LEDVANCE.COM.RU

Завантажено з mamadecor.ua

LEDVANCE

ПЕРЕХОДИ НА LED ВМЕСТЕ С LEDVANCE

Спасибо за Ваш выбор люминесцентных ламп OSRAM T8 BASIC и OSRAM T8 LUMILUX от компании LEDVANCE!

Предлагаем Вам попробовать наши светодиодные трубчатые лампы с двухсторонним подключением OSRAM LED SubstiTUBE T8 BASIC DE (Double ended) и экономить до 60% затрат на электроэнергию!

Трубчатые светодиодные лампы OSRAM SubstiTUBE Basic DE — это простое и современное решение замены люминесцентных ламп на светодиодные T8 лампы с цоколем G13.

Лампы имеют ряд ключевых характеристик:

- **Стандартные размеры 600/1200/1500 мм**
- **Высокая цветопередача Ra>80**
- **Матированная стеклянная трубка с металлическим цоколем**

Данные преимущества обеспечивают комфортный и безопасный свет, который необходим в общем освещении, а также дают мгновенную экономию энергии и безопасность для окружающей среды.

При подключении может потребоваться изменение электрической схемы светильника: см. схему подключения и инструкцию на упаковке.

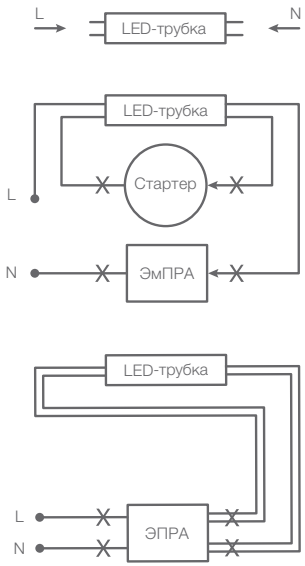

ВНИМАНИЕ!
Установку трубок внутрь светильника необходимо проводить при отключенном питании во избежание риска поражения электрическим током!

Компания LEDVANCE является лицензиатом продуктов торговой марки OSRAM в сфере общего освещения.

OSRAM

Завантажено з mamadecor.ua

LEDVANCE

- Трубка из стекла — нет эффекта провисания при нагреве, металлический цоколь
- Более, чем в 2 раза экономия электроэнергии
- 100 000 циклов включения / отключения
- Индекс цветопередачи (CRI) > 80. Превосходно для помещений с длительным пребыванием людей
- Отсутствие в составе ртути, безопасно для здоровья
- Устойчивая работа при низких температурах
- Различные цветовые температуры: 3000 K, 4000 K и 6500 K
- Гарантия 2 года
- Безопасно для глаз

Области применения

— Общее освещение жилых и бытовых помещений
— Супермаркеты, магазины
— Офисы
— Общественные здания
— Парковки, автостоянки и др.

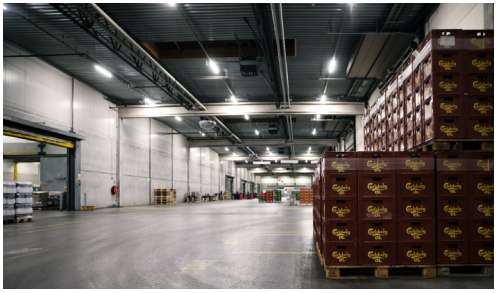

НАИМЕНОВАНИЕ	Код EAN		Вт	Замена Вт	лм	K	°		Длина, мм	Диаметр, мм
ST8B-0.6M 9W/830 230VAC DE 25X1 RUOSRAM	4058075377462	G13	9	18	720	3000	180	Матовое стекло	600	26
ST8B-0.6M 9W/840 230VAC DE 25X1 RUOSRAM	4058075377486	G13	9	18	800	4000	180	Матовое стекло	600	26
ST8B-0.6M 9W/865 230VAC DE 25X1 RUOSRAM	4058075377509	G13	9	18	800	6500	180	Матовое стекло	600	26
ST8B-1.2M 18W/830 230VAC DE 25X1 RUOSRAM	4058075377523	G13	18	36	1440	3000	180	Матовое стекло	1200	26
ST8B-1.2M 18W/840 230VAC DE 25X1 RUOSRAM	4058075377547	G13	18	36	1600	4000	180	Матовое стекло	1200	26
ST8B-1.2M 18W/865 230VAC DE 25X1 RUOSRAM	4058075377561	G13	18	36	1600	6500	180	Матовое стекло	1200	26
NEW* ST8B-1.5M 20W/830 230VAC DE 25X1 RUOSRAM	4058075480162	G13	20	58	1620	3000	180	Матовое стекло	1500	26
NEW* ST8B-1.5M 20W/840 230VAC DE 25X1 RUOSRAM	4058075480186	G13	20	58	1800	4000	180	Матовое стекло	1500	26
NEW* ST8B-1.5M 20W/865 230VAC DE 25X1 RUOSRAM	4058075480209	G13	20	58	1800	6500	180	Матовое стекло	1500	26

* доступно с октября 2020

Компания LEDVANCE является лицензиатом продуктов торговой марки OSRAM в сфере общего освещения.

OSRAM