Завантажено з mamadecor.ua

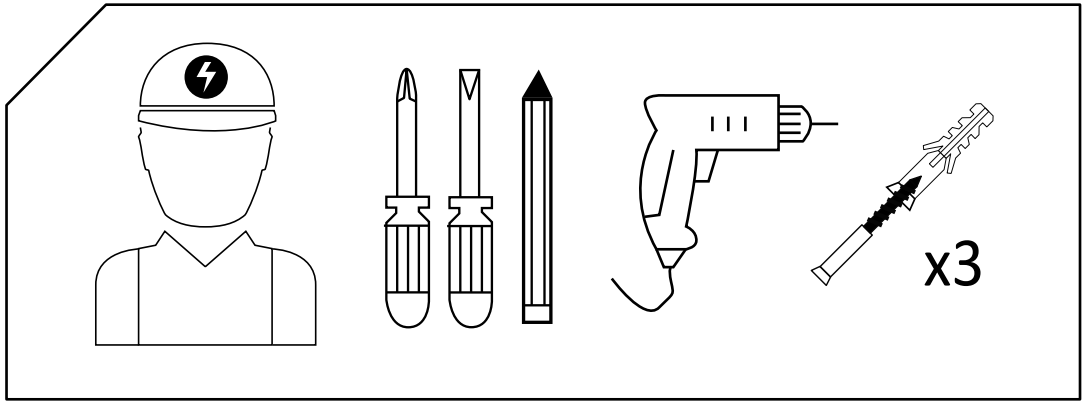

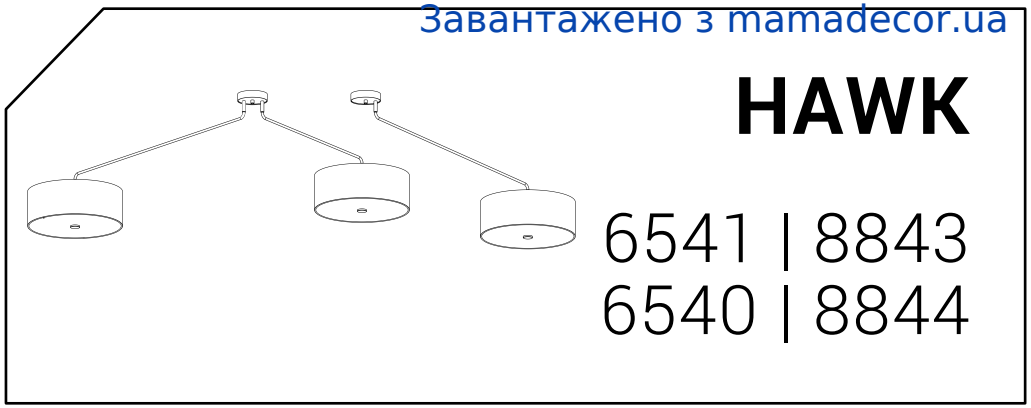

HAWK

6541 | 8843
6540 | 8844

1

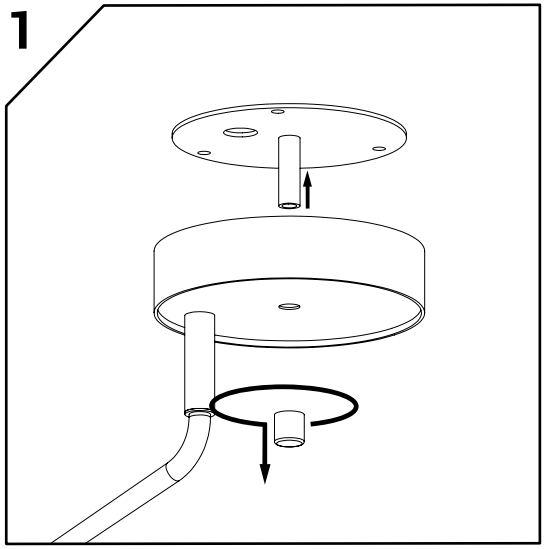

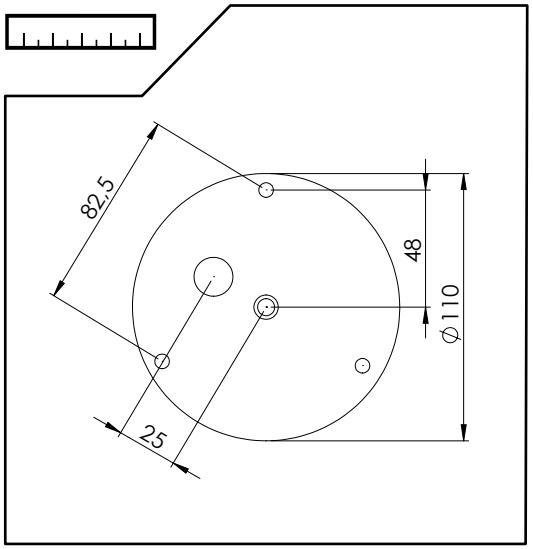

2

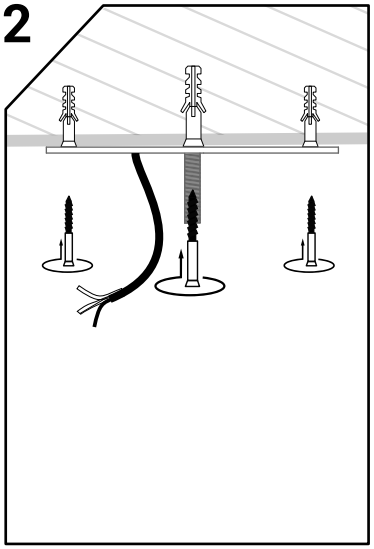

3

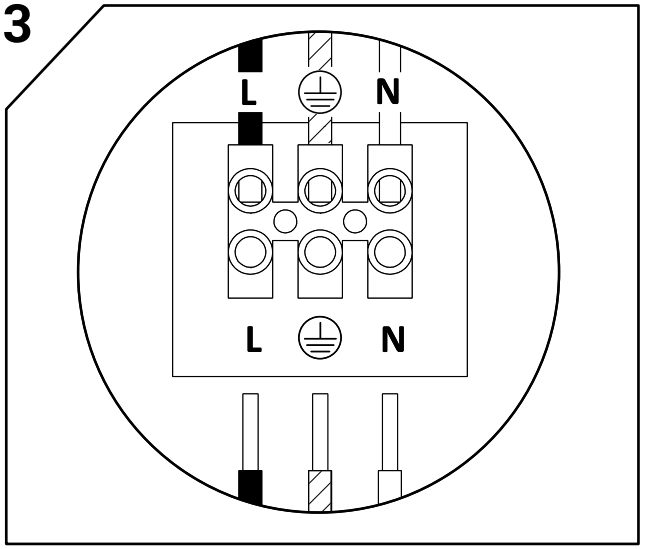

4

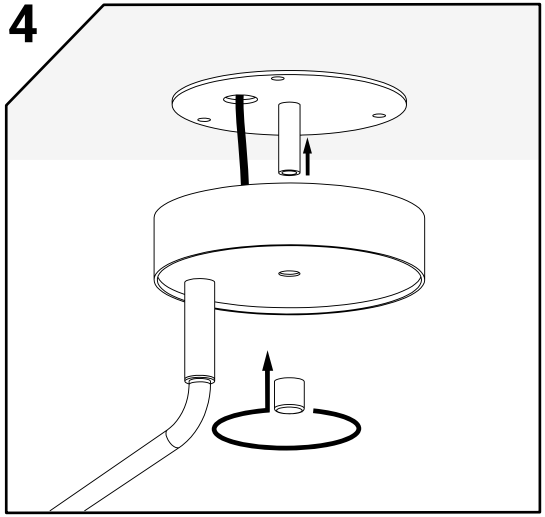
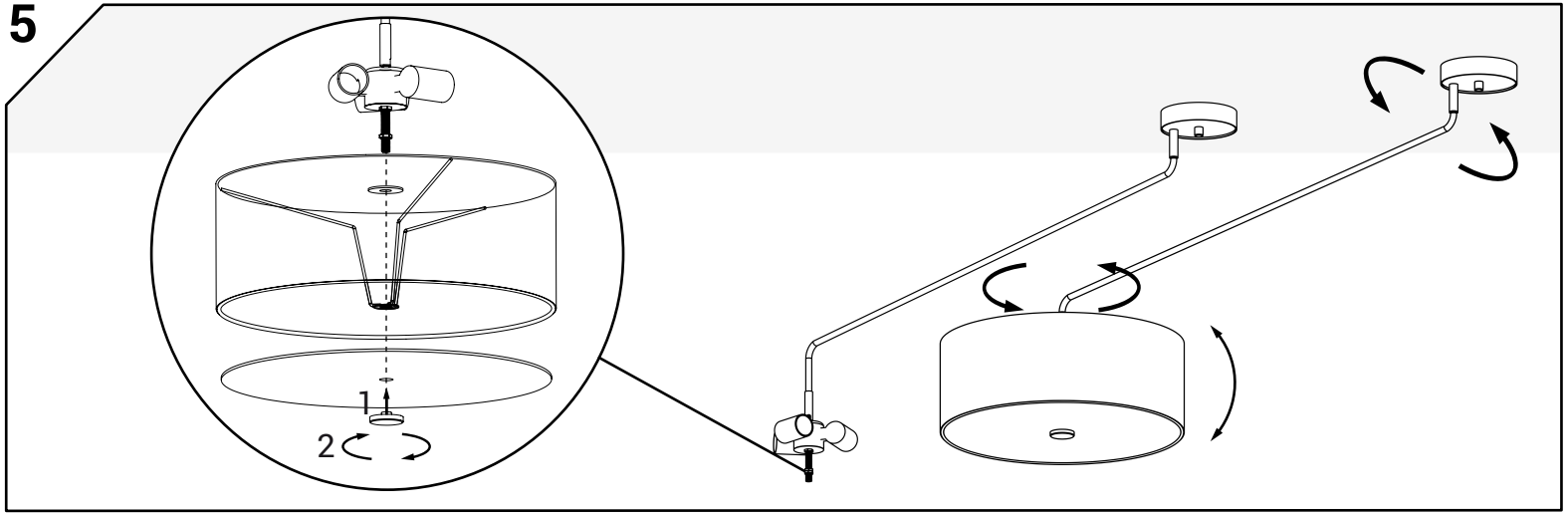
5