Завантажено з mamadecor.ua

TUBINGS FL
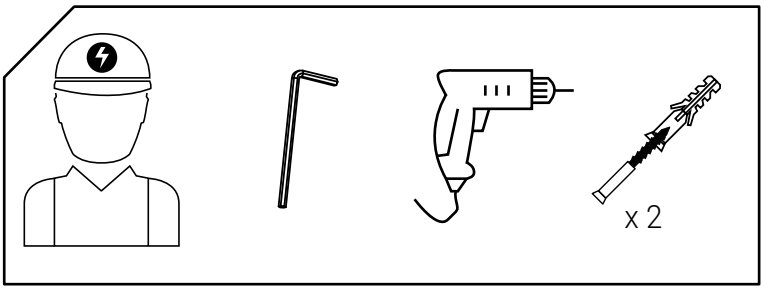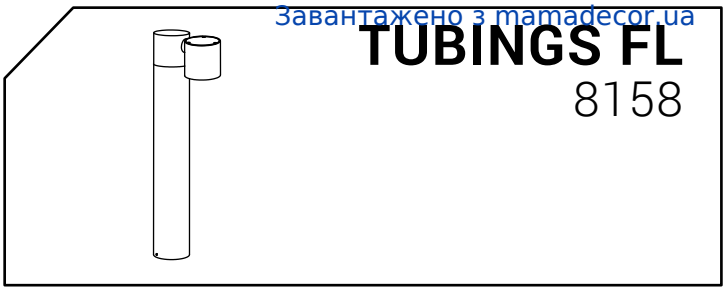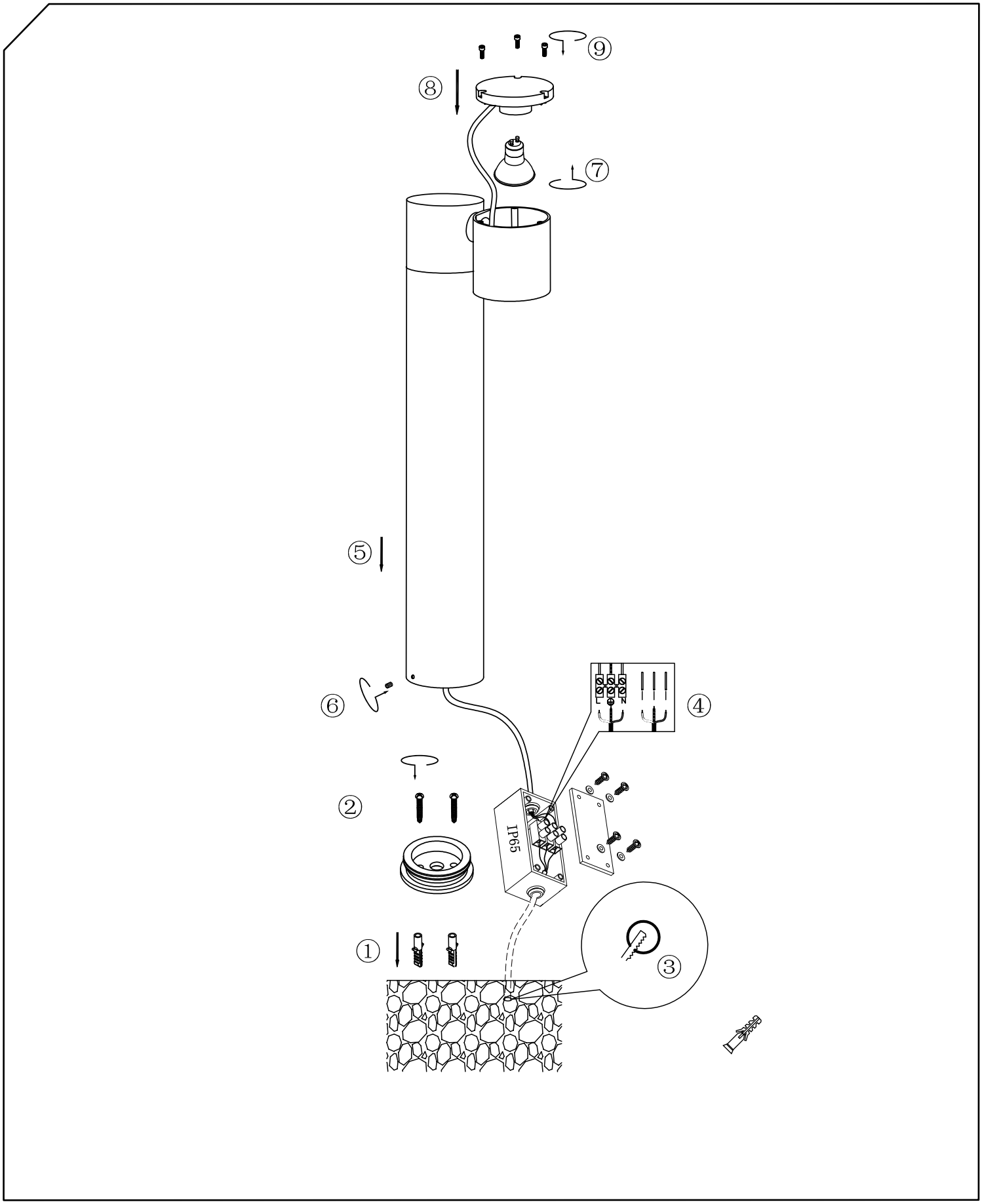
8158