Завантажено з mamadecor.ua

VIVIANE 6772 WH

VIVIANE 6773 GY

VIVIANE 6390 BL

BOAT 6310 GY

BOAT 6623 WH

BOAT 6308 BL

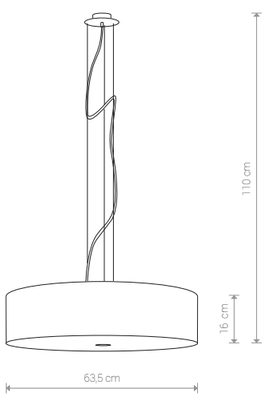

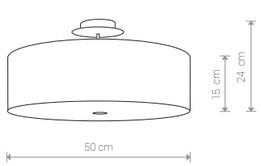

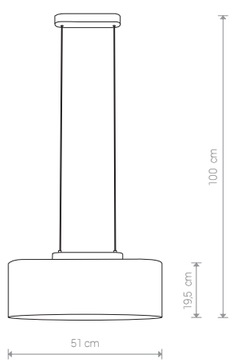

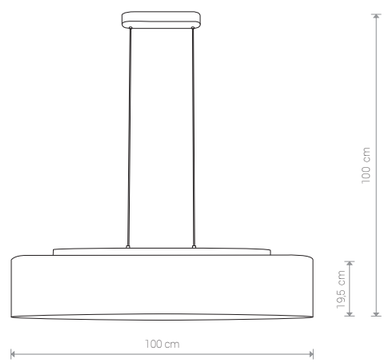

VIVIANE

abażur, stal chromowana, szkło / shade, electroplated steel, glass / абажур, хромированая сталь, стекло

6772 WH 6773 GY 6774 BL

3×E27, max 60W

VIVIANE

abażur, stal chromowana, szkło / shade, electroplated steel, glass / абажур, хромированая сталь, стекло

6391 WH 6532 GY 6390 BL

3×E27, max 60W

BOAT

drewno, abażur / wood, shade / дерево, абажур

6623 WH 6310 GY

2×E27, max 60W

BOAT

drewno, abażur / wood, shade / дерево, абажур

6624 WH 6311 GY 6308 BL

4×E27, max 60W