~220...240V 50...60Hz Class II IP54

Завантажено з mamadecor.ua

BOLOGNA

Art.310xx0010 E27, 46W, QA55

Art.311xx0010 E27, 46W, QA55

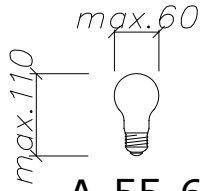

A-55-60

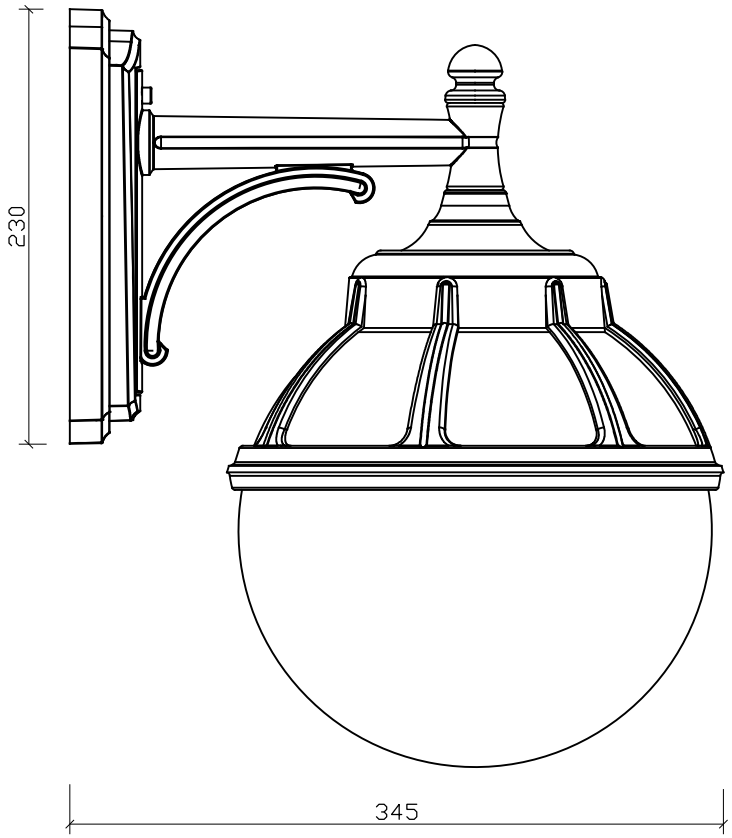

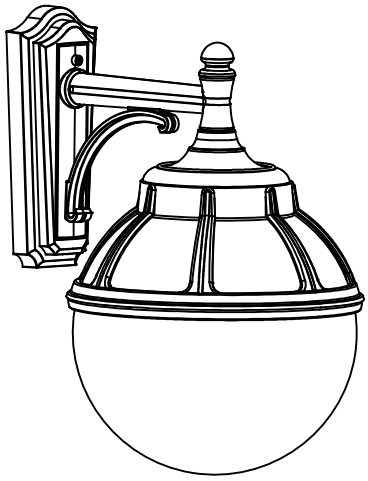

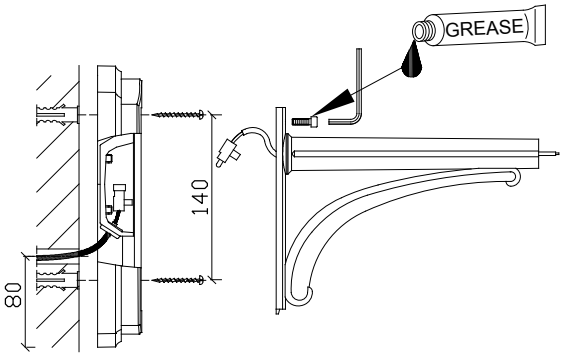

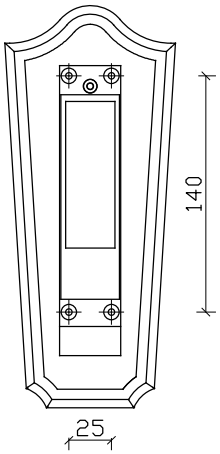

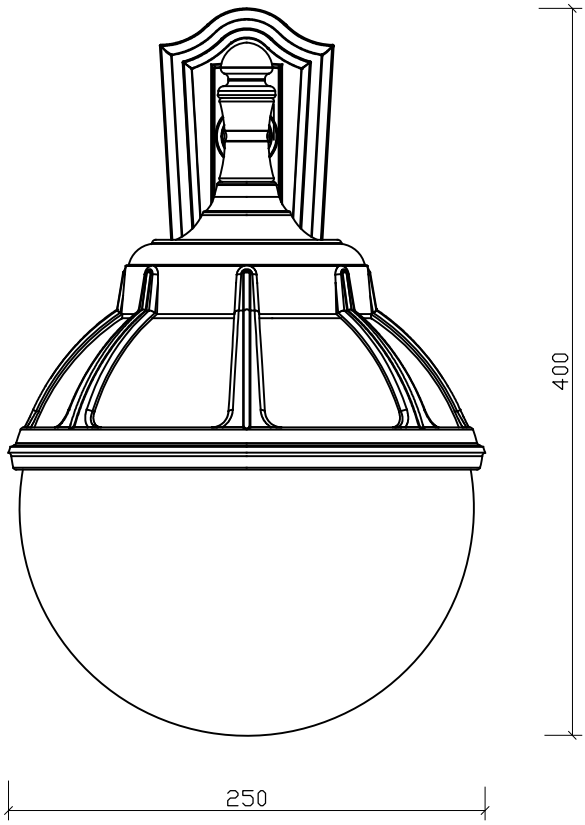

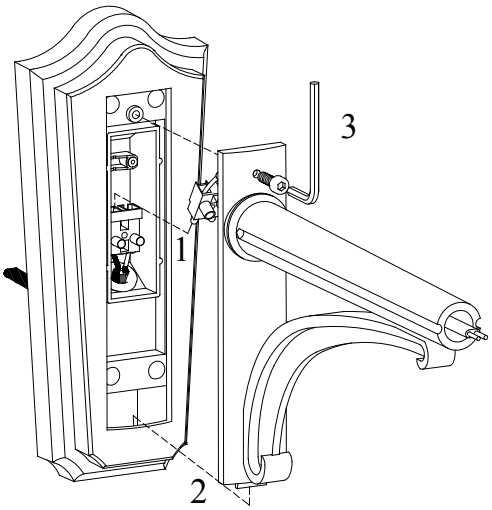

≤1,5□ x=10mm

1,5÷2,5□ x=12mm

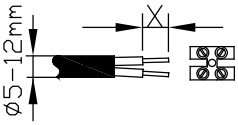

2x max.2,5□

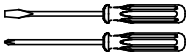

NORLYS