Завантажено з mamadecor.ua

Kanlux

STEL LED

GB DE FR ES IT DK NL SE FI NO PL CZ SK HU RO/MD GR MK SI RS/HR BG RU/BY UA LT LV EE

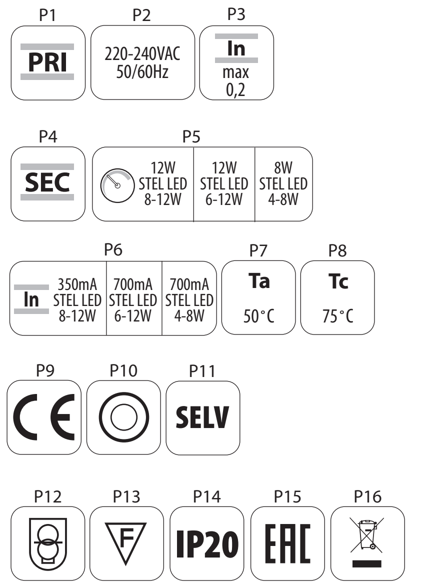

www.kanlux.com

2015/06-1

GB

INTENDED USE / APPLICATION
Product designed for feeding low voltage LED lamps using current supply (350mA; 700mA).
MOUNTING
Technical changes reserved. Read the manual before mounting. Mounting should be performed by an appropriately qualified person. Any activities to be done with disconnected power supply. Exercise particular caution.
Use appropriate diameters of the power leads. The end parts of the leads must be isolated at the right length. Pay particular attention to proper bias ('+' - POSITIVE, '–' - NEGATIVE). Check for proper mechanical fastening and connection to electrical power prior to first use. The product can be connected to a supply network which meets energy quality standards as prescribed by law.
FUNCTIONAL CHARACTERISTICS
Product for indoor use. Product is equipped with over current, overload, thermal and short circuit protection.
USAGE GUIDELINES / MAINTENANCE
Any maintenance work must be done when the product is disconnected from power supply. Clean only with soft and dry cloths. Do not use chemical detergents. Do not cover the product. Ensure free air access. Product must not be used in unfavourable environment, e.g. dust, moisture,water, vibrations, etc. In the case of thermal or short circuit protection activation, the power supply must be cut off. The inspection of all connections and elements of the lighting system is recommended. A few minute break is recommended before next power-up. Non-demountable product. Not suitable for independent repairs.
EXPLANATIONS OF SYMBOLS USED
P1: Nominal parameters on the primary side.
P2: Rated voltage, frequency.
P3: Rated current.
P4: Nominal parameters on the secondary side.
P5: Total maximum load power.
P6: Rated current.
P7: Environmental operating temperature range that the product can be exposed to.
P8: Maximum casing temperature that the product can reach.
P9: Product meets the requirements of EU directives.
P10: Class II. A product in which protection against electric shock is provided not only through basic insulation, but also double or reinforced insulation.
P11: Product ensures supplying the lighting circuit with safe voltage.
P12: Protective transformer resistant to short circuit.
P13: This symbol means that the product can be installed and operated in/on a surface made of materials which are normally flammable.
P14: Protection against solid foreign objects bigger than 12mm provided.
P15: Certificate of Conformity confirming the quality of production in accordance with approved standards on the territory of the Customs Union.
ENVIRONMENTAL PROTECTION
Keep your environment clean. Segregation of post-packaging waste is recommended.
P16: This labelling indicates the requirement to selectively collect waste electronic and electrical equipment. Products labelled in this way must not be disposed of in the same way as other waste under the threat of a fine.
These products may be harmful to the natural environment and health, and require a special form of recycling/ neutralising.
Information on collection centres is provided by local authorities or sellers of such goods. Used items can also be returned to the seller when new product is purchased, in quantity no larger than the purchased item of the same type.
The above rules regard the EU area. In the case of other countries, regulations in force in a given country must be applied. Contacting the distributor of our products in a given area is recommended.
COMMENTS/GUIDELINES
Failure to follow these instructions may result in e.g. fire, burns, electrical shock, physical injury and other material and non-material damage. For more information about Kanlux products visit www.kanlux.com
Kanlux SA shall not be responsible for any damage resulting from the failure to follow these instructions.

DE

VERWENDUNG / ANWENDUNG
Für die Speisung von mit Strom betriebenen LED-Leuchten (350mA; 700mA) mit niedriger Spannung vorgesehenes Produkt.
MONTAGE
Technische Änderungen vorbehalten. Lesen Sie vor der Montage die Anleitung. Die Montage sollte von einer Person durchgeführt werden, welche die erforderliche Befugnis hat. Alle Tätigkeiten sind bei abgeschalteter Energieversorgung durchzuführen. Besondere Vorsicht ist zu wahren.
Verwenden Sie eine angemessenes Durchmesser der Versorgungsleitungen. Die Enden der Leitungen müssen auf einer entprechenden Länge abisoliert werden. Achten Sie besonders auf die Polarität der Leitungen ('+' - POSITIVE, '–' - NEGATIVE). Vor der Inbetriebnahme muss die ordnungsgemäße mechanische Befestigung und der elektrische Anschluss geprüft werden. Das Produkt kann an ein Elektrizitätsnetz angeschlossen werden, das die gesetzlich festgelegten Energiestandards erfüllt.
FUNKTIONELLE EIGENSCHAFTEN
Produkt zur Verwendung im Innenbereich. Das Produkt ist mit Sicherunge ausgestattet: Überstromsicherung, Überlastungssicherung, termische Sicherung und Durchbrennsicherung.
BETRIEBSHINWEISE / WARTUNG
Die Wartung bei abgeschalteter Energieversorgung durchführen. Nur mit weichen und trockenen Stoffen säubern. Keine chemischen Reinigungsmittel verwenden. Das Produkt nicht bedecken. Für ungehinderte Luftzufuhr sorgen. Das Produkt darf an keinem Ort benutzt werden, an dem ungünstige Umgebungsbedingungen herrschen, z.B. Staub, Feinstaub, Wasser, Feuchtigkeit, Vibrationen u.ä. Im Falle eines Auslösens der termischen Sicherung oder der Durchbrennsicherung muss die Spannungsversorung abgeschaltet werden. Eine Kontrolle aller Verbindungen und Elemente des Beleuchtungssystems wird empfohlen. Vor dem erneuten Anschalten wird eine mehrminütige Pause empfohlen. Das Produkt ist nicht zerlegbar. Es eignet sich nicht für eine selbstständige Reparatur.
ERLÄUTERUNGEN ZU DEN VERWENDETEN MARKIERUNGEN UND SYMBOLEN
P1: Nennparameter auf der primären Seite.
P2: Nennspannung, Frequenz.
P3: Nennstrom.
P4: Nennparameter auf der sekundären Seite.
P5: Summarische maximale Leistungsentnahme.
P6: Nennstrom.
P7: Umgebungstemperaturbereich, dem das Produkt ausgesetzt werden kann.
P8: Maximale Oberflächentemperatur des Produkts, auf die es sich erwärmen kann.
P9: Das Produkt erfüllt die Anforderungen der EU-Richtlinien.
P10: Klasse II. Produkt, bei dem als Schutz vor elektrischem Schlag außer der Grundisolierung auch eine doppelte oder verstärkte Isolierung verwendet wird.
P11: Das Produkt garantiert eine Speisung des Beleuchtungskreises mit einer sicheren Spannung.
P12: Gegen Kurzschluss beständiger Sicherheitstransformator.
P13: Das Symbol bedeutet, dass das Produkt auf einer Unterlage aus normal brennbarem Material installiert und verwendet werden kann.
P14: Geschützt gegen feste Fremdkörper mit mehr als 12mm Durchmesser.
P15: Zertifikat über Konformität der Produktionsqualität mit den anerkannten Standards auf dem Gebiet der Zollunion
UMWELTSCHUTZ
Auf Sauberkeit und die Umwelt achten. Wir empfehlen die Trennung der Verpackungsabfälle.
P16: Diese Kennzeichnung weist auf die Notwendigkeit hin, gebrauchte elektrische und elektronische Geräte selektiv zu sammeln. Solche gekennzeichneten Produkte dürfen nicht zusammen mit normalem Müll entsorgt werden. Bei Zuwiderhandlung droht eine Geldstrafe. Diese Produkte können schädlich für die Umwelt und die menschliche Gesundheit sein und erfordern eine spezielle Form der Umwandlung / der Rückgewinnung / des Recyclings / der Unschädlichbarmachung. Informationen zu Sammel-/Abholpunkten erteilen die lokalen Behörden oder die Verkäufer dieser Produkte. Gebrauchte Produkte können auch an den Verkäufer zurückgegeben werden, wenn die Zahl der alten die der neu gekauften nicht übersteigt. Die o.g. Prinzipien betreffen das Gebiet der EU. Im Falle anderer Länder sind die rechtlichen Bestimmungen des jeweiligen Landes anzuwenden. Wir empfehlen, den Händler unseres Produkts im jeweiligen Gebiet zu kontaktieren.
ANMERKUNGEN / HINWEISE
Die Nichtbeachtung der Empfehlungen der vorliegenden Hinweise kann u.a. zu Bränden, Verbrennungen, Stromschlägen, physischen Verletzungen und anderen materiellen und immateriellen Schäden führen. Zusätzliche Informationen zu den Produkten der Marke Kanlux sind auf der Seite www.kanlux.com erhältlich. Kanlux SA haftet nicht für Schäden, die aus dem Nichtbeachten der Empfehlungen der vorliegenden Hinweise resultieren.

FR

DESTINATION / APPLICATION
Produit destiné à alimenter les lampes LED basse tension alimentées à l'aide du courant électrique (350mA; 700mA).
INSTALLATION
Modifications techniques réservées. Avant de commecner l'installation lisez le mode d'emploi. Installation doit être éffectuée par une personne possédant les certificats d'aptitude convenables. Toutes les opérations doivent être éffectuées avec la tension débranchée. Il faut rester très prudent.
Utiliser les diamètres des câbles d'alimentation bien assortis. Isoler les bornes des câbles sur une longueur appropriée. Faire une attention particulière à la bonne polarisation des câbles ("+" - POSITIVE, "–" - NEGATIVE). Avant la première mise en marche il faut s'assurer si le fixage mecanique est correct aisni que la connection électrique. Produit peut être branché au réseau d'alimentation qui est conforme aux standards de qualité d'energie définis par la loi.
CARACTERISTIQUES FONCTIONELLES
Utiliser le produit uniquement à l'intérieur des locaux. Produit est équipé des protections contre: surintensité, surcharge, protection thermique et les courts-circuits.
RECOMMENDATIONS D'EXPLOITATION / MAINTENANCE
Maintenance doit être effectuée avec l'alimentation débranchée. Nettoyer uniquement avec les tissus secs et delicats. On ne peut pas utiliser les produits nettoyants chimiques. Ne pas couvrir le produit. Assurer l'accès libre de l'air. Produit ne peut pas être utilisé dans l'endroit aux conditions défavorables par exemple: poussière, eau, humidité, vibrations etc. En cas de mise en marche de la protection thermique et celle contre les courts-circuits découper la tension d'alimentation. Il est recommandé de contrôler si tous les raccordements et les éléments du système d'éclairage sont corrects. Avant le reallumage il est recommandé de faire l'intervalle de quelques minutes. Produit non démontable. Il est impropre aux réparations indépendantes.
EXPLICATION DES MARQUAGES ET DES SYMBOLES UTILISES
P1: Paramètres nominaux de côté primaire.
P2: Tension nominale, fréquence.
P3: Courant nominal.
P4: Paramètres nominaux de côté secondaire.
P5: Puissance maxi. cumulée de la charge.
P6: Courant nominal.
P7: Etendue de la temperature de l'environnement à laquelle peut être exposé le produit.
P8: Temperature maximale de la surface du produit jusqu'à laquelle il peut se réchauffer.
P9: Produit conforme aux Directives de lUnion Européenne (UE).
P10: 2ème classe. Produit où la protection contre la commotion électrique est assurée, outre l'isolement de base, l'isolement double ourenforcé appliqué.
P11: Produit garantit l'alimentation du circuit électrique avec la tension de sécurité.
P12: Transformateur de sécurité résistant au court-circuit.
P13: Symbole signifie la possibilité de l'installation et de l'utilisation du produit dans/sur le sous-sol en materiel normalement combustible.
P14: Protection contre les états solides dépassant 12mm.
P15: Certificat de conformité validant la qualité de la production avec les normes approuvées sur le territoire de l'Union douanière.
PROTECTION DE L'ENVIRONNEMENT
Gardez la propreté et protégez l'environnement. La segrégation des déchets d'emballage est recommandée
P16: Ce marquage indique la nécessité de la collecte selective des appareils électriques et électroniques usés. Les produits marqués de cette façon ne peuvent pas, sous la peine d'amende, être jetés aux poubelles avec les déchets ordinaires. Ces produits peuvent être nuisibles pour l'environnement et pour la santé des hommes, il exigent les formes spéciales de la transformation / de la récupération / du recyclage et de la neutralisation. Informations sur les points de ramassage / réception sont données par les autorités locales ou le vendeur de ce type de matériel. Matériel usé peut être aussi rendu au vendeur en cas de l'achat de nouveau matériel en quantité inférieur ou égal au nouveau matériel acheté du même type. Susdits principes concernent le territoire de l'Union Européenne. En cas d'autres pays appliquer les dispositions en vigueur dans un pays concerné. Nous recommandons de contacter le distributeur de notre produit dans le territoire concerné.
REMARQUES / INDICATIONS
La non observation des indications du présent, ode d'emploi peut entraîner par exemple aux incendies, aux brûlures, à la commotion électrique, aux lésions physiques et aux autres dommages matériels et immateriels. Les informations supplémentaires concérnant les produits de la marque Kanlux sont accessibles sur le site: www.kanlux.com
Kanlux SA n'encourt pas de responsabilité pour les dommages résultant de la non observation du présent mode d'emploi.

ES

DESTINACIÓN/USO
Producto destinado para alimentar las bombillas halógenas de baja tensión LED que están alimentadas por una corriente de (350mA; 700mA).
INSTALACIÓN
Cambios técnicos reservados. Antes de empezar la instalación lea la instrucción. La instalación debe se realizada por una persona autorizada. Todas las tareas deben ser ejecutadas con la alimentación desconectada. Hay que tener máximo cuidado. Usar los conductores alimentadores de correcto diámetro. Los extremos de los conductores deben ser aislados en una correcta longitud. Fíjese en la correcta polarización de cables ('+' - POSITIVE, '–' - NEGATIVE). Antes de empezar el primer uso hay que asegurarse que la fijación mecánica y conexión eléctrica son correctas. El producto puede ser conectado con la red de alimentación que cumpla con los estándares de calidad de energía definidos en la normativa vigente.
DATOS DE FUNCIONAMIENTO
Usar el producto dentro de los locales. El producto posee las protecciones: contra sobrecorrientes, contra sobrecargas, térmica y contra el cortocircuito.
RECOMENDACIONES DE EXPLOTACIÓN / MANTENIMIENTO
Ejecutar los trabajos de mantenimiento con la alimentación desconectada. Limpiar sólo con un paño suave y seco. No usar productos químicos de limpieza. No tapar el producto. Asegurar el acceso libre de aire. No usar el producto en los lugares en los cuales hay condiciones ambientales desfavorables, por ejemplo el polvo, agua, humedad, vibraciones, etc. En el caso de activarse la protección térmica o la protección contra cortocircuito hay que desconectar la tensión de alimentación. Es aconsejable hacer el control de funcionamiento correcto de todas las conexiones y elementos del sistema de alumbrado. Ale encender de nuevo una lámpara es recomendable esperar por algunos minutos. El producto no desmontable. Irreparable por personas no cualificadas.
EXPLICACIÓN DE SIGNOS Y SÍMBOLOS USADOS
P1: Parámetros nominales en el lado original.
P2: Tensión nominal, frecuencia.
P3: Corriente nominal.
P4: Parámetros nominales en el lado secundario.
P5: Potencia de carga máxima total.
P6: Corriente nominal.
P7: El alcance de temperatura del ambiente, al cual el producto puede ser expuesto.
P8: La temperatura máxima de la superficie del producto a la cual este producto puede calentarse.
P9: El producto cumple los requisitos de las Directivas de la Unión Europea (UE) aplicables.
P10: Clase II. El producto en el cual la protección contra la descarga eléctrica cumple, aparte del aislamiento básico, el aislamiento doble o reforzado.
P11: El producto garantiza la alimentación del circuito de alumbrado con la tensión segura.
P12: El transformador de seguridad, resistente al sortocircuito.
P13: El símbolo significa la posibilidad de instalar y usar el producto sobre una superficie del material que se quema normalmente.
P14: Protección contra cuerpos sólidos superiores a 12 mm.
P15: Certificado de Conformidad que confirma la calidad de la producción según las normas aprobadas en el territorio de la Unión Aduanera.
PROTECCIÓN DEL MEDIO AMBIENTE
Cuida la limpieza y el medio ambiente. Recomendamos la clasificación de deshechos que quedan de empaquetamiento.
P16: Esta señalización significa la necesidad de colección clasificada del equipo eléctrico y electrónico usado. Los productos con tal enmarcación no se debe tirar a la basura común so pena de multa, junto con otros deshechos.
Estos productos pueden ser dañinos para el medio ambiente y la salud humana, requieren una forma especial de tratamiento / recuperación / reciclaje / neutralización. Las autoridades locales o los vendedores de este tipo de equipos facilitan toda la información sobre los establecimientos de colecta/recogida del equipo usado. En el caso de la compra de un producto nuevo en una cantidad no mayor que el producto antiguo del mismo género, el equipo usado puede ser también devuelto al vendedor. Las antedichas normas se refieren a los estados miembros de la Unión Europea. En el caso de otros países hay que observar las normas vigentes en aquellos países. Aconsejamos que se pongan en contacto con el distribuidor de nuestros productos en el país re.
NOTAS / INDICACIONES
La inobservación de estas recomendaciones puede provocar, por ejemplo, un incendio, quemaduras, descargas eléctricas, lesiones físicas y otros daños materiales y no materiales. Informaciones adicionales sobre los productos de Kanlux se encuentran en la siguiente página web: www.kanlux.com
Kanlux SA no es responsable de los efectos que se desprenden de la inobservación de recomendaciones de esta instrucción.

IT

DESTINAZIONE / USO
Prodotto destinato ad alimentare lampade a LED a bassa tensione - corrente di alimentazione (350mA; 700mA).
ASSEMBLAGGIO
Modifiche tecniche riservate. Prima di procedere con l'assemblaggio si prega di consultare le istruzioni. L'assemblaggio deve essere effettuato da una persona con appropriata competenza. Eseguire qualsiasi operazione con l'alimentazione disinserita. E' necessario adottare particolare cautela. Utilizzare cavi di alimentazione di diametro appropriato. I terminali dei cavi devono essere isolati per la lunghezza appropriata. Prestare particolare attenzione alla correttezza della polarità di cablaggio ('+' - POSITIVE, '–' - NEGATIVE). Prima del primo utilizzo, occorre accertarsi che il fissaggio meccanico e il cablaggio elettrico siano corretti. Il prodotto può essere collegato ad una rete d'alimentazione che soddisfi gli standard di qualità energetici definiti dalla legislazione.
CARATTERISTICHE FUNZIONALI
Prodotto da utilizzare in ambienti interni. Il prodotto è dotato di protezione: sovracorrente, sovraccarico, termica e corto circuito.
RACCOMANDAZIONI D'USO E MANUTENZIONE
Eseguire la manutenzione solo con l'alimentazione disinserita. Pulire esclusivamente con un panno delicato e asciutto. Non utilizzare detergenti chimici. Non coprire il prodotto. Garantire il libero accesso di aria. Non utilizzare il prodotto in luoghi con avverse condizioni ambientali, quali sporco, polvere, acqua, umidità, vibrazioni, ecc. In caso di attivazione della protezione termica o di corto circuito, è necessario scollegare la tensione di alimentazione. Si raccomanda il controllo della correttezza di tutte le connessioni e dei componenti del sistema di illuminazione. Prima di riaccendere, è consigliata una pausa di alcuni minuti. Prodotto non smontabile. Rivolgersi esclusivamente a tecnici qualificati.
SPIEGAZIONE DELLE INDICAZIONI E DEI SIMBOLI USATI
P1: Parametri nominali sul lato originario.
P2: Tensione nominale, frequenza.
P3: Corrente nominale.
P4: Parametri nominali sul lato modificato.
P5: Potenza massima complessiva di carico.
P6: Corrente nominale.
P7: Intervallo di temperature ambiente a cui il prodotto può essere esposto.
P8: Massima temperatura alla quale si può riscaldare la superficie del prodotto.
P9: Il prodotto soddisfa i requisiti delle Direttive dell'Unione Europea (UE).
P10: Classe II. Prodotto in cui la protezione contro la folgorazione è realizzata, oltre che con l'isolamento di base, con l'applicazione di un isolamento doppio o rinforzato.
P11: Il prodotto garantisce l'alimentazione elettrica del circuito di illuminazione con tensione di sicurezza.
P12: Trasformatore di sicurezza resistente al corto circuito.
P13: Il simbolo indica la possibilità di installazione e utilizzo del prodotto su una base di materiale normalmente infiammabile.
P14: Protezione contro i corpi solidi superiori a 12mm.
P15: Certificato di Conformità attestante la confromità della qualità di produzione alle norme approvate sul territorio dell'Unione Doganale.
PROTEZIONE AMBIENTALE
Prenditi cura della pulizia e dell'ambiente. Si consiglia la differenziazione degli imballaggi da smaltire
P16: Questa etichetta indica la necessità di raccolta differenziata dei rifiuti di apparecchiature elettriche ed elettroniche. I prodotti con questa etichetta, a pena di ammenda, non possono essere smaltiti nella spazzatura ordinaria insieme ad altri rifiuti. Questi prodotti possono essere dannosi per l'ambiente e la salute umana, e richiedono particolari forme di trattamento / recupero / riciclaggio / neutralizzazione. Informazioni sui punti di raccolta/ritiro, sono disponibili presso le autorità locali o i rivenditori di tali attrezzature. Le attrezzature usate possono anche essere rese al rivenditore, in caso di acquisto di un nuovo prodotto, in quantità non maggiore dei nuovi prodotti dello stesso genere acquistati. Le regole di cui sopra si applicano nell'area dell'Unione Europea. Nel caso di altri paesi, è necessario utilizzare le norme giuridiche in vigore in quella nazione. Si consiglia di contattare il distributore del prodotto nella zona interessata.
AVVERTENZE / SUGGERIMENTI
Non attenendosi alle raccomandazioni di queste istruzioni si possono provocare, ad esempio, incendi, scottature, scosse elettriche, lesioni fisiche e altri danni materiali e immateriali. Ulteriori informazioni sui prodotti con marchio Kanlux sono disponibili all'indirizzo: www.kanlux.com
Kanlux SA non si assume alcuna responsabilità per le conseguenze scaturenti dall'inosservanza delle prescrizioni contenute in queste istruzioni.

DK

BESTEMMELSE / ANVENDELSE
Produktet egner sig til brug med lavspændings LED lamper strømforsynet (350mA; 700mA).
MONTAGE
Der tages forbehold for tekniske ændringer. Læs venligst vejledning før De begynder at montere. Montagen skal foretages af en autoriseret installatør.
Afbryd altid strømmen inden installation, vedligeholdelse og reparation påbegyndes. Installationen skal udføres med særlig forsigtighed. Anvend kun ledninger med angivne diametre. Isoler ledningsstykker til den passende længde.
Vær især opmærksom på ledningernes rigtige polarisering. ('+' - POSITIVE, '–' - NEGATIVE). Før produktet benyttes første gang kontrolleres der, om produktet er blevet monteret og tilsluttet til spænding korrekt. Produktet kan tilsluttes til et forsyningsnet, der opfylder energikvalitetsstandarder ifølge loven.
FUNKTIONELLE EGENSKABER
Produktet skal anvendes indvendigt. Produktet er forsynet med forskellige beskyttelser, dvs.: miniature afbryder, overbelastnings-, termisk og kortslutningsbeskyttelse.
DRIFTSANBEFALINGER / VEDLIGEHOLDELSE
Afbryd altid strømmen inden vedligeholdelse påbegyndes. Rengør udelukkende med en tør blød klud. Ingen kemiske rengøringsmidle kan anvendes. Produktet må ikke dækkes. Fri luftadgang skal sikres. Produktet bør ikke anvendes under ugunstige betingelser som f. eks. støv, vand, fugtighed, vibrationer osv. Forsyningsspænding bør afbrydes, hvis en termisk eller kortslutningsbeskyttelse er gået i gang. Der anbefales kontrol af alle forbindelser og elementer af belysningssystemet. Der anbefales at holde et par minutters pause inden man tænder produktet igen. Produktet egner sig ikke til demontering. Produktet kan heller ikke repareres på egen hånd.
FORKLARINGER PÅ ANVENDTE SYMBOLER OG BETEGNELSER
P1: Nominelle parametre på den oprindelige side.
P2: Nominel spænding, frekvens.
P3: Nominel strøm.
P4: Nominelle parametre på den sekundære side.
P5: Summarisk maksimal strømbelastning.
P6: Nominel strøm.
P7: Omgivelsestemperatur grænser, for hvilke kan produktet blive udsat.
P8: Maksimal temperatur af produktets overflade, op til hvilken produktet kan opvarmes.
P9: Produktet er i overensstemmelse med EU-direktiver.
P10: II klasse. Produktet er forsynet med en grundlæggende isolering som beskyttelse mod elektrisk stød og desuden med en dobbelt eller ekstra styrket isolering.
P11: Produktet garanterer for at belysningskreds er forsynet med lav spænding.
P12: Sikkerhedstransformator er sikker mod kortslutning.
Produktet er forsynet med intern termisk beskyttelse.
P13: Symbolet betyder, at produktet kan installeres og anvendes på et almindeligt brændbart underlag.
P14: Beskyttelse mod faste legemer større end 12 mm.
P15: Overensstemmelsesattest bekræfter kvaliteten af produktionen med godkendte standarder på området af toldunionen.
MILJØBESKYTTELSE
Tag hensyn til miljø. Vi anbefaler at segregere emballageaffald.
P16: Symbolet angiver, at det er nødvendigt at samle brugt elektrisk og elektronisk udstyr selektivt. Produkter med dette symbol må ikke behandles som husholdningsaffald. Sådanne produkter kan være miljø- og sundhedsskadelige, derfor bør de segregeres, bortskaffes og genvindes på en særlig måde. Oplysninger om dit lokale indsamlingssystem kan fås hos dine lokale myndigheder eller udstyrets forhandler. Udtjente produkter kan afleveres hos forhandleren. Man må ikke aflevere flere produkter, end man har købt hos forhandleren. Nærværende regler gælder for EU-lande. I tilfælde af andre lande bør man overholde de regle, der gælder i dette land. Vi anbefaler at kontakte forhandleren af vores produkter for dette område.
ANMÆRKNINGER / INSTRUKTIONER
Fejlagtig anvendelse af vejledningens anbefalinger kan føre til f. eks. brand, kroppens skoldninger, elektrisk stød, fysiske skader og materiele eller immateriele skader. Yderligere informationer om Kanlux produkter kan findes på www.kanlux.com
Kanlux påtager sig intet ansvar for skade, der opstå ved fejlagtig anvendelse af denne vejledning.

NL

BESTEMMING / TOEPASSINGSGEBIED
Product bestemt voor laagstroom LED lampen (350mA; 700mA).
MONTAGE
Technische veranderingen gereserveerd. Voor montage lees instructie. Montage zou kwalificeerde persoon uitvoeren. Alle operaties doen bij losgekoppelde strooominstalatie. Men moet bijzondere vorzichtigheid houden. Gebruik goed aangepaste stroomkabels. Einde van kabels moeten geisoleerd worden op een bepaalde lengte. Let bijzonder op de goede polarisatie van kabels ('+' - POSITIVE, '–' - NEGATIVE). Voor eerste gebruik moet men mechanische montage en elektrische aansluiting controleren. Het product kan aangesloten worden tot elektrische leiding die vooldoet aan energie kwaliteits regels bepaald door de wetgeving.
FUNCTIONAAL EIGENSCHAPPEN
Product gebruiken in binnenruimen. Product is voorzien van beveiligings: tegen stroom, overbelasting, termische en kortsluiting.
GEBRUIKSAANWIJZING / KONSERWATIE
Konserwatiewerken alleen bij losgekoppelde elektriciteit. Schoonmaken alleen met delicate en droge stoffen. Niet gebruiken chenische schoonmakmiddelen. Product nie verdecken. Zorgen voor vrije luchtcirculatie. Product niet gebruiken waar niet goede omstandigheden zijn, bij voorbeeld: stof, water, vocht , vibraties, ezv. In gevaal van termische of kortsluitng beveiliging moet stroom uitgezet weden. Kontrol van alle elementen van belichtings systeem is aanbevolen. Voor weeraandoen is radzaam paar minuut pause te doen. Product niet voor uitelkaar nemen. Niet voor zelfreparaties.
VERKLARING VAN GEBRUIKTE SYMBOLEN EN AFKORTINGEN
P1: Basis parameter op orspronkelijke kant.
P2: Ingangsstroomspanning, frequentie.
P3: Ingangsstroom.
P4: Basis parameter op secundaire kant.
P5: Max. opgetelte kracht van belasting.
P6: Ingangsstroom.
P7: Temperatuur bereik van omgeving , waar het product werkt.
P8: Max. temperatuur van productopervlak, tot welke kan hij zich verwarmen.
P9: Product voldoet aan de Europaise Normen (EU).
P10: Klas II. Product, waarin bescherming tegen elektrische schok geven, buiten basis isolatie, dubbel of versterkte isollatie.
P11: Product garanteert stroom voor lichtinstalatie met veiligehoogspanning.
P12: Veiligheid transformator veilig tegen kortsluiting.
P13: Symbool betekend mogelijkheid van montage en gebruik van het product in/op normaal ontvlambaar oppervlak.
P14: Bescherming voor vaste lichame grooter dan 12mm.
P15: Conformiteitscertificaat met bevestiging van de kwaliteit van de productie conform de goedgekeurde normen op het gebied van de Douane-Unie.
MILIEUBESCHERMING
Houd schoonheid en beschermd het milieu. Aanbevolene verpakkings afvalscheiding.
P16: Dat symbool betekend selektive versameling van gebruikte elektrische en elektronische goederen. Producten met zulke symbool onder dwang van boete kan je niet tot gewone afvaal goien. Zulke producten kunne schadelijk zijn voor het milieu en gezondheid van mensen. Ze hebben aparte form van verwerken / herstel / recykling / inactivatie nodig. Informaties over verzammelplaatsen geven lokale administratie of verkopers van zulke producten. Verbruikte producten kunnen ook teruggegeven worden aan verkoper in geval van kopen van nieuwe producten, in niet grotere goeveelheid als nieuwgekochte product. Bovengenoemde regels gelden op gebied van EU. In anderen landen moeten rechtelijke voorschriften gelett worden, die in dit land gelden. Neem kontakt met distributie van onze product op dat gebied.
LET OP/ BIJZONDERHEDEN
Zich niet houden aan regelingen van deze instructie kan leiden onder anderen tot brand, verbrandingen, overspanningen, en ander materiele en niet materiele schaden. Verdere informaties over producten van merk Kanlux zijn op: www.kanlux.com te vinden.
Kanlux SA kan niet aansprakelijk gemaakt worden voor effecten ontstaan door zich niet te houden aan deze instructie.

SE

ÄNDAMÅL / ANVÄNDNING
Produkten är avsedd för matning av lågspännings LED lampor med strömmatning (350mA; 700mA).
MONTERING
Med förbehåll för tekniska förändringar. Läs igenom bruksanvisningen före montering. Montering ska utföras av behörig person. Alla handlingar ska utföras med spänningen avstängd. Iaktta särskild försiktighet. Använd matarledningar med lämplig diameter. Isolera ledningarnas ändar på lämplig längd. Var särskilt uppmärksam på att ledningarnas polaritet är korrekt. ('+' - POSITIVE, '–' - NEGATIVE). Kontrollera före första användning att den mekaniska infästningen och den elektriska anslutningen har utförts på ett korrekt sätt. Produkten får kopplas till ett matningsnät som uppfyller de i lag angivna standarderna för elkvalitet.
FUNKTIONELLA SÄRDRAG
Produkten är avsedd för inomhusanvändning. Produkten är försedd med: överströms-, överbelastnings-, överhettnings- och kortslutningsskydd.
REKOMMENDATIONER FÖR DRIFT / UNDERHÅLL
Utför underhåll med spänningen avstängd. För rengöring använd endast mjuka och torra dukar. Använd inga kemiska rengöringsmedel. Täck inte över produkten. Säkerställ god luftcirkulation. Använd inte produkten där det råder ogynsamma förhållanden såsom smuts, damm, vatten, fukt, vibrationer m.m. Om överhettnings- eller kortslutningskydd aktiveras, slå av matningsspänningen. Det rekommenderas att kontrollera att alla anslutningar och delar av belysningssystemet är korrekta. Det rekommenderas att vänta ett par minuter innan man slår på igen. Det går inte att plocka isär produkten. Försök inte reparera den själv.
FÖRKLARING AV TECKEN OCH SYMBOLER
P1: Märkparametrar på primärsidan.
P2: Märkspänning, frekvens.
P3: Märkström.
P4: Märkparametrar på sekundärsidan.
P5: Total maximal belastningseffekt.
P6: Märkström.
P7: Temperaturområde av omgivningen som produkten kan utsättas för.
P8: Maximal yttemperatur som produkten kan ha.
P9: Produkten överensstämmer med kraven i Europeiska gemenskapens (EG) direktiv.
P10: Klass II. Produkten är utrustad med skydd mot elektriska stötar genom dubbel isolering eller förstärkt isolering utöver den grundläggande isoleringen.
P11: Produkten garanterar att ljuskretsen matas med säker spänning.
P12: Säkerhetstransformator med skydd för kortslutning.
P13: Symbolen betyder att produkten kan monteras och användas i/på underlag av normalt brännbart material.
P14: Skydd mot fasta föremål större än 12 mm.
P15: Deklaration av överensstämmelse som bekräftar kvaliteten på produktionen enligt godkända standarder inom tullunionen.
MILJÖSKYDD
Ta hand om miljön. Vi rekommenderar källsortering av förpackningsavfall.
P16: Detta märke visar nödvändigheten av separat insamling av förbrukade elektriska och elektroniska produkter. Produkter med sådan märkning får inte, vid vite, kastas i vanliga sopor tillsammans med annat avfall. Sådana produkter kan vara skadliga för miljön och människors hälsa, de kräver särskilda former av behandling / återvinning / återanvändning / bortskaffning. För information om insamlingsplatserna vänd dig till lokala myndigheter eller återförsäljare av sådana enheter. Köper man en ny produkt, kan förbrukade enheter också lämnas hos återförsäljaren med förbehållet att antalet produkter man vill lämna inte överskrider antalet köpta enheter av samma slag. Dessa regler gäller inom Europeiska Unionens område. För andra länder gäller juridiska bestämmelser som har laga kraft i landet. Vi rekommenderar att du kontaktar återförsäljaren i ditt område.
ANMÄRKNINGAR / ANVISNINGAR
Underlåtenhet att följa rekommendationerna i denna bruksanvisning kan leda till t.ex. brand, brännsår, elektriska stötar, kroppsskador samt andra materiella och icke-materiella skador. Ytterligare information om Kanlux märkesvaror finns på: www.kanlux.com
Kanlux SA bär inget ansvar för konsekvenser av underlåtenhet att följa rekommendationerna i denna bruksanvisning.

FI

TARKOITUKSET / SOVELLUTUKSET
Tuote on tarkoitettu käytettäväksi pienjänniteisten LED-lamppujen kanssa (350mA; 700mA).
ASENNUS
Tuotteen tekninen muuttaminen kielletty. Lue alla olevat ohjeet ennen asennuksen aloittamista. Ainoastaan asianmukaisesti valtuutetun henkilön pitäisi suorittaa asennuksen. Kaikkia toimenpiteitä on suoritettava virran ollessa katkaistuna. On toimittava erittäin varovasti. Käytä asianmukaisia kaapelien poikkipinta-aloja. Kaapelin päät on eristettävä oikeassa määrin. Kiinnitä erityistä huomiota siihen, että johdot on polarisoitu oikein ('+' – POSITIVE, '-' – NEGATIVE). Ennen käyttöönottoa varmista, että kiinnitys ja sähköliitäntä on suoritettu oikein. Tuotetta on kytkettävä ainoastaan sellaiseen sähköverkkoon, joka täyttää laissa määrättyjä sähköstandardeja.
OMINAISUUDET
Tuote on tarkoitettu sisäkäyttöön. Tuote on varustettu ylijännitettä, ylikuormitusta, ylikuumentumista ja oikosulkua estävillä turvalaitteilla.
KÄYTTÖSUOSITUKSET / HUOLTO
Huoltoa on suoritettava virran ollessa katkaistuna. Puhdista tuotetta ainoastaan hienontunteisilla ja kuivilla kankailla. Älä käytä kemiallisia puhdistusaineita. Älä peitä tuotetta. Varmista vapaa ilmanvaihto. Tuotetta ei saa käyttää, jos ympäristössä on seuraavia kielteisiä ympäristötekijöitä: pöly, vesi, kosteus, tärinä jne. Ylikuumentumis- tai oikosulkupiirin käytön sattuessa, jännite on katkaistava. Suositellaan tarkastamaan kaikkien liitäntöjen ja valaistuselementtien oikeellisuutta. Suositellaan odottamaan pari minuutin aikaa ennen uudelleen pääle kytkemistä. Tuote ei purettavissa. Ei sovellu korjattavaksi kotioloissa.
MERKINTÖJEN JA MERKKIEN SELITYS
P1: Ensiöpuolen nimellisparametrit.
P2: Nimellisjännite, taajuus.
P3: Nimellisvirta.
P4: Toisiopuolen nimellisparametrit.
P5: Maksimi kokonaisteho.
P6: Nimellisvirta.
P7: Ympäristölämpötilan alue, johon tuote voi altistua.
P8: Suurin tuotepinnan lämpötila, sen kuumentumisesta johtuen.
P9: Tuote täyttää EU:n direktiivien vaatimuksia.
P10: II luokka. Tuote, jossa sähköiskusuojana paitsi peruseristettä toimii kaksinkertainen tai vahvistettu eriste.
P11: Tuote takaa valaistuspiiriin tulevan jännitteen turvallisuuden.
P12: Oikosulunkestävä turvamuuntaja.
P13: Merkki tarkoittaa, että tuote soveltuu asennettavaksi ja käytettäväksi normaalisti palavalla alustalla/palavassa alustassa.
P14: Suojaus yli 12 mm:n kokoiselta kiintoaineelta.
P15: Tulliliiton alueella vahvistettujen standardien mukaisen tuotannon vahvistava vaatimustenmukaisuustodistus.
YMPÄRISTÖNSUOJELU
Pidä huolta ympäristöstä. Suosittelemme lajittelemaan pakkauksen purun jälkeisiä jätteitä
P16: Tämä merkintä tarkoittaa sitä, että kuluneet sähkölaitteet on kierrätettävä. Näin merkittyjä laitteita ei saa heittää talousjätteiden joukkoon sakon uhalla. Tällaiset tuotteet saattavat olla haitallisia ympäristölle ja terveydelle sekä vaativat erityistä käsittely-, talteenotto-, kierrätys- tai hävitysmenetelmää. Paikallisviranomaiset tai samantyyppisten tuotteiden toimittajat antavat tietoa keräyspaikoista. Kuluneita laitteita voidaan myös palauttaa myyjälle korkeintaan samassa määrin, kuin ostettava uusi samankaltainen tuote. Yllä mainitut säännöt ovat voimassa Euroopan unionin alueella. Muissa maissa on noudatettava kansallisia lainmääräyksiä. Suositteleme ottamaan yhteyttä aluekohtaiseen jälleenmyyjäämme.
TIEDOT / OHJEET
Tämän käyttöohjeen määräyksien laiminlyönti voi aiheuttaa esim. tulipalon, palovamman, sähköiskun, loukkaantumisen sekä muita aineellisia ja aineettomia vahinkoja. Lisätietoja Kanlux-merkkisistä tuotteista löytyy osoitteesta www.kanlux.com
Kanlux SA ei ole vastuussa tämän käyttöohjeen määräyksien laiminlyönnistä johtuvista seuraamuksista.

NO

ANVENDELSES-OG BRUKSOMRÅDER
Produkt til lavspennings LED-lamper forsynt med strøm (350mA; 700mA).
MONTASJE
Tekniske endringer forbeholdt. Les bruksanvisningen før du begynner montasjen. Montasjen bør utføres av en berettiget person. Alle handlinger foretas med strømforsyning slått av. Vær ekstra forsiktig. Brukes med forsyningsledninger med riktig diameter. Ledningsender må isoleres på riktig lengde. Vær særlig oppmerksom på at ledningene er korrekt polarisert ('+' - POSITIVE, '–' - NEGATIVE). Før første bruk kontroller at produktet er riktig mekanisk festet og elektrisk tilkoblet. Produktet må ikke kobles til et forsyningsnett som ikke oppfyller lovmessige kvalitetskrav for energi.
FUNKSJONSBESKRIVELSE
Produktet skal brukes innendørs. Produktet er utstyrt med overstrøm-, overbelastnings-, termisk og kortslutningssikring.
BRUKSANBEFALINGER / VEDLIKEHOLD
Vedlikeholdes med strømforsyning slått av. Renses kun med delikate og tørre tekstiler. Bruk ikke kjemiske rensemidler. Ikke dekk produktet. Sørg for fri luftsirkulasjon. Produktet skal ikke brukes på steder med dårlige omgivelsesforhold, f.eks. støv, vann, fuktighet, vibrasjoner osv. Når termisk eller kortslutningssikring aktiveres, bør forsyningsspenning frakobles. Det anbefales å kontrollere om alle tilkoblinger og elementer i belysningssystemet fungerer riktig. Det anbefales et par minutters pause før produktet skrus på igjen. Produktet kan ikke demonteres. Kan ikke repareres på egenhånd.
FORKLARINGER PÅ BRUKTE BETEGNELSER OG SYMBOLER
P1: Nominale parametre på primærside.
P2: Nominal spenning, frekvens.
P3: Nominal strøm.
P4: Nominale parametre på sekundærside.
P5: Summarisk maksimal belastningseffekt.
P6: Nominal strøm.
T7: Emperaturspenn som produktet kan tåle.
P8: Maksimal overflatetemperatur som produktet kan varme opp til.
P9: Produktet oppfyller kravene i Den europeiske unions (EUs) direktiver.
P10: Klasse II. Produkt som beskyttes mot elektrisk sjokk både med basisisolasjon og dobbel eller styrket isolasjon.
P11: Produktet sikrer at belysningskretsløp forsynes med sikker spenning.
P12: Sikkerhetstransformator sikret mot kortslutning.
P13: Symbolet betyr at produktet kan installeres og brukes på en overflate av et normalt brennbart material.
P14: Beskyttelse mot faste legemer større enn 12mm.
P15: Samsvarserklæring som bekrefter samsvar mellom produksjonen og godkjente standarder på tollunionens område.
MILJØVERN
Ta vare på renslighet og miljøet. Vi anbefaler å sortere pakningsavfall.
P16: Denne markeringen viser at det er nødvendig å sortere brukt elektrisk og elektronisk utstyr. Det er straffbart å kaste produkter med slik markering sammen med annet avfall. Slike produkter kan være miljø-og helsefarlige og krever spesiell bearbeidelse / gjenvinning / resirkulering / nøytralisering. Informasjon om slike samlesteder finner du hos lokale myndigheter eller selgere av slikt utstyr. Brukt utstyr kan også leveres til selgeren når man kjøper et nytt produkt i antall som ikke overstiger antallet det nye kjøpte utstyret av samme typen. De ovennevnte reglene angår kun Den europeiske union. For andre land bruk egne forskrifter som gjelder i vedkommende land. Vi anbefaler å ta kontakt med vår distributør i et gitt område.
KOMMENTARER / TIPS
Følger man ikke anbefalinger i denne bruksanvisningen, kan det føre f.eks. til brann, brannsår, elektrisk støt, fysiske skader og andre materielle og ikke materielle skader. Mer informasjon om Kanlux produkter finnes på www.kanlux.com
Kanlux SA påtar seg ikke ansvaret for følgene av at anbefalingene i denne bruksanvisningen ikke ble fulgt.

PL

PRZEZNACZENIE / ZASTOSOWANIE
Wyrób przeznaczony do zasilania niskonapięciowych lamp LED zasilanych prądowo (350mA; 700mA).
MONTAŻ
Zmiany techniczne zastrzeżone. Przed przystąpieniem do montażu zapoznaj się z instrukcją. Montaż powinna wykonać osoba posiadająca odpowiednie uprawnienia. Wszelkie czynności wykonywać przy odłączonym zasilaniu. Należy zachować szczególną ostrożność. Stosować odpowiednio dobrane średnice przewodów zasilających. Końce przewodów należy odizolować na odpowiedniej długości. Zwrócić szczególną uwagę na poprawność polaryzacji przewodów ('+' - POSITIVE, '–' - NEGATIVE). Przed pierwszym użyciem należy upewnić się, co do prawidłowego mocowania mechanicznego i podłączenia elektrycznego. Wyrób może być przyłączony do sieci zasilającej, która spełnia standardy jakościowe energii określone prawem.
CECHY FUNKCJONALNE
Wyrób użytkować wewnątrz pomieszczeń. Wyrób wyposażony jest w zabezpieczenia: nadprądowe, przeciążeniowe, termiczne i zwarciowe.
ZALECENIA EKSPLOATACYJNE / KONSERWACJA
Konserwacje wykonywać przy odłączonym zasilaniu. Czyścić wyłącznie delikatnymi i suchymi tkaninami. Nie używać chemicznych środków czyszczących. Nie zakrywać wyrobu. Zapewnić swobodny dostęp powietrza. Wyrobu nie użytkować w miejscu, w którym panują niekorzystne warunki otoczenia np. kurz, pył, woda, wilgoć, wibracje itp. W przypadku zadziałania zabezpieczenia termicznego lub zwarciowego należy odłączyć napięcie zasilające. Zaleca się kontrolę poprawności wszystkich połączeń i elementów systemu oświetleniowego. Przed ponownym załączeniem zaleca się kilkuminutową przerwę. Wyrób nierozbieralny. Nie nadaje się do samodzielnych napraw.
WYJAŚNIENIA STOSOWANYCH OZNACZEŃ I SYMBOLI
P1: Znamionowe parametry po stronie pierwotnej.
P2: Napięcie znamionowe, częstotliwość
P3: Prąd znamionowy
P4: Znamionowe parametry po stronie wtórnej.
P5: Sumaryczna maksymalna moc obciążenia.
P6: Prąd znamionowy.
P7: Zakres temperatury otoczenia, na którą może być narażony wyrób.
P8: Maksymalna temperatura powierzchni wyrobu do której może się on nagrzać.
P9: Wyrób spełnia wymagania Dyrektyw Unii Europejskiej (UE).
P10: Klasa II. Wyrób, w którym ochronę przed porażeniem elektrycznym spełnia, poza izolacją podstawową, zastosowana izolacja podwójna lub wzmocniona.
P11: Wyrób gwarantuje zasilanie obwodu oświetleniowego napięciem bezpiecznym.
P12: Transformator bezpieczeństwa odporny na zwarcie.
P13: Symbol oznacza możliwość instalacji i użytkowania wyrobu w/na podłożu z materiału normalnie palnego.
P14: Ochrona przed ciałami stałymi większymi niż 12mm.
P15: Certfikat Zgodności potwierdzający jakość produkcji z zatwierdzonymi standardami na terytorium Unii Celnej.
OCHRONA ŚRODOWISKA
Dbaj o czystość i środowisko. Zalecamy segregację odpadów poopakowaniowych.
P16: Oznakowanie wskazuje na konieczność selektywnego zbierania zużytego sprzętu elektrycznego i elektronicznego. Wyrobów tak oznakowanych, pod karą grzywny, nie można wyrzucać do zwykłych śmieci razem z innymi odpadami. Wyroby takie mogą być szkodliwe dla środowiska i zdrowia ludzkiego, wymagają specjalnej formy przetwarzania, w szczególności odzysku, recyklingu i/lub unieszkodliwiania. Informacje na temat punktów zbierania/odbioru udzielają władze lokalne lub sprzedawcy tego rodzaju sprzętu. Zużyty sprzęt może zostać również oddany do sprzedawcy, w przypadku zakupu nowego wyrobu w ilości nie większej niż nowy kupowany sprzęt tego samego rodzaju. Powyższe zasady dotyczą obszaru Unii Europejskiej. W przypadku innych państw należy stosować prawne regulacje obowiązujące w danym kraju. Zalecamy kontakt z dystrybutorem naszego wyrobu na danym obszarze.
UWAGI / WSKAZÓWKI
Nie stosowanie się do zaleceń niniejszej instrukcji może doprowadzić np. do powstania pożaru, poparzeń, porażenia prądem elektrycznym, obrażeń fizycznych oraz innych szkód materialnych i niematerialnych. Dodatkowe informacje na temat produktów marki Kanlux dostępne są na: www.kanlux.com
Kanlux SA nie ponosi odpowiedzialności za skutki wynikające z nieprzestrzegania zaleceń niniejszej instrukcji.

CZ

URČENÍ / POUŽITÍ
Výrobek určený k napájení nízkonapěťových halogenových lamp LED napájených proudem (350mA; 700mA).
MONTÁŽ
Technické změny vyhrazeny. Před zahájením montáže se seznam s návodem. Montáž by měla provádět oprávněná osoba. Veškeré činnosti provádět při vypnutém napájení. Je nutné dodržet ostražitost. Používat správně zvolené průměry napájecích linek. Koncovky kabelů správně izolovat v příslušné délce.
Zvláště si všimněte správnosti polarizace vedení ('+' - POSITIVE, '–' - NEGATIVE). Před prvním použitím se ujistit, zda mechanické připevnění a elektrické připojení jsou správně provedené. Výrobek může být připojen k takové napájecí síti, která splňuje standardní jakostní normy podle předpisů.
FUNKČNÍ VLASTNOSTI
Výrobek používat uvnitř místností. Výrobek je vybaven pojistkami: proti přepětí, přetížení, termickými a zkratovými.
POKYNY K PROVOZU / ÚDRŽBA
Údržbu provádět při vypnutém napájení. Čistit výhradně jemnými a suchými tkaninami. Nepoužívat chemické čistící prostředky. Nezakrývat výrobek. Zajistit volný přísun vzduchu. Výrobek nepoužívat na místě, kde vládnou nepříznivé podmínky jako např. prach, voda, vlhkost, vibrace atp. Pokud zafunguje termické nebo zkratové zajištění je nutno odpojit napájecí zdroj. Doporučuje se kontrolovat správnost všech spojení a prvků systému osvětlení. Před opětovným zapnutím se doporučuje počkat několik minut. Nerozebíratelný výrobek. Nelze samostatně opravovat.
VYSVĚTLENÍ POUŽITÝCH ZNAKŮ A SYMBOLŮ
P1: Nominální parametry na prvotní straně.
P2: Nominální napětí, frekvence.
P3: Nominální proud.
P4: Nominální parametry na druhotné straně.
P5: Sumární maximální příkon zatížení.
P6: Nominální proud.
P7: Rozsah teploty prostředí, v němž se výrobek může nacházet.
P8: Maximální teplota povrchu výrobu, na kterou se tento může nahřát.
P9: Výrobek splňuje požadavky nařízení Evropské unie (EU).
P10: Třída II. Výrobek, v němž ochranu před úrazem elektrickým proudem, vedle základní izolace, zajišťuje použitá dvojí izolace anebo posílená izolace.
P11: Výrobek zaručuje napájení osvětlovacího obvodu bezpečným napětím.
P12: Symbol znamená možnost instalace a používání výrobku v/na podkladu z normálně hořlavého materiálu.
P13: Ochrana před stálými částicemi většími nežli 12mm.
P14: Prohlášení o shodě potvrzující kvalitu výroby s přijatými standardami na území celní unie.
OCHRANA ŽIVOTNÍHO PROSTŘEDÍ
Dbej o čistotu a životní prostředí. Doporučujeme třídění poobalových odpadků.
P16: Toto značení poukazuje na nutnost sběru tříděného opotřebovaného elektro zboží. Takto označené výrobky nelze vyhazovat spolu s jinými odpadky, nedodržení tohoto zákazu bude trestáno pokutou. Tyto výrobky mohou být lidskému zdraví škodlivé, musí být zvlášť zracovávány, utilisovány, ničeny. Linformace o místech sběru takových produktů poskytují místní úřady anebo prodejce tohoto zboží. Spotřebované zboží může být také předáno prodejci, v případě nákupu nového produktu v množství nikoliv větším nežli nové zboží téhož druhu. Výše uvedená pravidla se týkají oblasti Evropské unie. V jiných státek je nutno držet se předpisů tam platných. V dané oblasti doporučujeme mkontakt s distributorem daného výrobku.
POZNÁMKY / DOPORUČENÍ
Nedodržování pokynů tohoto návodu může zapříčinit požár, opaření, zranění elektrickým proudem, fyzická zranění a jiné hmotné i nehmotné škody. Další informace o výrobcích značky Kanlux jsou dostupné na: www.kanlux.com
Kanlux SA neodpovídá za škody vzniklé následkem nedodržování pokynů tohoto návodu.

SK

URČENIE / POUŽITIE
Výrobok určený na napájanie nízkonapäťových lámp LED napájaných prúdom (350mA; 700mA).
MONTÁŽ
Technické zmeny sú vyhradené. Pred pristípenim k montáži sa oboznámte s nívodom. Montáž by mala vykonávať patrične oprávnená osoba. Všetky úkony vykonávajte pri vypnutom napájaní. Zachovajte zvláštnu opatrnosť. Použite správne vybraté priemery napájacích vodičov. Konce vodičov odizolujte na príslušnej dĺžke. Dajte zvláštný pozor na správnu polaritu vodičov ('+' - POSITIVE,'–' - NEGATIVE). Pred prvým použitím sa ubezpečte ohľadne správnosti mechanického upevnenia a elektrického prepojenia. Výrobok sa môže zapojiť do elektrickej siete, ktorá splňa právne určené kvalitatívne energetické štandardy.
FUNKČNÉ VLASTNOSTI
Výrobok na použitie vnútri miestností. Výrobok je vybavený ochranou: nadprúdovou, proti preťaženiu, termickou a skratovou.
POKYNY K PREVÁDZKE / ÚDRŽBA
Konzerváciu vykonávajte pri vypnutom napájaní. Čistite len jemnou a suchou tkaninou. Nepoužívajte chemické čistiace prostriedky. Výrobok nezakrývajte. Zabezpečte voľný prísun vzduchu. Výrobok nepoužívajte v mieste, kde sú nevhodné nevhodné podmienky prostredia napr. prach, peľ, voda, vlkosť, vibrácie apod. V prípade zafungovania termickej alebo skratovej ochrany odpojte napájacie napätie. Odporúča sa skontrolovať správnosť všetkých prípojov a prvkov osvetľovacieho systému. Pred opätovným zapnutím sa odporúča niekoľkominútová prestávka. Nerozoberateľný výrobok. Nie je vhodný pre samostatné opravy.
VYSVETLÍVKY POUŽITÝCH OZNAČENÍ A SYMBOLOV
P1: Menovité parametre na primárnej strane.
P2: Menovité napätie, frekvencia.
P3: Menoviý prúd.
P4: Menovité parametre na sekundárnej strane.
P5: Súhrnný maximálny výkon zaťaženia.
P6: Menoviý prúd.
P7: Rozmedzie teploty okolia, ktorému môže byť výrobok vystevený.
P8: Maximálna teplota povrchu výrobku, na ktorú sa môže zahriať.
P9: Výrobok splňa požiadavky Smerníc Európskej únie (EU).
P10: Trieda II. Výrobok, v ktorom ochrana proti úrazu elektrickým prúdom je dosianutá, okrem základnej izolácie, použitím dvojitej alebo spevnenej izolácie.
P11: Výrobok zaručuje napájanie osvetľovacieho obvodu bezpečným napätím.
P12: Bezpečnostný transformátor odolný proti skratu.
P13: Symbol znamená možnosť inštalácie a používania výrobku v/na podloží z materiálu normálne horľavého.
P14: Ochrana proti pevným telesám s veľkosťou nad 12mm.
P15: Prehlásenie o zhode potvrdzujúce kvalitu výroby s prijatými štandardami na území colnej únie.
OCHRANA ŽIVOTNÉHO PROSTREDIA
Dbajte na čistotu a životné prostredie. Odporúčame triedenie obalového odpadu.
P16: Toto označenie poukazuje na nutnosť selektívneho zberu opotrebovanej elektrickej a elektronickej techniky. Takto označené výrobky sa nesmejú, pod hrozbou pokuty, vyhadzovať do obyčajných košov spolu s ostatným odpadom.
Tieto výrobky môžu byť škodlivé životnému prostrediu a ľudskému zdraviu, vyžadujú špeciálnu formu spracovania / spätného získavania / recyklingu / utilizácie. Informácie o miestach zberu/odberu poskytujú miestné orgány a predajci tohto druhu techniky. Opotrebovaná technika môže byť tiež vrátená predajcovi, a to v prípade nákupu nového výrobku v množstve nie väčšiom ako nová kupovaná technika rovnakého druhu. Tieto zásady sa týkajú územia Európskej únie. V prípade iných krajín dodržujte právne regulácie platné v danej krajine. Odporúča sa kontaktovať distribútora nášho výrobku na danom území.
POZNÁMKY / POKYNY
Nedodržiavanie pokynov tohto návodu môže viesť napr. k vzniku požiaru, opareniu, úrazu elektrickým prúdom, telesným úrazom a dalším hmotným a nehmotným škodám. Dodatočné informácie o výrobkoch značky Kanlux sú dostupné na: www.kanlux.com
Kanlux SA Nenesie zodpovednoť za následky vyplývajúce z nepodriadenia sa pokynom tohto návodu.

HU

RENDELTETÉS / ALKALMAZÁS
A termék alkalmas a törpefeszültségű, (350mA; 700mA) -es árammal hajtott LED izzók táplálására.
SZERELÉS
Műszaki változás fenntartva. A szerelés előtt olvassa el a szerelési útmutatót.
A szerelést csak az erre jogosult személy végezheti. A szerelés valamennyi lépését kikapcsolt áram mellett kell végezni!. A szerelés különös óvatosságot igényel! Alkalmazza a megfelelő átmérőjű tápvezetékeket. A vezetékvégeket szigetelje le a megfelelő hosszúságban. Különösen ügyeljen a vezetékek megfelelő polaritására ('+' - POSITIVE '–' - NEGATIVE). Az első használat előtt ellenőrizze a mechanikus rögzítés és az elektromos összekötés megfelelősségét. A termék kapcsolható a jogszabályban meghatározott minőségi követelményeknek megfelelő áramhálózathoz.
FUNKCIONÁLIS JELLEMVONÁSOK
A termék csak beltérben használható. A termék el van látva túláramvédelemmel, túlterhelés elleni védelemmel, hővédelemmel és rövidzárvédelemmel.
HASZNÁLATI JAVASLATOK / KARBANTARTÁS
Karbantartás csak a kikapcsolt áramellátással végezhető. Tisztítás kizárólag finom és száraz textilruhákkal végezhető. Tilos a vegyi tisztítószerek használata. A terméket lefedni tilos. Biztosítsa a levegő szabad eljutását a termékhez. A termék kedvezőtlen - por, víz, pára, rezgések stb. - környezetben nem használható. A hővédelem vagy rövidzár elleni védelem bekapcsolása esetén kapcsolja le a tápfeszültséget. Javasolt a világítórendszer valamennyi elemének és csatlakozásának az ellenőrzése. Néhány perces szünet javasolt a következő bekapcsolás előtt. A termék nem szétszerelhető, házilag nem javítható.
AZ ALKALMAZOTT JELEK ÉS SZIMBÓLUMOK MAGYARÁZATA
P1: Névleges paraméterek elsődleges oldalon.
P2: Névleges feszültség, frekvencia.
P3: Névleges áram.
P4: Névleges paraméterek másodlagos oldalon.
P5: A megterhelés összesített maximális teljesítménye.
P6: Névleges áram.

P7: A termék környezetének hőmérsékleti köre.
P8: A termék felületének maximális hőmérséklete.
P9: A termék megfelel az Európai Uniós irányelvek követelményeinek.
P10: II osztály. Olyan termék, amelyben az alapvető szigetelésen kívül áramütés elleni védő elemként található még a dupla vagy erősített szigetelés.
P11: A termék garantálja a fényáramkör biztonsági feszültséggel történő táplálását.
P12: A biztonsági transzformátor rövidzár-álló.
P13: Ez a szimbólum azt jelenti, hogy a termék szerelhető a normális körülményekben gyúlékony alapon.
P14: Védelem a 12 mm-nél nagyobb szilárd testek ellen.
P15: A termék Vámunió területén elismert szabványok szerinti minőségét igazoló Megfelelőségi Tanúsítvány.

KÖRNYEZETVÉDELEM
Ügyeljen a tisztaságra és a környezetre. Javasolt a csomagolási hulladék szegregációja.
P16: Ez a jel mutatja az elhasználódott elektromos és elektronikus berendezés szelektív gyűjtésének a szükségességét. Így megjelölt termékek a bírság kiszabásának a terhe alatt szokásos szeméttárolóba nem dobhatók ki. Ilyen termékek károsak lehetnek a környezetre és az emberi egészségre, a feldolgozás / újrahasznosítás / kezelés / hatástalanítás különös formáját igénylik. Információk a gyűjtőhelyekre vonatkozóan a helyi hatóságoktól vagy az érintett berendezés forgalmazóitól kaphatók. Az elhasználódott berendezést az eladója is köteles átvenni az új ugyanilyen típusú berendezés ugyanilyen mennyiségben történő vásárlása esetén. A fenti szabályok az Európai Unió területén érvényesek. Más ország esetén az adott ország területén hatályos jogszabályokat kell alkalmazni. Lépjen kapcsolatba a termékeink adott területen működő forgalmazójával.

TANÁCSOK / JAVASLATOK
A jelen útmutató figyelmen kívül hagyása a tűz, áramütés, égés, testi sérülés és egyéb anyagi és nem anyagi kár veszélyével járhat.
További információ a Kanlux termékeiről a www.kanlux.com weboldalon kapható. Kanlux SA nem vállal felelősséget a jelen útmutató figyelmen kívül hagyásának az eredményeiért.

RO/MD

SCOPUL / FOLOSIREA
Produsul destinat să furnizeze lămpi LED (12V) de joasă tensiune alimentata cu curent electric (350mA; 700mA).

MONTAJUL
Modificări tehnice rezervate. Înainte de a trece pentru instalarea citeşte instrucţiună. Persoană de instalare ar trebui să fie cu autoritatea competentă. Orice acţiune face după oprirea alimentării. Trebuie făcută atenţia mare. Utilizatii alese în mod corespunzător diametrurile de cabluri de alimentare. Sfarsiturile de cabluri ar trebui să fie izolate, la lungimea corespunzătoare. Acorde o atenţie deosebită la corectitudinia polaritatii cablarii ('+' - POSITIVE, '–' - NEGATIVE). Înainte de prima utilizare, asiguraţi-vă că o conexiune buna de montare mecanice si electrice. Produsul poate fi conectat la reţea, care să corespundă standardelor de calitate definite de legislaţia de energie.

CARACTERSTICE FUNCTIONALE
Utilizaţi numai în interiorul. Produsul este dotat cu securitatea de: supracurent, supraîncărcare, termice si scurt-circuit.

RECOMANDARILE DE OPERARE / INTRETINERE
Întreţinerea se face cu alimentarea oprita. Curată numai cu ţesături delicate şi uscate. Nu folosiţi detergenţi chimice. A nu se acoperă produsul. Asigură accesul liber de aer. Nu se utilizează produsul într-un loc în cazul în care predomină condiţiile de mediu negative, cum ar fi murdărie, praf, apa, umiditate, vibraţii, etc. În cazul de activare protecţiel termică sau de circuit scurt, deconectaţi tensiunea de alimentare. Se recomandă pentru a verifica corectitudinea toatelor conexiunilor şi elementelor ale sistemului de iluminat. Înainte de a aprinde din nou este recomandabil să face pauze de câteva minute. Produsul nu se descompune. Nu este potrivit pentru reparatii.

EXPLICAREA DE MARCII SI SIMBOLURILE UTILIZATE
P1: Parametrii nominali pe partea originale.
P2: Tensiunea nominală, frecvenţă.
P3: Curent electric nominal.
P4: Parametrii nominali pe partea secundare.
P5: Puterea totală maximă de încărcarea.
P6: Curent electric nominal.
P7: Domeniul temperaturii mediului ambiant, la care poate fi expus produsul.
P8: Temperatură maximă de suprafaţă a produsului la care el se poate incălzi.
P9: Produs este conform cu directivele Uniunii Europene (UE).
P10: Clasa II. Produsul, în care protecţia împotriva şocurilor electrice îndeplineşte, în afară de izolaţia de bază, aplică izolatie duble sau întărită.
P11: Produsul oferă alimentarea circuitului de iluminat în condiţii de siguranţă.
P12: Transformatoare de siguranţă rezistente la scurt circuit.
P13: Indică posibilitatea de instalare şi de utilizare a produsului în / pe pe suprafaţă inflamabile în mod normal.o.
P14: Protecţia împotriva corpurile solide mai mari de 12mm.
P15: Certificatul de conformitate confirmă calitatea producţiei cu standardele aprobate pe teritoriul Uniunii Vamale.

PROTECŢIE MEDIULUI
Ai grijă de curăţenia şi a mediului. Vă recomandăm segregarea de deşeuri după ambalajele.
P16: Această etichetă indică necesitatea de colectarea separată a deşeurilor de echipamente electrice şi electronice. Produsele, astfel etichetate, sub sancţiunea amenzii, nu aveţi posibilitatea să aruncaţi la gunoi ordinar, împreună cu alte deşeuri. Aceste produse pot fi dăunătoare pentru mediul ambiant şi sănătatea umană, necesită forme speciale de tratare / valorificare / reciclare / eliminare. Informaţile referitoare la punctele de colectare / primirii dau autorităţile locale sau distribuitor de astfel de echipamente. Echipament folosit poate fi de asemenea plasat la vânzătorul, atunci când achiziţionează un produs nou într-o sumă nu mai mare decât noi echipamente achiziţionate în acelaşi fel.
Aceste norme se aplică în zona Uniunii Europene. În cazul altor ţări ar trebui să se aplice reglementările legale în vigoare în ţară. Vă recomandăm să contactaţi distribuitorul de produse noastre din zona dumneavoastră.

COMENTARII / SUGESTII
Ne folosirea recomandărilor din acest ghidul poate duce la crearea unui astfel de incendiu, arsuri, un şoc electric, leziuni fizice şi alte daune materiale şi nemateriale. Informaţii suplimentare despre produse de marcă Kanlux sunt disponibile la: www.kanlux.com.
Kanlux SA nu este responsabil pentru orice consecinţele care rezultă din nepăstrarea recomandărilor dîn acest manual.

GR

ΠΡΟΟΡΙΣΜΟΣ / ΧΡΗΣΗ
Προϊόν προορισμένο για τροφοδοσία λαμπτήρων χαμηλής τάσης LED με ηλεκτρική τροφοδοσία (350mA; 700mA).

ΣΥΝΑΡΜΟΛΟΓΗΣΗ
Διατηρείται δικαίωμα τεχνικών τροποποιήσεων. Πριν από τη συναρμολόγηση διαβάστε τις οδηγίες χρήσης. Τη συναρμολόγηση πρέπει να πραγματοποιήσει ένα εξουσιοδοτημένο και εξειδικευμένο πρόσωπο. Όλες οι ενέργειες πρέπει να πραγματοποιούνται με τη σβησμένη τροφοδοσία. Πρέπει να λάβετε τα μέτρα ειδικής προστασίας. Χρησιμοποιείτε σχετικέςκατάλληλες διαμέτρους των καλωδίων τροφοδοσίας. Πρέπει να αφαιρέσετε μόνωση από τις άκρες καλωδίων κατάκατάλληλο μήκος. Δώστε ειδική σημασσία στην ορθότητα πόλωσης καλωδίων ('+' - POSITIVE, '–' - NEGATIVE). Πριν από την πρώτη χρήση πρέπει να επιβεβαιωθείτε εάν η μηχανική συναρμολόγηση και η ηλεκτρική σύνδεση είναι εντάξει. Το προϊόν μπορεί να συνδεθεί στην τροφοδοσία που εκπληρώνει τις ποιοτικές απαιτήσεις ενέργειας σύμφωνα με την ισχυούσα νομοθεσία.

ΛΕΙΤΟΥΡΓΙΚΑ ΧΑΡΑΚΤΗΡΙΣΤΙΚΑ
Προϊόν για εσωτερική χρήση. Προϊόν είναι εξοπλισμένο με τα προστατευτικά στοιχεία: τηκτή ασφάλεια, προστασία από υπερφόρτωση, θερμική ασφάλεια και προστασία από βραχυκύκλωμα.

ΣΥΣΤΑΣΕΙΣ ΧΡΗΣΗΣ / ΣΥΝΤΗΡΗΣΗ
Πραγματοποιείτε τις ενέργειες συτήρησης χωρίς τροφοδοσία. Καθαρίζετε το προϊκόν μόπνο με χρήση μαλακών και καθαρών υφασμάτων. Μην χργσιμοποιείτε χημικά καθαριστικά μέσα. Μην καλύπτετε το προϊόν. Εξασφαλίζετε ελέυθερο εξαερισμό. Μην χρησιμοποιείτε το προϊόν στους χώρους που κυριαρχούν ακατάλληλες συνθήκες λειτουργάις πχ. σκόνη, νερό, υγρασία, δινήσεις κλπ. Σε περίπτωση λειτουργίας της θερμικής προστασία ή της προστασίας από βραχυκύκλωμα πρέπει να διακόψετε τροφοδοσία. Προτείνεται ελέγχο ορθότητας όλων των συνδέσεων και των εξαρτημάτων του συστήματος φωτισμού. Πριν να ξανάψετε το προϊόν προτείνεται κάποια λεπτά διακοπή. Προϊόν δεν αποσυναρμολογείται. Δεν είναι προορισμένο για ατομική επισκευή.

ΕΞΗΓΗΣΕΙΣ ΣΗΜΑΣΙΑΣ ΤΩΝ ΧΡΗΣΙΜΟΠΟΙΗΜΕΝΩΝ ΣΥΜΒΟΛΩΒΝ
P1: Ονομαστικές παράμετροι στην αρχική πλευρά.
P2: Ονομαστική τάση, συχνότητα.
P3: Ονομαστικό ρεύμα.
P4: Ονομαστικές παράμετροι στη δευτερευούσα πλευρά.
P5: Συνολική μέγιστη ισχύς φορτίου.
P6: Ονομαστικό ρεύμα.
P7: Φάσμα θερμοκρασίας του περιβάλλοντος στην οποία το προϊόν μπορεί να εκτεθεί.
P8: Μέγιστη θερμοκρασία της επιφάνειας του προϊόντος έως την οποία μπορεί να ζεσταθεί.
P9: Το προϊόν πληρώνει τις απαιτήσεις των Οδηγιών της Ευρωπαϊκής Ένωσης (UE).
P10: Κατηγορία II. Το προϊόν στο οποίο η προστασία από ηλεκτροπληξία παρέχεται βασική μόνωση και χρησιμοποιημένη διπλή μόνωση ή ενισχυμένη μόνωση.
P11: Προϊόν εγγύθεται τροφοδοσία του κυκλώματος φωτισμού με ουδέτερη τάση.
P12: Μετασχηματιστής ασφαλείας ανθεκτικός σε βραχυκύκλωμα.
P13: Το σύμβολο σημαίνει ότι το προϊόν μπορεί να συναρμολογηθεί και να χρησιμοποιηθεί μέσα/πάνω στην κανονικά εύφλεκτη βάση.
P14: Προστασία από στερεά σώματα μεγαλύτερα από 12mm.
P15: Πιστοποιητικό πιστότητας που επιβεβαιώνει την ποιότητα παραγωγής με τα εγκεκριμένα πρότυπα στο έδαφος της Τελωνειακής Ένωσης.

ΠΡΟΣΤΑΣΙΑ ΠΕΡΙΒΑΛΛΟΝΤΟΣ
Προστατεύετε το φυσικό περιβάλλον. Προτείνουμε να διαχωρίζετε απόβλητα αποσυσκευασίας.
P16: Αυτό το σύμβολο σημαίνει ανάγκη διαλεκτικής συγκέντρωσης ηλεκτρικών και ηλεκτρονικών αποβλήτων. Το προϊόν με αυτό το σύμβολο, υπό κύρωση προστίμου, δεν πρέπει να απορρίπτεται μαζί με οικιακά απορρίμματα. Αυτά τα προϊόντυα μπορούν να είναι βλαβερά για το φυσικό περιβάλλον και για την υγεία ανθρώβπων, απαιτούνται την ειδική διαδικασία αναμόρφωσης / ανακύκλωσης / εξουδετέρωσης. Πληροφορίες για κέντα συλλογής αποβλήτων είναι διαθέσιμες σε δημόσιες αρχές ή στον πωλητή αυτών των συσκευών. Μπορείτε ακόμη να επιστρέφετε τις μεταχειρισμένες συσκευές στον πωλητή σε περίπτωση αγοράς της καινούριας συσκευής, αλλά σε ποσότητα όχι μεγαλύτερη από την καινούρια συσκευή που αγοράζετε. Οι παραπάνω κονονισμοί αφορούν την Ευθρωπαϊκή Ένωση. Σε περίπτωση άλλων κρατών πρέπει να παρακολουθείτε διατάξεις που ισχύουν σε αυτό το κράτος. Προτείνεται να επικοινωνήσετε με τον εκπρόσωπό μας.

ΠΑΡΑΤΗΡΗΣΕΙΣ / ΟΔΗΓΙΕΣ
Αμέλεια των κανονισμών της παρούσας οδηγίας μπορεί να προκαλέσει πχ. πυρκαγιά, έγκαυμα, ηλεκτροπληξία, τραυματισμό, υλικές και αύκλες ζημιές. Πρόσθετες πληροφορίες για τα άλλα προϊόντα της μάρκας Kanlux είναι διαθέσιμα σε: www.kanlux.com
Η Kanlux SA Δε φέρει καμία ευθύνη γιαι αποτελέσματα πόυ προκύπτουν από αμέλεια των κανονισμών της παρούσας οδηξγίας.

MK

НАМЕНА / УПОТРЕБА
Производ наменет за напојување на ЛЕД ламби со низок напон, кои што се напојувани со струја (350мА; 700мА).

МОНТАЖА
Заштитено право за технични промени. Пред да пристапите кон монтирањето запознајте се со инструкцијата за инсталација. Монтирањето треба да се изврши од страна на лице, кое што поседува соодветни овластувања. Сите дејности треба да се одвиваат при изклучено напојување. Треба да се биде многу внимателен. Да се користат соодветно избрани дијаметри на проводниците за напојување. Краевите на проводниците треба да се изолираат на соодветна должина. Посебно да се посвети внимание на правилноста на поларизацијата на жиците ('+' - POSITIVE, '–' - NEGATIVE). Пред првата употреба треба да бидеме сигурни во правилното механично зацврстување и во правилното електрично поврзување. Производот може да се приклучи до напојувачка мрежа, која што ги исполнува стандардите за квалитет на енергијата, коишто се правно одредени.

ФУНКЦИОНАЛНОСТ
Производот да се употребува во затворен простор. Производот е опремен со заштита: пред висок напон, преоптоварување, термична заштита и краток спој.

ОПЕРАТИВНИ ПРЕПОРАКИ / КОНЗЕРВАЦИЈА
За време на конзервацијата да се изклучи од струја. Да се чисти изклучиво со деликатни и суви ткаенини. Да не се употребуваат хемиски материи за време на чистењето на производот. Производот да не се покрива. Да се обезбеди слободен пристап на воздух. Производот да не се употребува во место каде што преовладуваат неповолни услови во околината на пример. прашина, прав, вода, влага, вибрации и слично. Во случај на активирање на термичката заштита или на заштитата пред краток спој да се изклучи напојувањето. Се препорачува контрола за исправноста на сите конекции и елементи на системот за осветлување. Пред повторно да биде вклучена препорачливо е неколку минути одмор. Производот не може да се демонтира. Не е оспособен за самостојна поправка.

ОБЈАСНУВАЊА ЗА УПОТРЕБЕНИТЕ ОЗНАЧУВАЊА И СИМБОЛИ
P1: Номинални параметри на оригиналната страна.
P2: Номинален напор, фреквенција.
P3: Номинална струја.
P4: Номинални параметри на втората страна.
P5: Вкупна максимална моќ на оптоварување.
P6: Номинална струја.
P7: Опсег на температурата на околината, на која што може да биде изложен производот.
P8: Максимална температура на површината на производот, до која што тој може да се загрева.
P9: Производот ги исполнува барањата на Директивите на Европската Унија (ЕУ).
P10: Класа II. Производ, при кој што, освен основната изолација заштита пред електричен удар исполнува и применета на двојна и засилена изолација.
P11: Производот овозможува напојување на проводникот за осветлување со безбеден напон.
P12: Трансформатор за безбедност отпорен на краток спој.
P13: Симболот укажува на можноста за инсталација и употреба на производот во/на површина од нормално запалив материјал.
P14: Заштита од постојани тела поголеми од 12мм.
P15: Потврда на квалитет на производството со одобрените стандарди на територијата на Царинската унија.

ЗАШТИТА НА ЖИВОТНАТА СРЕДИНА
Грижи се за чистотата и животната средина. Се препорачува сегрегација на отпадот од амбалажата.
P16: Ова означување укажува на безусловно селективно собирање на отпадот од електричната и електронската опрема. Така означените производи, не може да се изфрлаат во нормално ѓубре заедно со другиот отпад. Во спротивно ќе следи казна. Таквите производи можат да бидат штетни за животната средина и здравјето на луѓето, потребуваат специјална форма на обработка / обновување / рециклирање / неутрализирање. Информации во врска со местата за собирање/прием даваат локалните власти или продавачите на таков вид на уреди. Употребените уреди може да се дадат исто така кај продавачите, во случај на купување на нов производ во количина не поголема од ново купениот уред од истиот вид. Овие правила важат на областа на Европската Унија. Во случај на други земји треба да се применуваат законските прописи, коишто обврзуваат во дадената држава. Препорачуваме контакт со дистрибуторот на нашиот производ на дадената област.

КОМЕНТАРИ / ПРЕДЛОЗИ
Непочитување на препораките на дадената инструкција може да доведе до на пример. настанување на пожар, изгореници, изгореници од електрична струја, физички повреди и други материјални и нематеријални штети.
Дополнителни информации за продуктите на марката Kanlux се достапни на : www.kanlux.com
Kanlux SA не сноси одговорност за последиците, коишто произлегуваат од непочитувањето на препораките на дадената инструкција.

SI

NAMEN / UPORABA
Proizvod namenjen napajanju nizkonapetostnih LED svetilk napajanih z električnim tokom (350mA; 700mA).

MONTAŽA
Tehnične spremembe pridržane. Pred montažo preberite navodila za uporabo.
Montirati sme samo oseba, ki ima primerne kvalifikacije. Montažo naredite pri izključenem napajanju. Bodite pri montaži pazljivi. Uporabljajte primerne napajalne kable, ki so v primerenem premeru. Konci kablov morajo biti odizolirani na primerno dolžino. Bodite pozorni, da bi bila polarizacija kablov pravilna ('+' - POSITIVE, '–' - NEGATIVE). Pred prvo uporabo, se morate prepričati, da je montaža narejena pravilno in je pravilno vključena v električno instalacijo. Proizvod vključite samo v pravilno električno instalacijo, ki ustreza kakovostnim standardom, ki so v skladu z zakonom.

FUNKCIONALNI ZNAČAJI
Proizvod namenjen notranji uporabi. Proizvod vsebuje nadtokovno zaščito, zaščito proti preobremenjenosti, termično zaščito ter zaščito pred kratkimi stiki.

NAVODILA ZA RAVNANJE / VZDRŽEVANJE
Vzdrževati samo pri izključenju iz elektronske mreže. Za čiščenje uporabljajte samo suhe in mehke tkanine. Ne smete uporabljati nobenih detergentov (zlasti kemičnih). Ne smete zakrivati proizvoda. Proizvod mora imeti neposrede dostop k zraku. Proizvod ni namenjen za uporabo na prostoru, kjer so nekoristni pogoji, npr. prah, voda, vlaga, vibracije itd. V primeru, ko se vklopita termična zaščita ali proti napetostna zaščita, takoj morate izklopiti iz električne mreže. Priporočamo kontrolirati pravilno delovanje vseh spojev in elementov, ki sestavljajo osvetlitven sistem. Pred novim prižigom (po ugasnitvi) priporočamo narediti kratko, nekajminutno pavzo. Proizvod ni demontiran. Ni namenjen neodvisnemu popravilu.

OBJASNITEV UPORABLJENIH OZNAČITEV IN SIMBOLOV
P1: Imenski parametri na prvotni strani.
P2: Nazivna napetost, frekvenca.
P3: Nazivni tok.
P4: Imenski parametri na drugotni strani.
P5: Sumarična maksimalna moč obremenitve.
P6: Nazivni tok.
P7: Razpon temperature okolja, na katero je lahko izpostavljen produkt.
P8: Maksimalna temperatura površja produkta do katere se produkt lahko razgreje.
P9: Proizvod je v skladu s pogoji direktive Evropske Unije (EU).
P10: 2. razred. Pomeni, da zaščito pred električnim šokom, razen osnovne izolacije, izpolnjuje tudi uporabljena dvojna ali utrjena izolacija.
P11: Proizvod garantira napajanje svetilnega kroga varno napetostjo.
P12: Zaščitni transformator odporen proti kratkim stikom.
P13: Ta simbol pomeni, da montaža in uporaba sta možna na/v normalno vnetljivi osnovi.
P14: Zaščita pred trdimi telesi o velikosti večji kot 12 mm.
P15: Potrdilo o skladnosti kakovosti proizvodnje s standardi, ki so potrjeni na ozemlju carinske unije.

VARSTVO OKOLJA
Skrbite za naravno okolje in čistočo. Priporočamo segregacijo embalažnh odpadkov.
P16: Ta označitev pomeni, da je selektivno zbiranje izrabljenih električnih in elektroničnih strojev obvezna. Ti proizvodi so lahko škodljivi za okolje in ljudsko zdravje, za to zahtevajo specialistične forme varovanja / recikliranja / uničenja.
Tak označenih proizvodov, pod pretnjo kazni z globo, ne smete odstranjevati v običajna smetišča, skupaj z drugimi odpadki. Informacije o zbirnih centrih najdete v informacijskem centru lokalnih uprav ali pri sprodajalcu. Izrabljene stroje lahko oddajate prodajlcu, v primeru nakupu novega stroja in v količini ne večji kot količina novega stroja istega tipa. Te regulacije se tičejo Evropske Unije. V primeru drugih držav, se morate ravnati po regulacijah obveznih v teh državah. Takrat priporočamo kontakt s distributerjem naših proizvodov.

OPOMBE / POMOČ
Neupoštevanje teh navodilih za uprabo, lahko povzroči ogroženje s požarom, elektrošokom, telesno poškodbo ter drugimi materialnimi in nematerialnimi poškodbami. Dodatne informacije o proizvodih podjetja Kanlux, najdete na www.kanlux.com
Kanlux SA ni odgovoren za poškodbe, ki so povzročene zaradi neupoštevanja navodil za uporabo.

RS/HR

NAMENA/UPOTREBA
Proizvod namenjen za napajanje niskonaponskih LED svetiljka koje se napajaju strujom od (350mA; 700mA).

MONTAŽA
Zadržano pravo na tehničke izmene. Pre početka montaže pročitajte uputstvo.
Montažu po mogućnosti mora da vrši stručno lice. Sve radnje obavljajte nakon isključenja napajanja. Sačuvajte posebnu opreznost. Koristite pravilno odabrane prečnike napojnih kablova. Krajeve kablova izolirajte na odgovarajćoj dužini. Obratite posebnu pažnju na korektnost polarizacije kablova. ('+' - POSITIVE, '–' - NEGATIVE). Pre prvog puštanja u rad proverite je li proizvod montiran i priključen na struju na pravilan način. Proizvod može biti priključen na napojnu mrežu koja zadovoljava zakonski određene standarde za kvalitet električne energije.

FUNKCIONALNE OSOBINE
Proizvod koristi se unutra. Proizvod je opremljen zaštitnim elementima: nadstrujne zaštite, zaštite od preopterećenja, termičke zaštite i zaštite od kratkog spoja.

PREPORUKE U VEZI EKSPLOATACIJE / KONZERVACIJA
Konzervaciju obavljajte nakon isključenja napona. Za čišćenje koristite isključivo suve, meke tkanine. Ne koristite hemijska sredstva za čišćenje.
Ne pokrivajte proizvod. Obezbedite slobodan pristup vazduha. Ne koristite proizvod u mestu sa nekorisnim uslovima okoline npr. prljavština, prašina, voda, vlaga, vibracije i sl. U slučaju aktivacije termičke zaštite ili zaštite od kratkog spoja isključite napojni napon. Preporučujemo kontrolu termičke zaštite svih priključka i elemenata rasvetnog sistema. Pre ponovno uključenje preporučujemo nekoliko minuta pauze. Proizvod ne može se demontirati. Nije pogodan za samostalne popravke.

OBJAŠNJENJA ZNAČENJA ISKORIŠĆENIH OZNAKA I SIMBOLA
P1: Nazivni parametri na primarnoj strani.
P2: Nazivni napon struje, frekvencija.
P3: Nazivna struja.
P4: Nazivni parametri na sekundarnoj strani.
P5: Sumarna maksimalna snaga opterećenja.
P6: Nazivna struja.
P7: Opseg temperature sredine kojoj može biti izložen proizvod.
P8: Maksimalna temperatura zagrevanja površine proizvoda.
P9: Proizvod u skladu sa zahtevima Direktiva Evropske unije (EU).
P10: Klasa II. Proizvod zaštićen od udara električne struje, osim osnovne izolacije, duplom ili ojačanom izolacijom.
P11: Proizvod garantira napajanje potpuno bezbednim naponom.
P12: Transformator otporan na kratak spoj.
P13: Simbol označava mogućnost montaže i korišćenja proizvoda u/na podlogu od normalno zapaljivih materijala.
P14: Zaštita od ulaska čvrstih tela većih od 12 mm.
P15: Potvrda kvaliteta proizvodnje prema usvojenim standardima na teritoriji Carinske unije

ZAŠTITA ŽIVOTNE SREDINE
Održavajte čistoću i brinite o životnoj sredini. Preporučujemo segregaciju otpada od ambalaže.
P16: Takva oznaka pokazuje potrebu selektivnog skupljanja potrošenih električnih i elektronskih uređaja. Tako označenih proizvoda, pod pretnjom novčane kazne, ne može da se baca u obično smeće zajedno sa drugim otpadima. Takvi proizvodi mogu da budu štetni po životnu sredinu te ljudsko zdravlje, zahtevaju specijalno prerađivanje / ponovno korišćenje / recilkaža / onesposobljenje. Informacijama o stanicama za sakupljanje/prijem raspolaže lokalna vlast ili prodavci takve opreme.
Potrošenu opremu također se može predati kod prodavca, u količini koja nije veća nego kod novo kupljenog uređaja iste vrste. Ovi principi se tiču područja Evropske unije. Preporučujemo kontakt sa distributerom našeg proizvoda na datom području.

PRIMEDBE / UPUTSTVA
Nepridržavanje toga uputstva može dovesti do požara, opekotine, udara struje, telesne povrede, te druge materijalne i nematerijalne štete. Dodatne informacije o proizvodima Kanlux potražite na: www.kanlux.com
Kanlux SA ne snosi odgovornost za bilo kakvu štetu koja nastane zbog nepridržavanja ovog uputstva.

BG

ПРЕДНАЗНАЧЕНИЕ / ИЗПОЛЗВАНЕ
Продукта е предназначен за захранване на токово захранвани (350mA; 700mA) лампи LED работещи с ниско напрежение .

МОНТАЖ
Технически промени запазени. Преди монтаж да се прочетете инструкцията. Монтаж следва да е извършен от лице притежаващо съответни разрешения. Всяко действие да се извършва при изключено захранване. Трябва да се предприееме специални грижи. Да се потребяват правилно избрани диаметри захранващите кабели. Краищата на кабелите да се изолира на правилна дължина. Да се обърне специално внимание на точността на полярност на кабелите ('+' - POSITIVE, '–' - NEGATIVE). Преди първа употреба уверете се, че механичното монтиране и електрическата връзка са правилни. Продуктът може да бъде включен към електрическата мрежа, която отговаря на стандарти за качество на енергията определени от законодателството.

ФУНКЦИОНАЛНИ ХАРАКТЕРИСТИКИ
Да се използва продукта вътре в помещенията. Устройството е оборудвано със защита от: свръхток, претоварване, късо съединение и термична защита.

ПРЕПОРЪКИ ЗА ЕКСПЛОАТАЦИЯ/КОНСЕРВАЦИЯ
Консервация да се извършва при изключено захранване. Да се почиства само с деликатни и сухи тъкани. Да не се използват химически почистващи препарати. Да не се закрива продукта. Да се осигури свободен достъп до въздуха. Да не се използва продукта на място, където има неблагоприятни атмосферни условия, като прах, вода, влага, вибрации и др. В случай на активиране на термична защита или защита от късо съединение, изключете захранващото напрежение. Препоръчително е да се провери верността на всички връзки и елементи на осветителната система. Преди повторното включване препоръчително е да се прекъсне за няколко минути. Продукта не се разглобява. Не е подходящ за ремонт на своя отговорност.

ОБЯСНЕНИЕ НА ИЗПОЛЗВАНИТЕ ЗНАЦИ И СИМВОЛИ
P1: Номинални параметри на първичната страна.
P2: Номинално напрежение, честота.
P3: Номинален ток.
P4: Номинални параметри на вторичната страна.
P5: Максимална обща мощност на натоварване.
P6: Номинален ток.
P7: Температури на околната среда, на която може да бъде изложен продукта.
P8: Максимална температура на повърхността на продукта, до която той може да се стопли.
P9: Продуктът е в съответствие с Директивите на Европейският Съюз (ЕС).
P10: Класа II. Продукт, в който за защита срещу токов удар отговаря, освен основната изолация, приложена двойна или подсилена изолация.
P11: Продукта гарантира захранване на осветителната верига с безопасно напрежение.
P12: Трансформатор за безопасност устойчив от късо съединение.
P13: Символът означава възможност за инсталиране и използване на продукта в/върху повърхност от нормално запалим материал.
P14: Защита срещу твърди тела големи над 12 мм.
P15: Сертификатът за съответствие потвърждава качеството на продукцията с одобрените стандарти на територията на Митническия Съюз.

ОПАЗВАНЕ НА ОКОЛНАТА СРЕДА
Пази чистотата и околната среда. Препоръчваме разделяне на отпадъците от опаковките.
P16: Това означение показва необходимостта от разделно събиране на отпадъци от електрическо и електронно оборудване. Назначени по този начин продукти, под заплаха от глоба не можете да изхвърляте в кофа за обикновен боклук заедно с други отпадъци. Тези продукти могат да бъдат вредни за околната среда и човешкото здраве, те се нуждаят от специални форми на обработка / оползотворяване / рециклиране / обезвреждане. За информация за пунктовете за събиране / вземане предоставят местните власти или търговиц на такова оборудване.
Изтощено оборудване може също да бъде върнато на продавача, при закупуване на нов продукт в размер не по-голям от новото оборудване, закупено в същия вид. Тези правила се отнасят за района на Европейския Съюз. В случай на други страни следва да се прилагат законовите разпоредби в сила в страната. Препоръчваме Ви да се свържете с нашия дистрибутор на продукта във дадена държава.

КОМЕНТАРИ / ПРЕДЛОЖЕНИЯ
Неспазване на препоръките на тази инструкция може да доведе напр. до пожар, попарене, електрически шок, физически травми и други материални и нематериални щети. Допълнителна информация за продукти на марката Kanlux са на разположение на: www.kanlux.com
Kanlux SA не носи отговорност за последствията произтичащи от неспазване на препоръките на тази инструкция.

RU/BY

ПРЕДНАЗНАЧЕНИЕ / ПРИМЕНЕНИЕ
Изделие изготовлено для питания лампочек LED с низким напряжением; питаются электричеством (350mA; 700mA).

УСТАНОВКА
Технические изменения засекречены. Прежде, чем приступить к установке, следует познакомиться с инструкцией. Изделие должно замонтировать лицо с соответствующими правами. Всяческие действия следует проводить при выключенном питании. Следует соблюдать особую осторожность. Использовать провода питания с соответствующим диаметром. Окончания проводов следует изолировать на соответствующей длине. Обратите особое внимание на исправность поляризации проводов ('+' - POSITIVE, '–' - NEGATIVE). Перед первым употреблением изделия следует проверить механическое крепление и электрическое соединение. Изделие может быть присоединено к питающей сети, которая исполняет качественные стандарты энергии, утвержденные правом.

ФУНКЦИОНАЛЬНАЯ ХАРАКТЕРИСТИКА
Изделие применяется внутри помещений. Изделие оснащено предохранителями: от перегруженности, температуры и короткого замыкания.

СОВЕТЫ ПО ЭКСПЛУАТАЦИИ / КОНСЕРВАЦИЯ
Консервацию проводить при выключенном питании. Чистить исключительно деликатными и сухими тканями. Не применять химических чистящих средств. Не закрывать изделие. Обеспечить свободный доступ воздуха. Не применять изделие в местах с невыгодными условиями окружения, напр. пыль, вода, влажность, вибрации и т.д. В случае активности предохранителя, отвечающего за температуру или замыкание, следует выключить питающее напряжение. Рекомендуется контролирование исправности всех соединений и элементов системы освещения. Перед повторным подключением следует сделать перерыв на несколько минут. Изделие неразборное. Не подходит для самостоятельных починок.

ОБЪЯСНЕНИЯ ПРИМЕНЯЕМЫХ ОБОЗНАЧЕНИЙ И СИМВОЛОВ
P1: Номинальные параметры на первичной стороне.
P2: Напряжение номинальное, частота.
P3: Номинальный ток.
P4: Номинальные параметры на вторичной стороне.
P5: Суммарная максимальная мощность нагрузки.
P6: Номинальный ток.
P7: Диапазон температуры окружающей среды, в которой может работать изделие.
P8: Максимальная температура поверхности изделия при его нагревании.
P9: Изделие выполняет требования Директива Европейского Союза (ЕС).
P10: II Класс. В данном изделии защитную функцию от поражения электрическим током, кроме основной изоляции, исполняет также примененная двойная или усиленная изоляция.
P11: Изделие гарантирует питание электроцепи освещения безопасным напряжением.
P12: Трансформатор безопасности устойчив к замыканию.
P13: Символ обозначает возможность установки и использования изделия в/на основании из обычного сгораемого материала.
P14: Защита от проникновения предметов величиной более 12 мм.
P15: Сертификат соответствия, подтверждающий соответствие качества продукции с утвержденными стандартами на территории Таможенного союза.

ЗАЩИТА ОКРУЖАЮЩЕЙ СРЕДЫ
Заботьтесь о чистоте и окружающей среде. Рекомендуем сортировку отбросов.
P16: Данное обозначение указывает на необходимость селекционного сбора использованных электрических и электронических приборов домашнего обихода. Размеченные таким образом изделия нельзя выкидывать с обыкновенным мусором, за что грозит штраф. Данные изделия могут быть опасны для окружающей среды и для здоровья людей, они требуют специальной формы переработки / восстановления / рециклинга / обезвреживания. Информацию на тему пунктов сбора/приема распространяют локальные власти или продавцы оборудования данного типа. Использованное оборудование можно также отдать продавцу, если новое изделие куплено в числе не больше, чем новое оборудование того же вида. Выше перечисленные правила касаются территории Европейского Союза. В случае других государств, следует придерживаться прав, действующих в данном государстве. Рекомендуем контакт с дистрибьютором нашего изделия на данной территории.

ПРИМЕЧАНИЯ /УКАЗАНИЯ
Несоблюдение данной инструкции может привести, например, к пожарам, ожогам, поражением электрическим током, а также к другим материальным и нематериальным убыткам. Дополнительная информация на тему товаров марки Kanlux доступна на сайте: www.kanlux.com
Kanlux SA не несет ответственности за последствия, вызванные в связи с несоблюдением предписаний данной инструкции.

UA

ПРИЗНАЧЕННЯ / ЗАСТОСУВАННЯ
Виріб призначений для живлення низьковольтних лампочок LED, що живляться від мережі (350мА; 700мА).

МОНТАЖ
Технічні зміни вимагають згоди виробника. Перед початком монтажу необхідно ознайомитися з інструкцією. Монтаж повинен виконуватися особою з відповідними компетенціями. Всі операції повинні проводитися при відімкненому живленні. Необхідно бути особливо обережним. Використовувати проводи живлення відповідного перерізу. Кінці проводів потрібно ізолювати на відповідну довжину. Особливу увагу звернути на відповідність поляризації проводів. ('+' - POSITIVE, '–' - NEGATIVE). Перед першим використанням необхідно переконатися, що механічний монтаж і електричне підключення здійснені правильно. Виріб можна включати у мережу живлення, що відповідає стандартам щодо енергії, визначеним відповідним законодавством.

ФУНКЦІОНАЛЬНІ ХАРАКТЕРИСТИКИ
Виріб використовується всередині приміщень. Виріб обладнаний наступними захистами: максимальний захист струму, захист від перевантажень, термозахист і захист від короткого замикання.

РЕКОМЕНДАЦІЇ ЩОДО ЕКСПЛУАТАЦІЇ / ОБСЛУГОВУВАННЯ
Обслуговування проводити лише при вимкненому живленні. Чистити лише м'якою та сухою тканиною. Не використовувати хімічних засобів чищення. Не накривати виробу. Забезпечити доступ повітря. Виріб заборонено використовувати у місцях із шкідливими умовами, напр., пил, бруд, вода, волога, вібрації тощо. У випадку спрацювання термозахисту чи захисту від короткого замикання необхідно відключити живлення. Рекомендується провести перевірку підключення усіх з'єднань та елементів системи освітлення. Перед повторним ввімкненням рекомендується зробити кількахвилинну паузу. Виріб нерозбірний. Не проводити ремонту самостійно.

ПОЯСНЕННЯ ВИКОРИСТАНИХ ПОЗНАЧЕНЬ І СИМВОЛІВ
P1: Номінальні параметри на первинній стороні.
P2: Номінальна напруга, частота.
P3: Номінальний струм.
P4: Номінальні параметри на вторинній стороні.
P5: Загальна максимальна потужність навантаження.
P6: Номінальний струм.
P7: Діапазон температури навколишнього середовища допустимий для виробу.
P8: Максимальна температура поверхні виробу, до якої він може нагрітися.
P9: Виріб відповідає вимогам Директив Євросоюзу (ЄС).
P10: Клас II. Виріб, у якому для захисту від ураження електричним струмом, окрім основної ізоляції, використовується подвійна або посилена ізоляція."
P11: Виріб забезпечує подачу у ланцюг освітлення безпечної напруги.
P12: Трансформатор безпеки стійкий до короткого замикання.
P13: Символ означає, що виріб можна встановлювати та експлуатувати на поверхні з нормальними параметрами займання.
P14: Захист від проникнення твердих предметів розміром більшим, ніж 12 мм.
P15: Сертифікат відповідності, що підтверджує відповідність якості продукції до затверджених стандартів на території Митного союзу.

ЗАХИСТ НАВКОЛИШНЬОГО СЕРЕДОВИЩА
Піклуйтеся про чистоту і зовнішнє середовище. Рекомендується розділяти відходи.
P16: Це позначення вказує на необхідність розділяти використане електричне та електронне обладнання. Вироби з таким позначенням заборонено викидати до звичайного сміття з іншими відходами під загрозою штрафу. Такі вироби можуть спричинити шкоду навколишньому середовищу і здоров'ю людини, ці вироби потребують спеціальної форми переробки / регенерації / знешкодження. Інформацію щодо пунктів збору/приймання можна отримати у місцевих органах влади, або продавця обладнання. Використане обладнання можна також повернути продавцеві у випадку придбання нового виробу, у кількості, що не перевищує нового обладнання цього ж виду. Вищенаведені положення діють на території Європейського Союзу. Для інших держав слід застосовувати законоположення, що діють у даній державі. Рекомендуємо звернутися до нашого дистриб'ютора на даній території.

ЗАУВАЖЕННЯ / ВКАЗІВКИ
Недотримання рекомендацій даної інструкції може спричинити, напр., пожежу, опіки, ураження електричним струмом, тілесні травми та завдати іншої матеріальної і нематеріальної шкоди. Додаткову інформацію щодо продуктів торгової марки Kanlux можна отримати на веб-сторінці: www.kanlux.com
Kanlux SA не несе відповідальності за наслідки недотримання даної інструкції.

LT

PASKIRTIS / TAIKYMAS
Gaminys skirtas maitinti žemosios įtampos LED lemputes, kurios maitinami elektros srove (350mA; 700mA).

MONTAVIMAS
Draudžiama daryti techninius pakeitimus. Prieš pradedant montuoti susipažink su instrukcija. Montavimą turi atlikti asmuo turintis atitinkamus įgalinimus. Visi darbai turi būti atliekami atjungus maitinimą. Būtinas ypatingas atsargumas. Reikia taikyti tinkamus maitinimo laidų diametrus. Laidų antgalius reikia izoliuoti tinkamu ilgiu. Nukreipkite dėmesį ypač į laidų poliarizacijos tinkamumą. ('+' - POSITIVE, '–' - NEGATIVE). Prieš pirmą panaudojimą reikia įsitikinti, kad gaminys yra taisyklingai mechaniškai sumontuotas ir tinkamu būdu elektriškai sujungtas. Gaminys gali būti prijungtas prie maitinimo tinklo, kuris atitinka teisės aktais patvirtintus energetinius kokybės standartus.

FUNKCIONALUMO BRUOŽAI
Gaminį skirtas vartoti patalpų viduje. Gaminys įrengtas apsaugos sistemomis: viršsrovės, perkrovos, terminė ir trumpųjų jungimų.

EKSPLOATAVIMO REKOMENDACIJOS / KONSERVAVIMAS
Konservavimas turi būti atliekamas atjungus maitinimą. Valyti tik švelniais ir sausais audiniais. Nevartoti cheminių valymo priemonių. Neuždengti gaminio apdangalais. Užtikrinti laisvą oro pritekėjimą. Gaminio nevartoti vietoje kur yra nepalankios aplinkos sąlygos pvz. dulkės, vanduo, drėgmė, vibracijos ir pan. Terminei arba trumpųjų jungimų apsaugai įsijungus, reikia atjungti maitinimo įtampą. Rekomenduojama patikrinti visų sujungimų ir apšvietimo sistemos elementų tinkamumą. Prieš pakartotinai įjungiant, rekomenduojama keletos minūčių pertrauka. Hermetiškas gaminys. Negalima daryti remontų savarankiškai.

VARTOJAMŲ ŽENKLINIMŲ IR SIMBOLIŲ AIŠKINIMAS
P1: Nominalieji parametrai pirminėje pusėje.
P2: Nominali įtampa, dažnis.
P3: Nominali srovė.
P4: Nominalieji parametrai šalutinėje pusėje.
P5: Bendra maksimali apkrovos galia.
P6: Nominali srovė.
P7: Aplinkos temperatūros diapazonas, kuriame gaminio atžvilgiu nėra sukeliamas pavojus.
P8: M aksimali gaminio paviršiaus temperatūra iki kurios jis gali įšilti.
P9: Gaminys atitinka Europos Sąjungos (ES) direktyvų reikalavimus.
P10: II klasė. Gaminys, kuriame apsaugos nuo elektros smūgio priemonės apima be pagrindinės izoliacijos, dvigubą arba sustiprintą izoliaciją.
P11: Gaminys garantuoja apšvietimo grandinės maitinimą saugia įtampa.
P12: Apsauginis transformatorius atsparus trumpiesiems jungimams.
P13: Simbolis reiškia, kad gaminys gali būti instaliuojamas ir naudojamas ant normaliai degios medžiagos pagrindo.
P14: Apsauga nuo kietų kūnų didesnių negu 12mm.
P15: Atitikties sertifikatas patvirtinantis gamybos kokybę pagal užtvirtintus Muitinės Sąjungos teritorijoje standartus.

APLINKOSAUGA
Rūpinkitės švarumu ir aplinka. Rekomenduojame sunaudotų pakuočių atliekų segregavimą
P16: Šis ženklinimas nurodo, kad sudevėti elektriniai ir elektroniniai įrenginiai privalo būti selektyviai surenkami. Taip paženklintų gaminių negalima išmesti į komunalinių atliekų savartyną kartu su kitomis šiukšlėmis - už tai gresia piniginė bauda. Tokie gaminiai gali būti kenksmingi kaip aplinkai, taip ir žmonių sveikatai, jiems turi būti taikomos specialios žaliavų perdirbimo priemonės siekiant užtikrinti tų atliekų utilizavimą, nukenksminimą, antrinį panaudojimą.
Informacijos dėl surinkėjų/priėmėjų perduoda vietos valdžios arba šio tipo įrenginio pardavėjai. Sudėvėtas įrenginys taip pat gali būti perduotas pardavėjui, nupirkus naują gaminį, kiekiu kuris neperžengia šio tipo nupirkto įrenginio kiekį. Anksčiau minėtos taisyklės liečia Europos Sąjungos teritoriją. Kitose šalyse reikia taikyti teisinius reguliavimus, kurie galioja šioje šalyje. Rekomenduojame susisiekti su mūsų tiekėju, atitinkamoje teritorijoje.

PASTABOS / NURODYMAI
Nesilaikymas šios instrukcijos nurodymų gali sukelti pvz. gaisrą, nuplykimus, elektros smūgį, fizinius pažeidimus bei kitokias materialias ir nematerialias žalas. Papildomų informacijų Kanlux markės gaminių tema rasite svetainėje: www.kanlux.com
Kanlux SA neneša atsakomybės už pasekmes kilusias dėl šios instrukcijos reikalavimų nesilaikymo.

LV

IZMANTOJUMS / LIETOŠANA
Izstrādājums ir paredzēts zemsprieguma strāvas lampu LED (350mA; 700mA) piegādei.

MONTĀŽA
Aizliegts veikt tehniskas izmaiņas. Pirms montāžas iepazīstieties ar instrukciju.
Montāža jāveic personai kam ir piemērotas kvalifikācijas. Visas darbības jāveic esot izslēgtam spriegumam. Jābūt īpaši piesardzīgam. Lietojiet piemērotus barošanas vadu diametrus. Vadu gali jāizolē piemērotā garumā. Pievērsiet īpašu uzmanību vadu polaritātes pareizībai ('+' - POSITIVE, '–' - NEGATIVE). Pirms pirmās lietošanas jāpārliecinās, vai ir piemērots mehāniskais piestiprinājums un elektriskā pieslēgšana. Izstrādājumu var pieslēgt barošanas elektrotīklam, kas atbilst enerģijas kvalitātes standartiem pēc likuma.

FUNKCIONĀLĀS ĪPAŠĪBAS
Izstrādājums jālieto telpu iekšā. Izstrādājums ir aprīkots ar aizsardzības sistēmām: pārstrāvas, pārslodzes, termiskās un īsslēguma.

EKSPLUATĀCIJAS NORĀDĪJUMI / KONSERVĀCIJA
Konservācija jāveic esot izslēgtam spriegumam. Tīrīt tikai ar delikātiem un sausiem audumiem. Nelietojiet ķīmiskus tīrīšanas līdzekļus. Neapklājiet izstrādājumu. Jānodrošina brīva pieeja gaisam. Nelietojiet izstrādājumu vietā kur ir nelabvēlīgi ārējās vides apstākļi piem. putekļi, ūdens, mitrums, vibrācijas un līdz. Gadījumā, kad ieslēdzas termiskā vai īsslēguma aizsardzība, jāatvieno elektriskā strāva. Ieteicams pārbaudīt visu savienojumu un apgaismojuma sistēmas elementu pareizību. Pirms atkārtotas ieslēgšanas ieteicams paveikt dažu minūšu pārtraukumu. Hermētiskais izstrādājums. Nedrīkst veikt remontus pēc paša ierosmes.

IZMANTOTU APZĪMĒJUMU UN SIMBOLU IZSKAIDROŠANA
P1: Nominālie parametri primārajā pusē.
P2: Nominālais spriegums, frekvence.
P3: Nominālā strāva.
P4: Nominālie parametri sekundārā pusē.
P5: Kopīga maksimālā piepūles jauda.
P6: Nominālā strāva.
P7: Apkārtnes temperatūras diapazons, kādas iedarbībai var būt izstādīts izstrādājums.
P8: Maksimālā izstrādājuma virsmas temperatūra līdz kādas tas var iesildīties.
P9: Izstrādājums atbilst Eiropas Savienības direktīvu prasībām (ES).
P10: Klase II. Izstrādājums kādā aizsardzību no elektrošoka veido, izņemot pamata izolāciju, izmantota dubulta vai pastiprināta izolācija.
P11: Izstrādājums garantē drošu strāvas piegādi apgaismojuma elektroķēdē.
P12: Drošības transformators izturīgs uz īsslēgumu.
P13: Simbols nozīmē, ka ir iespēja ierīkot un lietot izstrādājumu tikai uz virsmas/virsmā no normāli uzliesmojošā materiāla.
P14: Aizsardzība no cietām vielām kas ir lielākas nekā 12mm.
P15: Atbilstības Sertifikāts, kas apliecina produkcijas kvalitāti ar Muitas Savienības teritorijā apstiprinātajiem standartiem.

VIDES AIZSARDZĪBA
Rūpējieties par tīrību un apkārtējo vidi. Ieteicam šķirot iepakojumu atkritumus.
P16: Tas apzīmējums rāda ka ir vajadzība selektīvi vākt lietotas elektriskās un elektroniskās iekārtas. Tajā veidā apzīmēti izstrādājumus, neizpildes gadījumā paredzot naudas sodu, nedrīkst izmest kopā ar parastiem atkritumiem. Tādi izstrādājumi var būt kaitīgi videi un cilvēku veselībai, tie pieprasa speciāla tipa pārstrādāšanas / otrreizēja izmantošana / reciklēšana / neutralizēšana. Informāciju par vākšanas/saņemšanas punktiem var iegūt no reģionālas valdības vai šī tipa iekārtas pārdevēja. Lietotu iekārtu var arī atdot pārdevējam, gadījumā kad tiek iepirkts jauns izstrādājums daudzumā, kas nepārsniedz tā paša tipa iepirktas iekārtas daudzumu. Iepriekšminēti norādījumi attiecas uz Eiropas Savienības teritoriju. Citās valstīs jāievēro juridiski noteikumi, kas ir spēkā attiecīgā valstī. Ieteicam sazināties ar mūsu izstrādājuma izplātītāju attiecīgajā reģionā.

PIEZĪMES / NORĀDĪJUMI
Šīs instrukcijas norādījumu neievērošana var novest līdz piem. ugunsgrēka radīšanai, apdegumiem, elektrošokam, fiziskiem ievainojumiem un citiem materiāliem vai nemateriāliem zaudējumiem. Papildu informācija par Kanlux markas produktus ir pieejama šeit: www.kanlux.com
Kanlux SA nenes atbildību par sekām kas radīsies šīs instrukcijas norādījumu neievērošanas dēļ.

EE

EESMÄRK / RAKENDUS
Seadme on ette nähtud madalpinge LED lampide vooluga toitmiseks (350mA; 700mA).

MONTEERIMINE
Tehnilised muudatused reserveeritud. Enne kokkupanemise tööde asumist tutvu kasutamisejuhendiga. Monteerimistöösid peab sooritama vastavaid kvalifikatsioone omav isik. Igasugu tehinguid sooritada väljalülitatud toitevoolu korral. Tuleb säilitada erilised ettevaatlikkuse vahendid. Kasutada ainult vastava läbimõõduga toitekaableid. Kaabli otsad tuleb vabastada isolatsioonist vastaval pikkusel. Pöörata erilist tähelepanu kaablite polarisatsiooni õigepärasust ühendamisel ('+' - POSITIVE, '–' - NEGATIVE). Enne esimest kasutamist tuleb ülekontrollida seade õigepärast mehaanilist kinnitust ja elektrilist ühendust. Seade võib olla ühendatut toitlustus energiavõrguga, mis täidab seaduse poolt ettenähtud energia kvaliteedi normid.

OTSTARBEKOHASED OMADUSED
Seaded kasutada ruumide sees. Seade on varustatud järgmiste kaitseelementidega: voolu ülekoormuse, võimsuse ülekoormuse, termilise ja lühise eest.

EKSPLUATATSIOONILISED / HOOLDUS SOOVITUSED
Hooldus töösid sooritada väljalülitatud toitevooluga. Puhastada ainult õrnadega ja kuiva lapiga. Ärge kasutage keemilisi puhastusvahendeid. Ärge katke seadet. Tagada vaba õhu juurdepääsu. Seadet ei tohi kasutada kohtades, kus valitsevad mitte soodsad ümbrsukonna töötingimused, näiteks mustus, tolm, vesi, niiskus, vibratsioon, jne. Juhul, kui aktiveerus termokaitse või lühisekaitse tuleb välja lülitada toitepinge. On soovitatud ülekontrollida kõikide ahelate ühendused ja sammuti valgustuse süsteemi elemente. Enne uuesti sisselülitamist on soovitatud mitmeminutiline vaheaeg. Seade ei ole lahtivõetav. Ei ole sobiv iseseisvaks remonditöödeks.

KASUTATUD MÄRGISTUSTE JA SÜMBOLITE SELGITUSED
P1: Nominaal parameetird primaar küljepool.
P2: Nominaal pinge, sagedus.
P3: Nominaal vool.
P4: Sumaarne maksimaalne koormuse võimsus.
P5: Nominaal parameetird teisejärgulise küljepool.
P6: Nominaal vool.
P7: Ümbruskonna temperatuuri vahemik, millega on lubatud mõjutada seadet.
P8: Seadmepinna maksimaalne temperatuur, milleni seade võib üles kuumeneda.
P9: Toode vastab Euroopa Liidu (EL) Direktiivide nõuetele
P10: Klass II. Seade, kus kaitset elektrilöögi eest vastutab veel, peale põhiisolatsiooni, lisakaitsevahendid nagu kahekordne või tugevdatud isolatsioon.
P11: Seade kindlustab valgusahelale ohutut toitepinget.
P12: Kaitsetransformaator on lühisekindel.
P13: Märgistatud sümbol tähendab, võimalust installeerida ja kasutada seadet pinnas/l, mis on normaalsest põlevast materialist.
P14: Kaitse tahkete kehade eest, suuremad kui 12 mm.
P15: Vastavustunnistus, mis tõendab tootmise kvaliteedi vastavust kinnitatud standartidega Tolliliidu territooriumil.

KESKONNAKAITSE
Hoolitse puhtuse ja keskkonna eest. Soovitame pakendijäätmete segregatsiooni.
P16: See märgistus näitab vajadust eraldi koguda ärakasutatud elektri- ja elektroonikaseadmeid. Tooteid sel viisil märgistatud, trahvi ähvardusel, ei tohi väljavisata tavalisse prügikasti koos muude jäätmetega. Sellised tooted võivad olla kahjulikud keskkonnale ja inimeste tervisele, nad nõuavad erilist ümbertöötlemist / taaskasutamist / ringlussevõtu / kõrvaldamist. Teavet kogumispunktide/ vastuvõtmise kohtade kohta saavad anda kohalikud omavalitsus võimud või selliste seadmete edasimüüjad. Kasutatud seadmeid võib tagastada ka müüjale, juhul, kui ostetatav kogus uusi tooteid ei ole suurem, kui ostetavad samalaadi uued seadmed oma kogusega on vastavuses. Ülevalpool toodud reeglid kehtivad Euroopa Liidu piirkonnas. Teiste riikide puhul tuleks kasutusele võtta kohalikke õigusakte, mis kehtivad antud riigis. Me soovitame teil ühendust võtta oma toote turustajaga teie piirkonnas.

MÄRKUSED / NÄPUNÄITED
Käesoleva käsiraamatus toodud soovituste eiramine, võivad põhjustada näiteks tulekahju, põletushaavu, elektrilööki, füüsilisi vigastusi ja muid kahjustusi nii materiaalseid ja immateriaalseid. Kanlux margi all olevate toodete kohta lisainfot leiate veebil: www.kanlux.com
Kanlux SA ei kanna mingisugust vastutust juhtumite eest, mis tulenevad mitte kinnipidamisest siin toodud kasutusjuhendusest.

Завантажено з mamadecor.ua

STEL LED

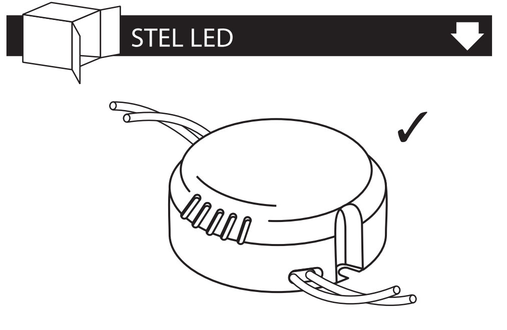

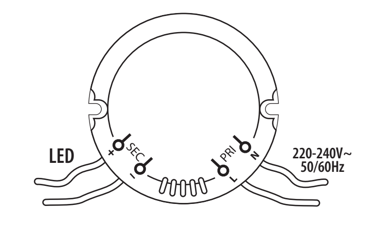

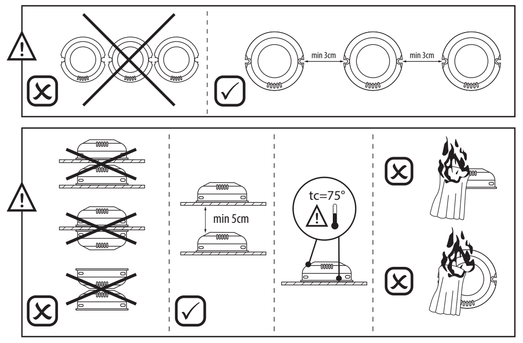

STEL LED 350 8-12W

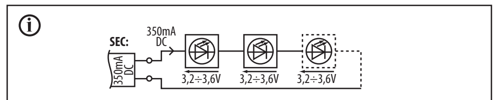

STEL LED 350 8-12W
PRI: 220-240V~; 50/60Hz; 0,2A
SEC: CONSTANS CURRENT: DC 350mA
22-36V; LOAD: 8-12W
ta: 50°C tc: 75°C

STEL LED 700 4-8W / STEL LED 700 6-12W

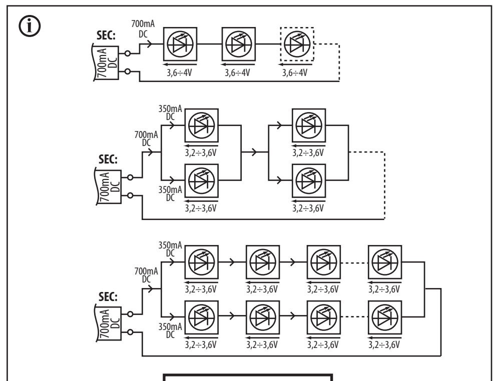

STEL LED 700 4-8W
PRI: 220-240V~; 50/60Hz; 0,15A
SEC: CONSTANS CURRENT: DC 350mA
5,6-11,5V; LOAD: 4-8W
ta: 50°C tc: 75°C

STEL LED 700 6-12W
PRI: 220-240V~; 50/60Hz; 0,2A
SEC: CONSTANS CURRENT: DC 350mA
9-17,5V; LOAD: 6-12W
ta: 50°C tc: 75°C

(PL) Kanlux SA, ul. Objazdowa 1-3, 41-922 Radzionków
(CZ) Distributor: Kanlux s.r.o., Sadová 618, 738 01 Frýdek-Místek
(SK) Distributor: Kanlux s.r.o., Štefánika 379/19, 911 01 Trenčín
(HU) Forgalmazza: Kanlux Kft., 9026 Győr, Bácsai út 153/b
(UA) ТОВ Kanlux, 08130, с. Петропавлівська Борщагівка вул. Леніна 1Б оф. 313 Київська обл.
(RO) Kanlux Lighting SRL, Intrarea Binelui 1A, Sector 4, 042159 Bucuresti
(RU) ООО Kanlux, ул. Комсомольская, д. 1, 142100, г. Подольск,
Московская область, Российская Федерация
ООО Канлюкс-Электромонтаж, ул. Комсомольская, д. 1, 142100,
г. Подольск, Московская область, Российская Федерация.
(BG) Kanlux EOOD, Warehouse area Gopet Logistics, 1532 Kazichene, Sofia, ph.+359 2 42 19 623
(DE) Kanlux GmbH, Flugplatz 21, 44319 Dortmund