Завантажено з mamadecor.ua

Kanlux

PASAT70
PASAT150

GB
DE
FR
ES
IT
DK
NL
SE
FI
NO
PL
CZ
SK
HU
RO/MD
GR
MK
SI
RS/HR
BG
RU/BY
UA
LT
LV
EE

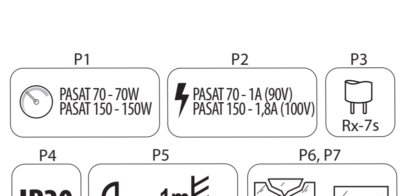

2012/09-1@GL

www.kanlux.com

GB

INTENDED USE / APPLICATION
Product designed to be used for lighting building façades and for general use.
MOUNTING
Technical changes reserved. Read the manual before mounting. Mounting should be performed by an appropriately qualified person. Any activities to be done with disconnected power supply. Exercise particular caution. Product has a protective contact/terminal. Failure to connect the protective lead may lead to electric shock. Terminals need to be placed in a way that will disable their contact with the product parts that become heated. If the wire ends are galvanized: cut off the galvanized wire ends, remove the wire insulation at the length of 8 mm, fix the wire in the terminal block. The luminaires can only be used together with the glass bell, screen, protective glass. Install only out of reach of your hands. Mounting diagram: see pictures. Product is not equipped with a ballast-ignition system powering the metal halogen lamp. Appropriate ballast-ignition system compatible with the type of the lamp used is required for proper operation. The type of the lamp used in the luminaire must be checked before assembling and replacing the lamp. Do not touch the lamp with bare hands. Dirt can be removed with a soft cloth dampened with spirit. After fixing lamp in the luminaire make sure that it is properly fastened, has no cracks or dirt. Lamp can only be assembled in a luminaire with a frontal protective shield. Check for proper mechanical fastening and connection to electrical power prior to first use. The product can be connected to a supply network which meets energy quality standards as prescribed by law.
FUNCTIONAL CHARACTERISTICS
Product for indoor use.
USAGE GUIDELINES / MAINTENANCE
Any maintenance work must be performed when the power supply is cut off and the product has cooled down. Clean only with soft and dry cloths. Do not use chemical detergents. Do not cover the product. Ensure free air access. Elements of the product become heated to a high temperature. The light source becomes heated to a high temperature. Place all the leads and elements mating with the fixture ensuring no contact with the parts of the lighting system that become heated. Replacement of light source to be performed after the product cools down: see pictures. Light sources with parameters provided in the manual must be used in the product. Metal halide lamps need to be operating a few minutes before they reach a full luminous flux. Adjustment of lighting direction and/or replacement of the light source must be done when the product has cooled down. It's forbidden to use the product with damaged protective cover. Product can only be supplied by rated voltage or voltage within the range provided. Product must not be used in unfavourable environment, e.g. dust, moisture,water, vibrations, etc.
EXPLANATIONS OF SYMBOLS USED
P1: Rated power.
P2: Feeding current.
P3: Base/holder.
P4: Protection against solid foreign objects bigger than 12mm provided.
P5: The symbol describes the minimal distance of a light fixture (its light source) from the spots and objects that it's illuminating.
P6: The chipped globe, screen or protective shield must be replaced immediately.
P7: Immediately stop using the product if the outer bulb is cracked or broken.
ENVIRONMENTAL PROTECTION
Keep your environment clean. Segregation of post-packaging waste is recommended.
P8: This labelling indicates the requirement to selectively collect waste electronic and electrical equipment. Products labelled in this way must not be disposed of in the same way as other waste under the threat of a fine. These products may be harmful to the natural environment and health, and require a special form of recycling/neutralising. Products labelled in this way should be returned to a collection facility for waste electrical and electronic goods. Information on collection centres is provided by local authorities or sellers of such goods. Used items can also be returned to the seller when new product is purchased, in quantity no larger than the purchased item of the same type. The above rules regard the EU area. In the case of other countries, regulations in force in a given country must be applied. Contacting the distributor of our products in a given area is recommended.
COMMENTSN / GUIDELINES
Failure to follow these instructions may result in e.g. fire, burns, electrical shock, physical injury and other material and non-material damage. For more information about Kanlux products visit www.kanlux.com.
Kanlux S.A. shall not be responsible for any damage resulting from the failure to follow these instructions.

DE

VERWENDUNG / ANWENDUNG
Produkt für die Beleuchtung von Hausfassaden und zur allgemeinen Verwendung.
MONTAGE
Technische Änderungen vorbehalten. Lesen Sie vor der Montage die Anleitung.Die Montage sollte von einer Person durchgeführt werden, welche die erforderliche Befugnis hat. Alle Tätigkeiten sind bei abgeschalteter Energieversorgung durchzuführen. Besondere Vorsicht ist zu wahren. Das Produkt besitzt einen Schutzstecker/eine Schutzklemme.Das Nichtanschließen der Schutzleitung kann zu elektrischem Schlag führen. Die Anschlussleitungen müssen so geführt werden, dass ein Kontakt mit den sich aufheizenden Teilen des Produktes verhindert wird.
Bei verzinnten Leitungsenden: Die verzinnten Enden der Leitungen abschneiden, die Isolierung der Leitung auf einer Länge von 8mm herunterziehen und die Leitung im Klemmenkasten befestigen. Die Leuchte darf nur zusammen mit dem Lampenschirm/der Abschirmung/dem Schutzglas verwendet werden. Nur außer Reichweite installieren.Montageschema: s. Zeichnungen. Das Produkt verfügt über kein Vorschaltgerät, das die Metallhalogenleuchte speist. Für den ordnungsgemäßen Betrieb ist ein dem verwendeten Lampentyp entsprechendes Vorschaltgerät zu verwenden. Vor der Installation und dem Austausch der Lampe muss der in der Leuchte verwendete Lampentyp geprüft werden. Es ist verboten, die Lampe mit bloßen Händen zu berühren. Verunreinigungen kann man mit einem weichen, in Spiritus getränkten Tuch säubern. Stellen Sie nach der Montage der Lampe in der Leuchte sicher, dass die Lampe richtig befestigt ist und keine sichtbaren Risse oder Verunreinigungen enthält. Die Lampe darf nur in einer Leuchte mit vorderer Schutzscheibe montiert werden. Vor der Inbetriebnahme muss die ordnungsgemäße mechanische Befestigung und der elektrische Anschluss geprüft werden. Das Produkt kann an ein Elektrizitätsnetz angeschlossen werden, das die gesetzlich festgelegten Energiestandards erfüllt.
FUNKTIONELLE EIGENSCHAFTEN
Produkt zur Verwendung im Innenbereich.
BETRIEBSHINWEISE / WARTUNG
Die Wartung bei ausgeschalteter Versorung und nach Erkalten des Produkts durchführen. Nur mit weTichen und trockenen Stoffen säubern. Keine chemischen Reinigungsmittel verwenden. Das Produkt nicht bedecken. Für ungehinderte Luftzufuhr sorgen. Teile des Produkts erwärmen sich stark. Die Leuchtquelle erwärmt sich stark. Alle Leitungen und mit der Leuchte agierenden Teile müssen so befestigt werden, dass es zu keinem Kontakt mit sich erwärmenden Teilen des Leuchtsystems kommt. Den Austausch der Leuchtquelle nach dem Erkalten des Produkts durchführen: s. Zeichnungen. Im Produkt müssen Leuchtquellen verwendet werden, die den in der Anleitung gegebenen Parameters entsprechen. Metallhalogenleuchten brauchen einigen Minuten, um einen vollen Lichtstrom zu erreichen. Die Regulierung der Leuchtrichtung und/oder der Austausch der Lichtquelle darf erst nach dem Abkühlen des Produkts erfolgen. Eine Verwendung des Produkts ohne oder mit zerbrochener Schutzscheibe ist unzulässig. Das Produkt ausschließlich mit der Nennspannung oder einem gegebenen Spannungsbereich versorgen. Das Produkt darf an keinem Ort benutzt werden, an dem ungünstige Umgebungsbedingungen herrschen, z.B. Staub, Feinstaub, Wasser, Feuchtigkeit, Vibrationen u.ä.
ERLÄUTERUNGEN ZU DEN VERWENDETEN MARKIERUNGEN UND SYMBOLEN
P1: Nennleistung.
P2: Versorgungsstrom.
P3: Lampensockel / Leuchte.
P4: Geschützt gegen feste Fremdkörper mit mehr als 12mm Durchmesser.
P5: Das Symbol bezeichnet den Mindestabstand, den die Leuchte (deren Lichtquelle) von den beleuchteten Orten und Objekten haben muss.
P6: Gesplitterte oder zerbrochene Teile (Lampenschirm, Abschirmung, Schutzscheibe) müssen sofort ersetzt werden.
P7: Sofort den Betrieb einstellen, wenn der äußere Lampenkolben gebrochen oder gesprungen ist.
UMWELTSCHUTZ
Auf Sauberkeit und die Umwelt achten. Wir empfehlen die Trennung der Verpackungsabfälle.
P8: Diese Kennzeichnung weist auf die Notwendigkeit hin, gebrauchte elektrische und elektronische Geräte selektiv zu sammeln. Solche gekennzeichneten Produkte dürfen nicht zusammen mit normalem Müll entsorgt werden. Bei Zuwiederhandlung droht eine Geldstrafe. Diese Produkte können schädlich für die Umwelt und die menschliche Gesundheit sein und erfordern eine spezielle Form der Umwandlung / der Rückgewinnung / des Recyclings / der Unschädlichbarmachung. Auf diese Weise markierte Produkte müssen einem Sammelpunkt von gebrauchten elektrischen oder elektronsichen Geräten zugeführt werden. Informationen zu Sammel-/Abholpunkten erteilen die lokalen Behörden oder die Verkäufer dieser Produkte. Gebrauchte Produkte können auch an den Verkäufer zurückgegeben werden, wenn die Zahl der alten die der neu gekauften nicht übersteigt. Die o.g. Prinzipien betreffen das Gebiet der EU. Im Falle anderer Länder sind die rechtlichen Bestimmungen des jeweiligen Landes anzuwenden. Wir empfehlen, den Händler unseres Produkts im jeweiligen Gebiet zu kontaktieren.
ANMERKUNGEN / HINWEISE
Die Nichtbeachtung der Empfehlungen der vorliegenden Hinweise kann u.a. zu Bränden, Verbrennungen, Stromschlägen, physischen Verletzungen und anderen materiellen und immateriellen Schäden führen. Zusätzliche Informationen zu den Produkten der Marke Kanlux sind auf der Seite www.kanlux.com erhältlich. Kanlux S.A. haftet nicht für Schäden, die aus dem Nichtbeachten der Empfehlungen der vorliegenden Hinweise resultieren.

FR

DESTINATION / APPLICATION
Produit destiné à l'éclairage des façades des bâtiments et aux destinations générales.
INSTALLATION
Modifications techniques réservées. Avant de commecner l'installation lisez le mode d'emploi. Installation doit être éffectuée par une personne possédant les certificats d'aptitude convenables. Toutes les opérations doivent être éffectuées avec la tension débranchée. Il faut rester très prudent. Produit possède contact / borne de protection. Manque de raccordement du câble de protection entraîne le risque de commotion électrique. Cordons de connection doivent être conduits et disposés d'une manière à rendre impossible leur contact avec les parties du produit qui se réchauffent. En cas de présence des extremités des conduits étamées coupez les extremités des conduits étamées, enlevez l'isolation du conduit à la longueur de 8mm, fixez le conduit dans le cube de serrage. Le luminaire peut être utilisé uniquement avec le cloche/l'écran/le vitre de protection au complet. Installer uniquement hors la portée des mains. Schéma de l'installation: voir les images. Le Produit est équipé du système de stabilisation et d'allumage alimentant la lampe métallohalogène. Pour le bon fonctionnement il est nécessaire d'utiliser le système de stabilisation et d'allumage approprié, conforme au type de lampe utilisé. Avant de fixer ou d'échanger la lampe il est à vérifier le type de lampe utilisé dans le luminaire. Il est interdit de toucher la lampe à mains nues. Les saletés peuvent être nettoyées à l'aide d'un chiffon mou saturé de l'alcool éthylique. Après avoir mis en place la lampe dans le luminaire il est à s'assurer que la lampe est bien fixée et elle ne possède pas de fissures visibles ou bien de saletés. La lampe n'est à monter que dans le luminaire avec le vitre frontal de protection. Avant la première mise en marche il faut s'assurer si le fixage mecanique est correct aisni que la connection électrique. Produit peut être branché au réseau d'alimentation qui est conforme aux standards de qualité d'energie définis par la loi.
CARACTERISTIQUES FONCTIONELLES
Utiliser le produit uniquement à l'intérieur des locaux.
RECOMMENDATIONS D'EXPLOITATION / MAINTENANCE
Faire l'entretien avec l'alimentation coupée une fois le produit refroidi. Nettoyer uniquement avec les tissus secs et delicats. On ne peut pas utiliser les produits nettoyants chimiques. Ne pas couvrir le produit. Assurer l'accès libre de l'air. Eléments du produit se chauffent jusqu'à la température élévée. Source de produit se chauffe jusqu'à la température élévée. Tous les câbles et éléments fonctionnant avec le luminaire sont à mettre en place de façon à ne pas permettre qu'ils touchent les éléments du système d'éclairage se chauffant. Faire changer la source de lumière après avoir éteint le produit: voir les images. Utiliser dans le produit les sources de lumière aux caractéristiques indiquées dans le mode d'emploi. Lampes aux halogénures métalliques exigent quelques minutes de fonctionnement pour atteindre le plein flux luminaire. Réglage de la direction d'éclairage et/ou l'échange de la source de lumièrepeut être éffectué après le refroidissement du produit. Il est interdit d'utiliser le produit sans le vitre ou avec le vitre de protection endommagé. Produit à alimenter à l'aide de la tension nominale ou dans les limites des tensions indiquées. Produit ne peut pas être utilisé dans l'endroit aux conditions défavorables par exemple: poussière, eau, humidité, vibrations etc.
EXPLICATION DES MARQUAGES ET DES SYMBOLES UTILISES
P1: Puissance nominale.
P2: Courant d'alimentation.
P3: Coulot / douille.
P4: Protection contre les états solides dépassant 12mm.
P5: Symbole signifie la distance minimale qui peut avoir lieu entre le luminaire (sa source de lumière) et les endroits et les objets qu'il éclaire.
P6: Il faut immédiatement échanger le globe, l'écran, la vitre de protection cassé ou endommagé.
P7: Arrêter immédiatement l'exploitation lorsque l'ampoule extérieure de la lampe est fissurée ou cassée.
PROTECTION DE L'ENVIRONNEMENT
Gardez la propreté et protégez l'environnement. La segrégation des déchets d'emballage est recommandée.
P8: Ce marquage indique la nécessité de la collecte selective des appareils électriques et électroniques usés. Les produits marqués de cette façon ne peuvent pas, sous la peine d'amende, être jetés aux poubelles avec les déchets ordinaires. 1. Ces produits peuvent être nuisibles pour l'environnement et pour la santé des hommes, il exigent les formes spéciales de la transformation/de la récupération/du recyclage et de la neutralisation. Produits marqués de cette façon doivent être rendus aux points de ramassage du matériel électrique et électronique usé. Informations sur les points de ramassage/réception sont données par les autorités locales ou le vendeur de ce type de matériel. Matériel usé peut être aussi rendu au vendeur en cas de l'achat de nouveau matériel en quantité inférieur ou égal au nouveau matériel acheté du même type. Susdits principes concernent le territoire de l'Union Européenne. En cas d'autres pays appliquer les dispositions en vigueur dans un pays concerné. Nous recommandons de contacter le distributeur de notre produit dans le territoire concerné.
REMARQUES / INDICATIONS
La non observation des indications du présent ,ode d'emploi peut entraîner par exemple aux incendies, aux brûlures, à la commotion électrique, aux lésions physiques et aux autres dommages matériels et immateriels. Les informations supplémentaires concérnant les produits de la marque Kanlux sont accessibles sur le site: www.kanlux.com.
Kanlux S.A. n'encourt pas de responsabilité pour les dommages résultant de la non observation du présent mode d'emploi.

ES

DESTINACIÓN / USO
Lámparas de iluminación para iluminar fachadas de edificios y de uso general.
INSTALACIÓN
Cambios técnicos reservados. Antes de empezar la instalación lea la instrucción. La instalación debe se realizada por una persona autorizada. Todas las tareas deben ser ejecutadas con la alimentación desconectada.Hay que tener máximo cuidado. El producto posee el contacto / borne de protección. La falta de la conexión del conductor de protección puede provocar el choque eléctrico.Los cables de conexión deben ser guiadas de tal manera que impidan su contacto con las partes del producto que se están calentando. En caso de tener las terminaciones de conductores estañados: corta las terminaciones de conductores estañados, quita el aislamiento de cables por una longitud de 8 mm, fija el cable en una caja de empalmes. El portalámparas puede ser utilizado sólo con un globo / pantalla / vidrio de protección. Montar sólo fuera del acceso de manos. Esquema de instalación: véase los dibujos. El producto no está equipado con el sistema de estabilización e ignición que alimenta la lámpara halógena.Para su funcionamiento correcto se debe usar un sistema de estabilización e ignición adecuado, según el tipo de lámpara. Antes de instalar o reemplazar una lámpara / bombilla hay que verificar el tipo de la lámpara usada en el portalámparas. Es prohibido tocar la lámpara con las manos desnudas. Se puede limpiar las manchas con un paño suave empapado de alcohol puro. Después de instalar una lámpara/ una bombilla en un portalámparas hay que asegurarse de su instalación correcta y verificar, si no tiene fisuras visibles ni manchas.Sólo se puede instalar la lámpara/la bombilla en un portalámparas que tiene un vidrio de protección en la parte delantera. Antes de empezar el primer uso hay que asegurarse que la fijación mecánica y conexión eléctrica son correctas.El producto puede ser conectado con la red de alimentación que cumpla con los estándares de calidad de energía definidos en la normativa vigente.
DATOS DE FUNCIONAMIENTO
Usar el producto dentro de los locales.
RECOMENDACIONES DE EXPLOTACIÓN / MANTENIMIENTO
Hay que hacer los trabajos de mantenimiento al desconectar la alimentación y al enfriarse el producto. Limpiar sólo con un paño suave y seco. No usar productos químicos de limpieza. No tapar el producto. Asegurar el acceso libre de aire. Los elementos del producto se calientan a una temperatura muy alta. La fuente de luz se calienta a una temperatura muy alta. Todos los cables y elementos que están en contacto con el portalámparas hay que instalar de tal mamera que no se pongan en contacto con las partes del sistema de alumbrado que se calientan. Cambiar la fuente de luz al enfriarse el producto: véase los dibujos. Hay que usar fuentes de luz con los parámetros indicados en este manual de instrucciones. Las lámparas de metal halógeno requieren algunos minutos de trabajo para alcanzar plena luz. Ajustar la dirección de la luz y/o cambiar la bombilla después del enfriamiento de la lámpara. Es inadmisible usar el producto sin o con una pantalla de cristal cascada. Alimentar el producto sólo con la tensión nominal o con la tensión del campo indicado. No usar el producto en los lugares en los cuales hay condiciones ambientales desfavorables, por ejemplo el polvo, agua, humedad, vibraciones, etc.
EXPLICACIÓN DE SIGNOS Y SÍMBOLOS USADOS
P1: Potencia nominal.
P2: Corriente de alimentación.
P3: Tmango / portalámparas.
P4: Protección contra cuerpos sólidos superiores a 12mm.
P5: El símbolo significa la distancia mínima que puede tener un portalámparas (su fuente de luz) desde el lugar y objetos que ilumina.
P6: Hay que cambiar inmediatamente un globo, una pantalla o un vidiro de protección cascado o dañado.
P7: Dejar de explotarla inmediatamente cuando la bombilla exterior tiene rajas o está rota.
PROTECCIÓN DEL MEDIO AMBIENTE
Cuida la limpieza y el medio ambiente. Recomendamos la clasificación de deshechos que quedan de empaquetamiento.
P8: Esta señalización significa la necesidad de colección clasificada del equipo eléctrico y electrónico usado. Los productos con tal enmarcación no se debe tirar a la basura común so pena de multa, junto con otros deshechos. Estos productos pueden ser dañinos para el medio ambiente y la salud humana, requieren una forma especial de tratamiento / recuperación / reciclaje / neutralización. Los productos con tal señalización deben ser devueltos a los establecimientos de colecta del equipo eléctrico o electrónico usado Las autoridades locales o los vendedores de este tipo de equipos facilitan toda la información sobre los establecimientos de colecta/recogida del equipo usado.En el caso de la compra de un producto nuevo en una cantidad no mayor que el producto antiguo del mismo género, el equipo usado puede ser tambièn devuelto al vendedor. Las antedichas normas se refieren a los estados miembros de la Unión Europea. En el caso de otros países hay que observar las normas vigentes en aquellos países. Aconsejamos que se pongan en contacto con el distribuidor de nuestros productos en el país re
NOTAS / INDICACIONES
La inobservación de estas recomendaciones puede provocar, por ejemplo, un incendio, quemaduras, descargas eléctricas, lesiones físicas y otros daños materiales y no materiales.Informaciones adicionales sobre los productos de Kanlux se encuentran en la siguiente página web: www.kanlux.com
Kanlux S.A. no es responsable de los efectos que se desprenden de la inobservación de recomendaciones de esta instrucción.

IT

DESTINAZIONE / USO
Prodotto destinato all'illuminazione dei prospetti degli edifici e altri usi generali.
ASSEMBLAGGIO
Modifiche tecniche riservate. Prima di procedere con l'assemblaggio si prega di consultare le istruzioni. L'assemblaggio deve essere effettuato da una persona con appropriata competenza. Eseguire qualsiasi operazione con l'alimentazione disinserita. E' necessario adottare particolare cautela. Il prodotto possiede un contatto/morsetto di protezione. Il mancato collegamento del cavo di protezione genera il rischio di scosse elettriche. E' necessario far passare i cavi di raccordo in modo tale da impedire il loro contatto con le parti del prodotto soggette a riscaldamento. Nei casi in cui si verifichino gli estremi zincati dei fili, taglia gli estremi zincati dei fili, togli l'isolante del filo per 8 mm di lunghezza, fissa il filo presso la morsettiera. Portalampada può essere applicata solo in competo con paralume/schermo/vetro di protezione. Installare esclusivamente fuori dalla portata delle mani. Schema di assemblaggio: vedi illustrazioni. Il prodotto non e' allestito nel sistema di accensione stabilizzata che alimenta la lampada metall-alogenura. Per funzionamento corretto bisogna applicare il relativo sistema di accensione stabilizzata conforme al tipo della lampada impiegata. Prima dell'installazione e della sostituzione della lampada, verificare il tipo di lampade utilizzate nel dispositivo di illuminazione. Non toccare la lampada a mani nude. Lo sporco può essere rimosso con un panno morbido imbevuto di alcool. Dopo aver montato la lampada nel dispositivo, assicurarsi che la lampada sia ben fissata e che non abbia lesioni o macchie visibili. Le lampade possono essere installate soltanto nei dispositivi con vetro di protezione. Prima del primo utilizzo, occorre accertarsi che il fissaggio meccanico e il cablaggio elettrico siano corretti. Il prodotto può essere collegato ad una rete d'alimentazione che soddisfi gli standard di qualità energetici definiti dalla legislazione.
CARATTERISTICHE FUNZIONALI
Prodotto da utilizzare in ambienti interni.
RACCOMANDAZIONI D'USO E MANUTENZIONE
Eseguire la manutenzione solo con l'alimentazione disinserita e dopo il raffreddamento del prodotto. Pulire esclusivamente con un panno delicato e asciutto. Non utilizzare detergenti chimici. Non coprire il prodotto. Garantire il libero accesso di aria. I componenti del prodotto si riscaldano fino a temperature elevate. La fonte di luce si riscalda fino a temperature elevate. Tutti i cavi e i componenti coordinati con l'apparecchio devono essere collocati in modo da non consentire il contatto con le parti del sistema di illuminazione soggette a riscaldamento. La sostituzione della fonte luminosa deve essere effettuata dopo il raffreddamento del prodotto. vedi illustrazioni.
Utilizzare nel prodotto solo fonti di luce aventi i parametri specificati nelle istruzioni. Le lampade agli alogenuri metallici richiedono alcuni minuti di funzionamento per raggiungere la piena potenza luminosa. La regolazione della direzione d'illuminazione e/o la sostituzione della sorgente luminosa deve essere effettuata dopo il raffreddamento del prodotto. Non è ammesso l'uso del prodotto privo del vetro di protezione o con vetro di protezione rotto. Prodotto da alimentare unicamente con la tensione nominale o il campo di tensione prescritti. Non utilizzare il prodotto in luoghi con avverse condizioni ambientali, quali sporco, polvere, acqua, umidità, vibrazioni, ecc.
SPIEGAZIONE DELLE INDICAZIONI E DEI SIMBOLI USATI
P1: Potenza nominale.
P2: Corrente di alimentazione.
P3: Base / alloggiamento.
P4: Protezione contro i corpi solidi superiori a 12mm.
P5: Il simbolo indica la distanza minima che può avere il dispositivo di illuminazione (la sorgente luminosa) da luoghi ed oggetti da illuminare.
P6: Bisogna sostituire immediatamente la lente o lo schermo rotto o danneggiato, con un vetro di protezione.
P7: Dismettere immediatamente dall'uso quando l'ampolla esterna della lampada è incrinata o rotta.
PROTEZIONE AMBIENTALE
Prenditi cura della pulizia e dell'ambiente. Si consiglia la differenziazione degli imballaggi da smaltire.
P8: Questa etichetta indica la necessità di raccolta differenziata dei rifiuti di apparecchiature elettriche ed elettroniche. I prodotti con questa etichetta, a pena di ammenda, non possono essere. Smaltiti nella spazzatura ordinaria insieme ad altri rifiuti. Questi prodotti possono essere dannosi per l'ambiente e la salute umana, e richiedono particolari forme di trattamento / recupero / riciclaggio / neutralizzazione.
I prodotti così etichettati devono essere smaltiti nei punti di raccolta dei rifiuti di apparecchiature elettriche ed elettroniche. Informazioni sui punti di raccolta/ritiro, sono disponibili presso le autorità locali o i rivenditori di tali attrezzature. Le attrezzature usate possono anche essere rese al rivenditore, in caso di acquisto di un nuovo prodotto, in quantità non maggiore dei nuovi prodotti dello stesso genere acquistati. Le regole di cui sopra si applicano nell'area dell'Unione Europea. Nel caso di altri paesi, è necessario utilizzare le norme giuridiche in vigore in quella nazione. Si consiglia di contattare il distributore del prodotto nella zona interessata.
AVVERTENZE / SUGGERIMENTI
Non attenendosi alle raccomandazioni di queste istruzioni si possono provocare, ad esempio, incendi, scottature, scosse elettriche, lesioni fisiche e altri danni materiali e immateriali. Ulteriori informazioni sui prodotti con marchio Kanlux sono disponibili all'indirizzo: www.kanlux.com.
Kanlux S.A. non si assume alcuna responsabilità per le conseguenze scaturenti dall'inosservanza delle prescrizioni contenute in queste istruzioni.

DK

BESTEMMELSE / ANVENDELSE
Produktet egner sig til belysning af bygningsfacader og til almindeligt brug.
MONTAGE
Der tages forbehold for tekniske ændringer. Læs venligst vejledning før De begynder at montere. Montagen skal foretages af en autoriseret installatør. Afbryd altid strømmen inden installation, vedligeholdelse og reparation påbegyndes. Installationen skal udføres med særlig forsigtighed.Produktet er forsynet med en sikringsklemme. Tjek om beskyttelsesledning er tilsluttet, hvis ej-opstår der risiko for elektrisk stød. Tilslutningskabler skal føres og lægges på den måde, at de ikke direkt skal berøres af produktets dele, der bliver varme. I tilfælde af tin-belagte ledningsenderne: skær tin-belagte ledningsenderne af, skær af 8 mm af ledningsisolering, sæt ledningen i klemrækken. Belysningsarmatur kan kun anvendes i sæt med diffusor / skærm / beskyttelsesglas. Installeres kun uden for hænders rækkevidde. Montageskema: se figurerne. Produktet er ikke forsynet med et stabiliserings-og forsyningssystem for metahalogenlampe. For korrekt drift, skal der anvendes et passende stabiliserings-og tændingssystem, som passer til den anvendte lampetype. Før lampen installeres og udskiftes, skal der kontrolleres, hvilken lampetype bør anvendes i belysningsspotten. Lampen bør ikke berøres med bare hænder. Eventuelt snavs kan rengøres med en tør blød klud med spiritus. Efter man har monteret lampen, skal man tjekke om den er blevet monteret korrekt, og om den har eventuelle revner og snavs. Lampen kan udelukkende monteres med en beskyttelsesrude. Før produktet benyttes første gang kontrolleres der, om produktet er blevet monteret og tilsluttet til spænding korrekt. Produktet kan tilsluttes til et forsyningsnet, der opfylder energikvalitetsstandarder ifølge loven.
FUNKTIONELLE EGENSKABER
Produktet skal anvendes indvendigt.
DRIFTSANBEFALINGER / VEDLIGEHOLDELSE
Afbryd altid strømmen og vent til produktet bliver køligt inden vedligeholdelse påbegyndes. Rengør udelukkende med en tør blød klud. Ingen kemiske rengøringsmidle kan anvendes. Produktet må ikke dækkes. Fri luftadgang skal sikres. Produktets komponenter bliver varme. Lyskilde bliver varm. Alle ledninger og komponenter ved produktet bør placeres på en sådan måde, at de ikke må være i direkt kontakt med disse belysningssystems dele, der bliver varme. Udskiftning af lyskilden bør foretages efter produktet bliver køligt: se figurerne. Anvend kun lyskilder som passer til produktet og som holder sig inden for den angivne, maksimale wattage. Det tager et par minutter før en metahalogenlampe får en fuldstændig lysstrøm. Regulering af lysretningen og/eller udskiftning af lyskilden bør foretages efter produktet bliver køligt. Produktet må ikke anvendes uden sikkerhedsglas eller når den er skadet. Produktet bør uddelukkende forsynes med nominel spænding eller indenfor angiven spændingsrække. Produktet bør ikke anvendes under uguntige betingelser som f. eks. støv, vand, fugtighed, vibrationer osv.
FORKLARINGER PÅ ANVENDTE SYMBOLER OG BETEGNELSER
P1: Nominel kraft.
P2: Forsyningsstrøm.
P3: Bundstykke / indbygning.
P4: Beskyttelse mod faste legemer større end 12mm.
P5: Symbolet angiver en minimal afstand, som skal holdes mellem belysningens indbinding (dens lyskilde) og belyste genstande.
P6: Man bør straks udskifte revnet eller beskadiget indbinding, skærme eller beskyttelsesglas.
P7: Produktet bør ikke anvendes, hvis den udvendige del af lampen er ødelagt.
MILJØBESKYTTELSE
Tag hensyn til miljø. Vi anbefaler at segregere emballageaffald.
P8: Symbolet angiver, at det er nødvendigt at samle brugt elektrisk og elektronisk udstyr selektivt. Produkter med dette symbol må ikke behandles som husholdningsaffald. Sådanne produkter kan være miljø-og sundhedsskadelige, derfor bør de segregeres, bortskaffes og genvindes på en særlig måde. Når et produkt er forsynet med dette symbol, betyder det, at produktet skal afleveres til dit lokale indsamlingssystem for brugte elektriske og elektroniske produkter. Oplysninger om dit lokale indsamlingssystem kan fås hos dine lokale myndigheder eller udstyrets forhandler. Udtjente produkter kan afleveres hos forhandleren. Man må ikke aflevere flere produkter, end man har købt hos forhandleren. Nærværende regler gælder for EU-lande. I tilfælde af andre lande bør man overholde de regle, der gælder i dette land. Vi anbefaler at kontakte forhandleren af vores produkter for dette område.
ANMÆRKNINGER / INSTRUKTIONER
Fejlagtig anvendelse af vejledningens anbefalinger kan føre til f. eks. brand, kroppens skoldninger, elektrisk stød, fysiske skader og materiele eller immateriele skader.
Yderligere informationer om Kanlux produkter kan findes på www.kanlux.com
Kanlux påtager sig intet ansvar for skade, der opstå ved fejlagtig anvendelse af denne vejledning.

NL

BESTEMMING / TOEPASSINGSGEBIED
Product bestemt voor verlichting van gebouwen elevatie en algemeen gebruik.
MONTAGE
Technische veranderingen gereserveerd. Voor montage lees instructie. Montage zou kwalificeerde persoon uitvoeren. Alle operaties doen bij losgekoppelde stroominstalatie. Men moet bijzondere vorzichtigheid houden. Product heeft beschermings raakpunt. Geen aansluiting van beschermingskabel dreigt met verlamming door de stroom. Aansluitingsleidingen moeten zo gelegd worden, dat ze niet in concaakt komen met warm wordenen delen van het product. In geval van voorkomming van gegalvaniseerde einden van de draden: snij de gegalvaniseerde einden van draden af, doe de isolatie van de draad op lengte van 8mm af, monteer de draad in klemmbolk. Licht buis kan allen geruikt worden in compleet met kap/ scherm/of veiligheid ruiten. Instaleren allen buiten de toegang van handen. Montagebeeld: kijk afbeelding. Product is niet uitgerust in stablilsatie-ontstekingssysteem voor metaalhalogene lamp. Voor korekte werking moet bepaalde stabilisatie-ontstekingssysteem gebruikt worden, die overeenstemt met gebruikte lamp type. Voor instalatie en wisseling van lamp moet men typ van de lamp kennen, die gebruikt is in lichtbron. Contact metde lamp met blote handen verboden. Vuil kan worden gereinigd met een zachte doek gedrenkt in alcohol. Na montage van de lamp in lichtbron kijk op de lamp goed monteert is en of ze geen zichtbare breuken en vuilnissen heeft. Lamp kan monteert werden alleen in bronnen met voorbeschermingsglas. Voor eerste gebruik moet men mechanische montage en elektrische aansluiting controleren. Het product kan aangesloten worden tot elektrische leiding die vooldoet aan energie kwaliteits regels bepaald door de wetgeving.
FUNCTIONAAL EIGENSCHAPPEN
Product gebruiken in binnenruimen.
GEBRUIKSAANWIJZING / KONSERWATIE
Onderhoudswerken maken bij uitgedane stroom en afgekoelde elementen. Schoonmaken alleen met delicate en droge stoffen. Niet gebruiken chenische schoonmakmiddelen. Product nie verdecken. Zorgen voor vrije luchtcirculatie. Product elementen verwarmen zich tot hoche temperaturen. Lichtbron verwarmt zich tot hoche temperatuur. Alle leidingen en elementen samenwerkende met montuur moeten zo aangezet worden, dat ze niet in aanraking komen met warmwordende elementen van belichtings systeem. Visseling van lichtbron maken na afkoelen van product: kijk beeld. In het product moeten lichtbronen gebruikt werden met opgegevene in bedlieningsboekje paramerten. Metaalhalogene lampen heben paar minut nodig om volle lichtstrom te bereiken. Regeling van licht richtingen en/of wisseling van lichtbron moet na product afkoeling gemaakt worden. Het is niet mogelijke gebruik van product met beschadigde beveiligingsglas. Product versterken allen met gevone stroom of wie opgegeven. Product niet gebruiken waar niet goede omstandigheden zijn, bij voorbeeld: stof, water, vocht, vibraties, ezv.
VERKLARING VAN GEBRUIKTE SYMBOLEN EN AFKORTINGEN
P1: Kracht van ingangsstroom.
P2: Vermogen elektriciteit.
P3: Heft / montuur.
P4: Bescherming voor vaste lichame grooter dan 12mm.
P5: Symbool betekent minimale afstand welke kan licht montuur (haar licht bron) van licht plaatsen en ojekten.
P6: Zo snell mogelijk vervangen kapote of gebrokene lens, scherm of beschermglas.
P7: Onmiddelijk stoppen met gebruik als buiten bel kapot is.
MILIEUBESCHERMING
Houd schoonheid en beschermd het milieu. Aanbevolene verpakkings afvalscheiding.
P8: Dat symbool betekend selektive versameling van gebruikte elektrische en elektronische goederen. Producten met zulke symbool onder dwang van boete kan je niet tot gewone afvaal goien. Zulke producten kunne schadelijk zijn voor het milieu en gezondheid van mensen. Ze hebben aparte form van verwerken / herstel / recykling / inactivatie nodig. Producten met zulke etiketten moeten gebracht worden naar kolectieve verzammelingsplaats van verbruikte elektrische en elektronische producten. Informaties over verzammelplaatsen geven lokale administratie of verkopers van zulke producten. Verbruikte producten kunnen ook teruggegeven worden aan verkoper in geval van kopen van nieuwe producten, in niet grotere goeveelheid als nieuwgekochte product. Bovengenoemde regels gelden op gebied van EU. In anderen landen moeten rechtelijke voorschriften gelett worden, die in dit land gelden. Neem kontakt met distributie van onze product op dat gebied.
LET OP / BIJZONDERHEDEN
Zich niet houden aan regelingen van deze instructie kan leiden onder anderen tot brand, verbrandingen, overspanningen, en ander materiele en niet materiele schaden.
Verdere informaties over producten van merk Kanlux zijn op: www.kanlux.com te vinden. Kanlux S.A. kan niet aansprakelijk gemaakt worden voor effecten ontstaan door zich niet te houden aan deze instructie.

SE

ÄNDAMÅL / ANVÄNDNING
Produkten är avsedd för belysning av byggnadsfasader och allmänna ändamål.
MONTERING
Med förbehåll för tekniska förändringar. Läs igenom bruksanvisningen före montering. Montering ska utföras av behörig person. Alla handlingar ska utföras med spänningen avstängd. Iaktta särskild försiktighet. Produkten är försedd med en jordplint. Underlåtenhet att utföra anslutning till extern skyddsjord medför risk för elektriska stötar. Placera anslutningskablarna så att de inte kommer i direkt kontakt med de delar av produkten som blir varma under drift. Om förtennade kabelskor förekommer: klipp av förtennade kabelskor, ta bort 8 mm av kabelisoleringen och anslut kabeln till ett plintblock. Lysarmaturen får endast användas tillsammans med kupa/skärm/skyddsglas. Montera endast utom räckhåll för händer. Monteringsritning: se illustrationer. Produkten är inte försedd med tänddon till matning av metallhalogenlampa. För att lampan ska fungera korrekt, använd ett tänddon som passar till denna lamptyp. Före installation och byte av lampa kontrollera vilken lamptyp som passar i armaturen. Det är förbjudet att röra lampan med bara händer. Smuts kan rengöras med en trasa fuktad med alkohol. Efter montering av lampan i armaturen, se till att lampan är korrekt placerad, och har inga synliga sprickor eller nedsmutsningar. Lampan får endast monteras i en armatur med ett främre skyddsglas. Kontrollera före första användning att den mekaniska infästningen och den elektriska anslutningen har utförts på ett korrekt sätt. Produkten får kopplas till ett matningsnät som uppfyller de i lag angivna standarderna för elkvalitet.
FUNKTIONELLA SÄRDRAG
Produkten är avsedd för inomhusanvändning.
REKOMMENDATIONER FÖR DRIFT / UNDERHÅLL
Utför underhåll med matningen avstängd efter att produkten har svalnat. För rengöring använd endast mjuka och torra dukar. Använd inga kemiska rengöringsmedel. Täck inte över produkten. Säkerställ god luftcirkulation. Delar av produkten når hög temperatur under drift. Ljuskällan når hög temperatur under drift. Alla ledningar och delar som fungerar tillsammans med armaturen bör placeras så, att de inte kommer i kontakt med de delar av belysningssystemet som blir varma under drift. Utför byte av ljuskälla efter att produkten har svalnat: se illustrationer. Använd ljuskälla med parameter som anges i bruksanvisningen. Metallhalogenlampor behöver längre drifttid för att uppnå fullt ljusflöde. Vänta tills produkten svalnar innan du justerar belysningsriktningen och/eller byter ljuskällan. Det är inte tillåtet att använda produkten utan eller med ett sprucket skyddsglas. Mata produkten endast med märkspänning eller spänning som hålls inom angivna ramar. Använd inte produkten där det råder ogynsamma förhållanden såsom smuts, damm, vatten, fukt, vibrationer m.m.
FÖRKLARING AV TECKEN OCH SYMBOLER
P1: Märkeffekt.
P2: Matningsström.
P3: Skaft / sockel.
P4: Skydd mot fasta föremål större än 12mm.
P5: Symbolen anger det minsta avståndet mellan armaturen (dess ljuskällor) och ytor och föremål som ska belysas.
P6: Byt omedelbart sprucken eller skadad skärm, skyddsglas.
P7: Upphör omedelbart att använda om lampans yttre kupa är sprucken eller sönderslagen.
MILJÖSKYDD
Ta hand om miljön. Vi rekommenderar källsortering av förpackningsavfall.
P8: Detta märke visar nödvändigheten av separat insamling av förbrukade elektriska och elektroniska produkter. Produkter med sådan märkning får inte, vid vite, kastas i vanliga sopor tillsammans med annat avfall. Sådana produkter kan vara skadliga för miljön och människors hälsa, de kräver särskilda former av behandling / återvinning / återanvändning / bortskaffning. Produkter med sådan märkning bör lämnas vid en återvinningsstation för förbrukade elektriska och elektroniska produkter. För information om insamlingsplatserna vänd dig till lokala myndigheter eller återförsäljare av sådana enheter. Köper man en ny produkt, kan förbrukade enheter också lämnas hos återförsäljaren med förbehållet att antalet produkter man vill lämna inte överskrider antalet köpta enheter av samma slag. Dessa regler gäller inom Europeiska Unionens område. För andra länder gäller juridiska bestämmelsen som har laga kraft i landet. Vi rekommenderar att du kontaktar återförsäljaren i ditt område.
ANMÄRKNINGAR / ANVISNINGAR
Underlåtenhet att följa rekommendationerna i denna bruksanvisning kan leda till t.ex. brand, brännsår, elektriska stötar, kroppsskador samt andra materiella och icke-materiella skador. Ytterligare information om Kanlux märkesvaror finns på: www.kanlux.com.
Kanlux S.A.bär inget ansvar för konsekvenser av underlåtenhet att följa rekommendationerna i denna bruksanvisning.

FI

TARKOITUKSET / SOVELLUTUKSET
Tuote on tarkoitettu rakennusten ulkoseinien valaistukseen ja yleiskäyttöön.
ASENNUS
Tuotteen tekninen muuttaminen kielletty. Lue alla olevat ohjeet ennen asennuksen aloittamista. Ainoastaan asianmukaisesti valtuutetun henkilön pitäisi suorittaa asennuksen. Kaikkia toimenpiteitä on suoritettava virran ollessa katkaistuna. On toimittava erittäin varovasti. Tuote on varustettu suojakontaktilla/-liittimellä. Suojajohtimen kytkennän puuttuessa syntyy sähköiskuvaara. Liitäntäjohtoja on asennettava niin, että estetään niiden koskettaminen tuotteen kuumentuviin osiin. Tinattujen johtopäätyjen käsittelyohje: katkaise tinatut johtopäät pois, irrota eriste 8mm: n välistä ja kiinnitä johto kuutioliitimeen. Valaisinta saa käyttää ainoastaan varjostimen/suojaruudun/suojalasin kanssa. Asennettava ainoastaan käsien ulottumattomaan paikkaan. Asennuskaava: katso kuvat. Tuote ei ole varustettu monimetallilampun sytytin-ja virranrajoitinjärjestelmällä. Tuotteen oikean toiminnan varmistamiseksi on käytettävä lampputyypin mukaista sytytin-ja virranrajoitinratkaisua. Ennen lampun asentamista ja vaihtamista on tarkistettava valaisimessa käytettävän lampun tyyppi. Ei saa koskea lamppua paljain käsin. Likaa on puhdistettava pehmeällä pirtulla kosteutetulla kankaalla. Lampun asetettua valaisimeen varmista, että se on kiinnitetty oikein, eikä sen päällä ole näkyviä halkeamia tai likaa. Lamppu soveltuu asennettavaksi ainoastaan etusuojalasilla varustettuihiin valaisimiin. Ennen käyttöönottoa varmista, että kiinnitys ja sähköliitäntä on suoritettu oikein. Tuotetta on kytkettävä ainoastaan sellaiseen sähköverkkoon, joka täyttää laissa määrättyjä sähköstandardeja.
OMINAISUUDET
Tuote on tarkoitettu sisäkäyttöön.
KÄYTTÖSUOSITUKSET / HUOLTO
Huoltoa on suoritettava virran ollessa katkaistuna ja tuotteen jäähdyttyä. Puhdista tuotetta ainoastaan hienontunteisilla ja kuivilla kankailla. Älä käytä kemiallisia puhdistusaineita. Älä peitä tuotetta. Varmista vapaa ilmanvaihto. Tuotteen elementit kuumentuvat huomattavasti. Valonlähde kuumentuu huomattavasti. Kaikki valaisimen parissa toimivat johdot ja elementit on asetettava niin, etteivät ne joudu kosketuksiin valaistusjärjestelmän kuumentuvien osien kanssa. Valonlähteen vaihtoa on suoritettava tuotteen jäähdyttyä: katso kuvat. Tuotteessa on käytettävä tässä käyttöohjeessa annettujen parametrien mukaisia valonlähteitä. Monimetallilamput vaativat pari minuutin aikaa kunnes ne saavuttavat täyden valovoiman. Valonlähteen valaistussuunnan säätöä ja/tai sen vaihtoa on suoritettava tuotteen jäähtyessä. Ei saa käyttää tuotetta sen suojalasin vaurioituessa tai puuttuessa. Tuotteeseen saa kytkeä ainoastaan nimellisjänitettä tai annettua jännitealuetta. Tuotetta ei saa käyttää, jos ympäristössä on seuraavia kielteisiä ympäristötekijöitä: pöly, vesi, kosteus, tärinä jne.
MERKINTÖJEN JA MERKKIEN SELITYS
P1: Nimellisteho.
P2: Syöttövirta.
P3: Kahva / kotelo.
P4: Suojaus yli 12mm: n kokoiselta kiintoaineelta.
P5: Merkki viittaa pienimpään valaisimen (sen valonlähteen) ja valaistavien kohteiden väliseen etäisyyteen.
P6: Haljennut tai vaurioitunut lampunvarjostin, heijastin tai suojalasi on välittömästi vaihdettava.
P7: Poistettava ehdottomasti käytöstä, mikäli lampun ulkokupu on haljennut tai rikki.
YMPÄRISTÖNSUOJELU
Pidä huolta ympäristöstä. Suosittelemme lajittelemaan pakkauksen purun jälkeisiä jätteitä.
P8: Tämä merkintä tarkoittaa sitä, että kuluneet sähkölaitteet on kierrätettävä. Näin merkittyjä laitteita ei saa heittää talousjätteiden joukkoon sakon uhalla. Tällaiset tuotteet saattavat olla haitallisia ympäristölle ja terveydelle sekä vaativat erityistä käsittely-, talteenotto-, kierrätys- tai hävitysmenetelmää. Näin merkityt tuotteet on luovutettava kuluneiden sähkölaitteiden keräyspaikkaan. Paikallisviranomaiset tai samantyyppisten tuotteiden toimittajat antavat tietoa keräyspaikoista. Kuluneita laitteita voidaan myös palauttaa myyjälle korkeintaan samassa määrin, kuin ostettava uusi samankaltainen tuote. Yllä mainitut säännöt ovat voimassa Euroopan unionin alueella. Muissa maissa on noudatettava kansallisia lainmääräyksiä. Suosittelemme ottamaan yhteyttä aluekohtaiseen jälleenmyyjäämme.
TIEDOT / OHJEET
Tämän käyttöohjeen määräyksien laiminlyönti voi aiheuttaa esim. tulipalon, palovamman, sähköiskun, loukkaantumisen sekä muita aineellisia ja aineettomia vahinkoja. Lisätietoja Kanlux-merkkisistä tuotteista löytyy osoitteesta www.kanlux.com
Kanlux S.A. ei ole vastuussa tämän käyttöohjeen määräyksien laiminlyönnistä johtuvista seuraamuksista.

NO

ANVENDELSES- OG BRUKSOMRÅDER
Produkt til belysning av byggfasader og generell bruk.
MONTASJE
Tekniske endringer forbeholdt. Les bruksanvisningen før du begynner montasjen. Montasjen bør utføres av en berettiget person. Alle handlinger foretas med strømforsyning slått av. Vær ekstra forsiktig. Produktet er utstyrt med sikkerhetsskjøt/-klemme. Manglende tilkobling av sikkerhetsledning kan medføre elektrisk støt. Tilkoblingskabler skal ledes slik at de ikke ligger inntil delene som varmer opp. Hvis fortinnede kabelsko forekommer: klipp av fortinnede kabelsko, fjern 8 mm av kabelisolasjonen og koble kabelen til en rekkeklemme. Lysarmaturen må kun brukes med glasskuppel/skjerm/beskyttelsesglass. Installer kun utenfor rekkevidde for hender. Monteringsskjema: se bilder. Produktet er ikke utstyrt med tenner til forsyning av metallhalogenlampe. For at lampen skal fungere korrekt, bruk en tenner egnet til denne typen lampe. Før du installerer eller bytter ut lampe, sjekk hvilken type lampe som er brukt i belysningskapslingen. Ikke ta på lampen med bare hender. Skitne overflater kan rengjøres med en myk klut med sprit. Etter å ha festet lampen i kapslingen, undersøk om lampen er festet på en riktig måte og ikke har synlige sprekker eller skitne overflater. Lampen kan kun monteres i kapslinger med et sikkerhetsglass foran. Før første bruk kontroller at produktet er riktig mekanisk festet og elektrisk tilkoblet. Produktet må ikke kobles til et forsyningsnett som ikke oppfyller lovmessige kvalitetskrav for energi.
FUNKSJONSBESKRIVELSE
Produktet skal brukes innendørs.
BRUKSANBEFALINGER / VEDLIKEHOLD
Vedlikeholdes med strømforsyning slått av og når produktet er avkjølt. Renses kun med delikate og tørre tekstiler. Bruk ikke kjemiske rensemidler. Ikke dekk produktet. Sørg for fri luftsirkulasjon. Produktets elementer varmer opp til høy temperatur. Lyskilde varmer opp til høy temperatur. "Alle ledninger og elementer som fungerer sammen med holder skal plasseres slik at de ikke berører belysningssystemets elementer som varmer opp. "Lyskilden byttes når produktet er avkjølt: se bilder. Produktet brukes med lyskilder med parametre angitt i bruksanvisningen. Metallhalogenlamper trenger et par minutter før de produserer full lysstrøm. Lysretningen justeres og/eller lyskilden byttes når produktet er avkjølt. Produktet uten eller med skadet sikringsglass må ikke brukes. Produktet skal forsynes kun med nominalspenning eller spenningsverdier fra angitt omfang. Produktet skal ikke brukes på steder med dårlige omgivelsesforhold, f.eks. støv, vann, fuktighet, vibrasjoner osv.
FORKLARINGER PÅ BRUKTE BETEGNELSER OG SYMBOLER
P1: Nominal effekt.
P2: Strøm.
P3: Sokkel/holder.
P4: Beskyttelse mot faste legemer større enn 12mm.
P5: Symbolet viser minimal avstand mellom lampeholder (dens lyskilder) og belyste steder og objekter.
P6: Ødelagt eller skadet skjerm eller verneglass skal umiddelbart byttes.
P7: Stopp umiddelbart å bruke produktet når utvendig pære er sprukket eller knust.
MILJØVERN
Ta vare på renslighet og miljøet. Vi anbefaler å sortere pakningsavfall.
P8: Denne markeringen viser at det er nødvendig å sortere brukt elektrisk og elektronisk utstyr. Det er straffbart å kaste produkter med slik markering sammen med annet avfall. Slike produkter kan være miljø-og helsefarlige og krever spesiell bearbeidelse / gjenvinning / resirkulering / nøytralisering. Produkter med slik markering bør leveres til et samlested for brukt elektrisk eller elektronisk utstyr. Informasjon om slike samlesteder finner du hos lokale myndigheter eller selgere av slikt utstyr. Brukt utstyr kan også leveres til selgeren når man kjøper et nytt produkt i antall som ikke overstiger antallet det nye kjøpte utstyret av samme typen. De ovennevnte reglene angår kun Den europeiske union. For andre land bruk egne forskrifter som gjelder i vedkommende land. Vi anbefaler å ta kontakt med vår distributør i et gitt område.
KOMMENTARER / TIPS
Følger man ikke anbefalinger i denne bruksanvisningen, kan det føre f.eks. til brann, brannsår, elektrisk støt, fysiske skader og andre materielle og ikke materielle skader.
Mer informasjon om Kanlux produkter finnes på www.kanlux.com
Kanlux S.A. påtar seg ikke ansvaret for følgene av at anbefalingene i denne bruksanvisningen ikke ble fulgt.

PL

PRZEZNACZENIE / ZASTOSOWANIE
Wyrób przeznaczony do oświetlania elewacji budynków i ogólnego przeznaczenia.
MONTAŻ
Zmiany techniczne zastrzeżone. Przed przystąpieniem do montażu zapoznaj się z instrukcją. Montaż powinna wykonać osoba posiadająca odpowiednie uprawnienia.
Wszelkie czynności wykonywać przy odłączonym zasilaniu. Należy zachować szczególną ostrożność. Wyrób posiada styk/zacisk ochronny. Brak podłączenia przewodu ochronnego grozi porażeniem prądem elektrycznym. Przewody przyłączeniowe należy poprowadzić w taki sposób, aby uniemożliwić ich zetknięcie z nagrzewającymi się częściami wyrobu. W przypadku wystąpienia ocynowanych końcówek przewodów: odetnij ocynowane końce przewodów, ściągnij izolację przewodu na długości 8mm, zamocuj przewód w kostce zaciskowej. Oprawa oświetleniowa może być stosowana tylko w komplecie z kloszem/ekranem/szybką ochronną. Instalować wyłącznie poza zasięgiem rąk. Schemat montażu: patrz ilustracje. Wyrób nie jest wyposażony w układ stabilizacyjno-zapłonowy zasilający lampę metalohalogenkową. Do prawidłowego działania należy zastosować odpowiedni układ stabilizacyjno-zapłonowy zgodny z zastosowanym typem lampy. Przed instalacją i wymianą lampy należy sprawdzić typ lampy stosowany w oprawie oświetleniowej. Nie wolno dotykać lampy gołymi rękoma. Zabrudzenia można wyczyścić miękką szmatką nasączoną spirytusem. Po zamontowaniu lampy w oprawie upewnij się, czy lampa jest prawidłowo zamocowana i nie posiada widocznych pęknięć oraz zabrudzeń. Lampę można montować tylko w oprawie z przednią szybą ochronną. Przed pierwszym użyciem należy upewnić się, co do prawidłowego mocowania mechanicznego i podłączenia elektrycznego. Wyrób może być przyłączony do sieci zasilającej, która spełnia standardy jakościowe energii określone prawem.
CECHY FUNKCJONALNE
Wyrób użytkować wewnątrz pomieszczeń.
ZALECENIA EKSPLOATACYJNE / KONSERWACJA
Konserwację wykonywać przy odłączonym zasilaniu po wystygnięciu wyrobu. Czyścić wyłącznie delikatnymi i suchymi tkaninami. Nie używać chemicznych środków czyszczących. Nie zakrywać wyrobu. Zapewnić swobodny dostęp powietrza. Elementy wyrobu nagrzewają się do wysokiej temperatury. Źródło światła nagrzewa się do wysokiej temperatury. Wszystkie przewody i elementy współpracujące z oprawą należy umieścić tak by nie dopuścić do zetknięcia z nagrzewającymi się częściami systemu oświetleniowego. Wymianę źródła światła wykonać po wystygnięciu wyrobu: patrz ilustracje. W wyrobie należy stosować źródła światła o parametrach podanych w instrukcji. Lampy metalohalogenkowe wymagają kilku minut pracy do osiągnięcia pełnego strumienia świetlnego. Regulację kierunku świecenia i/lub wymianę źródła światła należy wykonać po wystygnięciu wyrobu. Niedopuszczalne jest użytkowanie wyrobu bez lub z pękniętą szybką ochronną. Wyrób zasilać wyłącznie napięciem znamionowym lub zakresem podanych napięć. Wyrobu nie użytkować w miejscu w którym panują niekorzystne warunki otoczenia np. kurz, pył, woda, wilgoć, wibracje itp.
WYJAŚNIENIA STOSOWANYCH OZNACZEŃ I SYMBOLI
P1: Moc znamionowa.
P2: Prąd zasilający.
P3: Trzonek / oprawka.
P4: Ochrona przed ciałami stałymi większymi niż 12mm.
P5: Symbol oznacza minimalną odległość jaką może mieć oprawa oświetleniowa (jej źródła światła) od miejsc i obiektów oświetlanych.
P6: Należy natychmiast wymienić popękany lub uszkodzony klosz lub ekran, szybkę ochronną.
P7: Bezzwłocznie zaprzestać eksploatacji gdy zewnętrzna bańka lampy jest pęknięta lub stłuczona.
OCHRONA ŚRODOWISKA
Dbaj o czystość i środowisko. Zalecamy segregację odpadów poopakowaniowych.
P8: Oznakowanie wskazuje na konieczność selektywnego zbierania zużytego sprzętu elektrycznego i elektronicznego. Wyrobów tak oznakowanych, pod karą grzywny, nie można wyrzucać do zwykłych śmieci razem z innymi odpadami. Wyroby takie mogą być szkodliwe dla środowiska i zdrowia ludzkiego, wymagają specjalnej formy przetwarzania, w szczególności odzysku, recyklingu i/lub unieszkodliwiania. Wyroby tak oznakowane powinny zostać oddane do punktu zbierania zużytego sprzętu elektrycznego lub elektronicznego. Informacje na temat punktów zbierania/odbioru udzielają władze lokalne lub sprzedawcy tego rodzaju sprzętu. Zużyty sprzęt może zostać również oddany do sprzedawcy, w przypadku zakupu nowego wyrobu w ilości nie większej niż nowy kupowany sprzęt tego samego rodzaju. Powyższe zasady dotyczą obszaru Unii Europejskiej. W przypadku innych państw należy stosować prawne regulacje obowiązujące w danym kraju. Zalecamy kontakt z dystrybutorem naszego wyrobu na danym obszarze.
UWAGI / WSKAZÓWKI
Nie stosowanie się do zaleceń niniejszej instrukcji może doprowadzić np. do powstania pożaru, poparzeń, porażenia prądem elektrycznym, obrażeń fizycznych oraz innych szkód materialnych i niematerialnych. Dodatkowe informacje na temat produktów marki Kanlux dostępne są na: www.kanlux.com.
Kanlux S.A. nie ponosi odpowiedzialności za skutki wynikające z nieprzestrzegania zaleceń niniejszej instrukcji.
zialności za skutki wynikające z nieprzestrzegania zaleceń niniejszej instrukcji.

CZ

URČENÍ / POUŽITÍ
Výrobek určený pro osvětlení fasád budov a podobných.
MONTÁŽ
Technické změny vyhrazeny. Před zahájením montáže se seznam s návodem. Montáž by měla provádět oprávněná osoba. Veškeré činnosti provádět při vypnutém napájení. Je nutné dodržet ostražitost. Výrobek má bezpečnostní svorku. Absence ochranného vedení může vést ke zranění elektrickým proudem. Napájecí vedení nuto vést takovým způsobem, aby se nedotýkalo těch částí výrobku, které se nahřívají. Vyskytnou-li se pocínované koncovky vedení: tyto pocínované konce odstřihni, stáhni izolaci vedení do vzdálenosti 8mm, vedení umístit do svorky. Světelná objímka může být použita jen v sadě se stínidlem/ clonou / ochranným sklem. Instalovat výhradně mimo dosah rukou. Schéma montáže: viz ilustrace. Výrobek není vybaven zážehově-stabilizačním systémem napájejícím kovo-halegenové svítidlo. Pro správné fungování je nutné použít vhodný zážehově-stabilizační systém, který odpovídá použitému typu svítidla. Před instalací a výměnou lampy je nutné ověřit typ lampy používaný v objímce. Je zakázáno se dotýkat lampy rukami. Nečistoty lze čistit měkkým hadříkem navlhčeným v lihu. V rámci montáže lampy v objímce se ujisti, zda je lampa správně připevněná a zda nemá viditelné praskliny a nečistoty. Lampu lze namontovat pouze do objímky s předním ochranným sklem. Před prvním použitím se ujistit, zda mechanické připevnění a elektrické připojení jsou správně provedené. Výrobek může být připojen k takové napájecí síti, která splňuje standardní jakostní normy podle předpisů.
FUNKČNÍ VLASTNOSTI
Výrobek používat uvnitř místností.
POKYNY K PROVOZU/ ÚDRŽBA
Údržbu provádět jen pokud je výrobek odpojen od zdroje napětí a až vystydne. Čistit výhradně jemnými a suchými tkaninami. Nepoužívat chemické čistící prostředky. Nezakrývat výrobek. Zajistit volný přísun vzduchu. Části výrobku se zahřívají do vysoké teploty. Světelný zdroj se zahřívá do vysoké teploty. Všechna vedení a prvky spolupracující s objímkou je nutné tak umístit, aby nedošlo ke kontaktu s zahřívajícími se částmi systému osvětlení. Výměnu světelného zdroje provést po vychladnutí výrobku: viz ilustrace. Ve výrobku používat světelné zdroje s parametry uvedenými v návodu. Kovohalogenová osvětlení k dosažení plného světelného paprsku musí pracovat několik minut. Regulaci směru svícení a/nebo výměnu světelného zdroje provádíme až po ochladnutí výrobku. Výrobek se nesmí používat bez anebos prasklou ocgranou ze skla. Výrobek napájet pouze nominálním napětím anebo rozsahy uvedených napětí. Výrobek nepoužívat na místě, kde vládnou nepříznivé podmínky jako např. prach, voda, vlhkost, vibrace atp.
VYSVĚTLENÍ POUŽITÝCH ZNAKŮ A SYMBOLŮ
P1: Nominální výkon.
P2: Napájecí proud.
P3: Patice / objímka.
P4: Ochrana před stálými částicemi většími nežli 12mm.
P5: Symbol znamená minimální vzdálenost jakou může mít světelný kryt (zdroj světla) od míst a osvětlovaných objektů.
P6: Je nutné okamžitě vyměnit prasklý nebo poškozený lustr nebo ochranné sklo nebo reflektor.
P7: Bez odkladu přestat používat jakmile vnější skleněný kryt lampy je prasklý nebo rozbitý.
OCHRANA ŽIVOTNÍHO PROSTŘEDÍ
Dbej o čistotu a životní prostředí. Doporučujeme třídění poobalových odpadků.
P8: Toto značení poukazuje na nutnost sběru tříděného opotřebovaného elektro zboží. Takto označené výrobky nelze vyhazovat spolu s jinými odpadky, nedodržení tohoto zákazu bude trestáno pokutou. Tyto výrobky mohou být lidskému zdraví škodlivé, musí být zvlášť zracovávány, utilisovány, ničeny. Takto označené výrobky nutno předat do sběru opotřebovaného elektrozboží. Iinformace o místech sběru takových produktů poskytují místní úřady anebo prodejce tohoto zboží. Spotřebované zboží může být také předáno prodejci, v případě nákupu nového produktu v množství nikoliv větším nežli nové zboží téhož druhu. Výše uvedená pravidla se týkají oblasti Evropské unie. V jiných státek je nutno držet se předpisů tam platných. V dané oblasti doporučujeme mkontakt s distributorem daného výrobku.
POZNÁMKY / DOPORUČENÍ
Nedodržování pokynů tohoto návodu může zapříčinit požár, opaření, zranění elektrickým proudem, fyzická zranění a jiné hmotné i nehmotné škody. Další informace o výrobcích značky Kanlux jsou dostupné na: www.kanlux.com
Kanlux A.S. neodpovídá za škody vzniklé následkem nedodržování pokynů tohoto návodu.

SK

URČENIE / POUŽITIE
Výrobok určený na osvetlenie elevácií budov a na všeobecné použitie.
MONTÁŽ
Technické zmeny sú vyhradené. Pred pristípenim k montáži sa oboznámte s nívodom. Montáž by mala vykonávať patričnе oprávnená osoba. Všetky úkony vykonávajte pri vypnutom napájaní. Zachovajte zvláštnu opatrnosť. Výrobok je vybavený ochranným kontaktom / svorkou. Nepripojenie ochranného vodiča hrozí úrazom elektrickým prúdom. Prípojné vodiče sa musia byť vedené tak, aby sa zabránilo ich kontaktu s zahrievajúcimi sa prvkami výrobku. V prípade výskytu zinkovaných koncoviek vodičov: odrezajte zinkované koncovky vodičov, odstráňte izoláciu vedenia na úseku 8mm, namontujte vodič v svorke. Objímku svietidla sa môže používať len spolu s tienidlom/ochranným sklom. Inštalujte len mimo dosahu rúk. Schéma montáže: pozri obrázky. Výrobok nie je vybavený stabilizačno - zážihovým systémom napájajúcim kovovo halogénovú lampu. Pre správnu činnosť je nutné použiť príslušný stabilizačno - zážihový systém kompatibilný s použitým typom lampy. Pred inštaláciou a výmenou lampy je treba skontrolovať druh lampy používaný v svietidle. Lampu sa zakazuje dotýkať holými rukami. Nečistoty je možné vyčistiť mäkkou handričkou navlhčenou v liehu. Po namontovaní lampy v svietidle sa uisti, či je lampa správne pripevnená a nemá viditeľné prasknutia a znečistenia. Lampu je možné montovať len v svietidle s predným ochranným sklom. Pred prvým použitím sa ubezpečte ohľadne správnosti mechanického upevnenia a elektrického prepojenia. Výrobok sa môže zapojiť do elektrickej siete, ktorá spĺňa právne určené kvalitatívne energetické štandardy.
FUNKČNÉ VLASTNOSTI
Výrobok na použitie vnútri miestností.
POKYNY K PREVÁDZKE / ÚDRŽBA
Údržbu vykonávajte pri odpojenom napájaní po vychladnutí výrobku. Čistite len jemnou a suchou tkaninou. Nepoužívajte chemické čistiace prostriedky. Výrobok nezakrývajte. Zabezpečte voľný prísun vzduchu. Prvky výrobku sa zahrievajú do vysokej teploty. Svetelný zdroj sa zahrieva do vysokej teploty. Všetky vodiče a súčiastky spolupracujúce so svietidlom umiestite tak, aby nedošlo ku kontaktu so zahrievajúcimi sa časťami osvetľovacieho systému. Výmenu zdroja svetla prevedte po vychladnutí výrobku: pozri obrázky. Vo výrobku používajte svetelné zdroje s parametrami uvedenými v návode. Metal halogénové svietidlá vyžadujú niekoľko minút práce kým dosiahnu úplný svetelný tok. Nastavenie smeru svietenia a/alebo výmenu svetelného zdroja vykonávajte až po vychladnutí výrobku. Neprípustné je užívanie výrobku bez alebo s prasknutým ochranným skielkom. Výrobok napájajte výlučne menovitým prúdom resp. napätím v uvedenom rozmedzí. Výrobok nepoužívajte v mieste, kde sú nevhodné nevhodné podmienky prostredia napr. prach, peľ, voda, vlkosť, vibrácie apod.
VYSVETLÍVKY POUŽITÝCH OZNAČENÍ A SYMBOLOV
P1: Menovitý výkon.
P2: Napájací prúd.
P3: Pätica / objímka.
P4: Ochrana proti pevným telesám s veľkosťou nad 12mm.
P5: Symbol znamená minimálnu vzdialenosť, ktorú svietidlo (jeho zdroje svetla) môže mať od osvetlovaných miest a objektov.
P6: Okamžite vymeniť prasknuté alebo poškodené tienidlo alebo obrazovku, ochranné skielko.
P7: Ihneď prestaňte používať výrobok, keď je vonkajší sklenená guľa lampy prasknutá alebo rozbitá.
OCHRANA ŽIVOTNÉHO PROSTREDIA
Dbajte na čistotu a životné prostredie. Odporúčame triedenie obalového odpadu. Toto označenie poukazuje na nutnosť selektívneho zberu opotrebovanej elektrickej a elektronickej techniky. Takto označené výrobky sa nesmejú, pod hrozbou pokuty, vyhadzovať do obyčajných košov spolu s ostatným odpadom. Tieto výrobky môžu byť škodlivé životnému prostrediu a ľudskému zdraviu, vyžadujú špeciálnu formu spracovania / spätného získavania / recyklingu / utilizácie. Takto označené výrobky by sa mali odovzdať na miesto zberu opotrebovanej elektrickej a elektronickej techniky. Informácie o miestach zberu/odberu poskytujú miestné orgány a predajci tohto druhu techniky. Opotrebovaná technika môže byť tiež vrátená predajcovi, a to v prípade nákupu nového výrobku v množstve nie väčšiom ako nová kupovaná technika rovnakého druhu. Tieto zásady sa týkajú územia Európskej únie. V prípade iných krajín dodržujte právne regulácie platné v danej krajine. Odporúča sa kontaktovať distribútora nášho výrobku na danom území.
POZNÁMKY / POKYNY
Nedodržiavanie pokynov tohto návodu môže viesť napr. k vzniku požiaru, opareniu, úrazu elektrickým prúdom, telesným úrazom a dalším hmotným a nehmotným škodám. Dodatočné informácie o výrobkoch značky Kanlux sú dostupné na: www.kanlux.com.
Kanlux S.A. Nenesie zodpovednoť za následky vyplývajúce z nepodriadenia sa pokynom tohto návodu.

Завантажено з mamadecor.ua

HU

RENDELTETÉS / ALKALMAZÁS
A termék felhasználható a homlokzatok megvilágításához és az általános rendeltetésű megvilágításhoz.
SZERELÉS
Műszaki változás fenntartva. A szerelés előtt olvassa el a szerelési útmutatót. A szerelést csak az erre jogosult személy végezheti. A szerelés valamennyi lépését kikapcsolt áram mellett kell végezni! A szerelés különös óvatosságot igényel! A termék rendelkezik a védőcsatlakozó kapoccsal/ védőérintkezővel. A védővezeték csatlakoztatásának a hiánya villamos áramütést okozhat. Az összekötő vezetékeket úgy kell vezetni, hogy ezek ne érintsék a termék áthevülő elemeit. Az ónozott kábelvégek esetén: vágja le az ónozott kébelvégeket, távolítsa el a kábel szigetelését 8 mm hosszan, rögzítse a kábelt a sorkapocsba. Világítótest csak a búrával / képernyővel / védőüveggel együtt használható. Szerelje csak a kéz hatókörén kívül. Telepítési leírás: lásd: ábrák. A termék nincs felszerelve a fémhalogén lámpa megtáplálására szolgáló stabilizációs-gyújtó rendszerrel. A megfelelő működéshez az alkalmazott lámpa típusának megfelelő stabilizációs-gyújtó rendszert kell alkalmazni. A lámpa szerelése és cseréje előtt ellenőrizze a burkolatban használt lámpa típusát. A lámpát puszta kézzel érinteni tilos. A szennyeződéseket a szesszel benedvesített puha ronggyal lehet eltávolítani. A lámpa a burkolatba való szerelése után ellenőrizze, hogy a lámpa helyesen van beszerelve, és nincsenek rajta látható repedések vagy szennyeződések. A lámpát csak a front védőüveggel felszerelt burkolatba szabad szerelni. Az első használat előtt ellenőrizze a mechanikus rögzítés és az elektromos összekötés megfelelősségét. A termék kapcsolható a jogszabályban meghatározott minőségi követelményeknek megfelelő áramhálózathoz.
FUNKCIONÁLIS JELLEMVONÁSOK
A termék csak beltérben használható.
HASZNÁLATI JAVASLATOK / KARBANTARTÁS
Karbantartást a lekapcsolt feszültségnél, a termék lehűlése után kell végezni. Tisztítás kizárólag finom és száraz textilruhákkal végezhető. Tilos a vegyi tisztítószerek használata. A terméket lefedni tilos. Biztosítsa a levegő szabad eljutását a termékhez. A termék elemei magas hőmérsékletre felhevülnek. A fényforrás magas hőmérsékletre felhevül. A burkolattal együttműködő valamennyi elemet és vezetéket úgy kellelhelyezni, hogy ezek ne érintsék a világítórendszer felhevülő részeit. A fényforrást csak a termék lehűlése után szabad végezni: lásd: ábrák. A terméken csak az utasításban megadott paraméterekkel rendelkező fényforrásokat szabad alkalmazni. A fémhalogén lámpák pár perces működési időt igényelnek a teljes fényerő eléréséhez. A fény irányának a szabályozása és/vagy a fényforrás cseréje a termék lehűlése után végezhető. Megengedhetetlen a termék használata a repedt védőüveggel vagy a védőüveg nélkül. A termék kizárólag névleges feszültséggel vagy a megadott feszültségek körével táplálható. A termék kedvezőtlen - por, víz, pára, rezgések stb. - környezetben nem használható.
AZ ALKALMAZOTT JELEK ÉS SZIMBÓLUMOK MAGYARÁZATA
P1: Névleges teljesítmény.
P2: Tápáram.
P3: Fej / foglalat.
P4: Védelem a 12 mm-nél nagyobb szilárd testek ellen.
P5: Ez a szimbólum mutatja a legkisebb távolságot, amely igényelt a fényforrás foglalata (a fényforrásai) és a megvilágított helyek és objektumok között.
P6: A repedt vagy sérült burát vagy ernyőt, védőüveget azonnal cserélni kell.
P7: Azonnal szüntesse meg az alkalmazást ha a lámpa külső gömbje repedt vagy összetört.
KÖRNYEZETVÉDELEM
Ügyeljen a tisztaságra és a környezetre. Javasolt a csomagolási hulladék szegregációja.
P8: Ez a jel mutatja az elhasználódott elektromos és elektronikus berendezés szelektív gyűjtésének a szükségességét. Így megjelölt termékek a bírság kiszabásának a terhe alatt szokásos szeméttárolóba nem dobhatók ki. Ilyen termékek károsak lehetnek a környezetre és az emberi egészségre, a feldolgozás / újrahasznosítás / kezelés / hatástalanítás különös formáját igénylik. Így megjelölt termékeket el kell szállítani az elhasználódott elektromos és elektronikus berendezést gyűjtő helyre. Információk a gyűjtőhelyekre vonatkozóan a helyi hatóságoktól vagy az érintett berendezés forgalmazóitól kaphatók. Az elhasználódott berendezést az eladója is köteles átvenni az új ugyanilyen típusú berendezés ugyanilyen mennyiségben történő vásárlása esetén. A fenti szabályok az Európai Unió területén érvényesek. Más ország esetén az adott ország területén hatályos jogszabályokat kell alkalmazni. Lépjen kapcsolatba a termékeink adott területén működő forgalmazójával.
TANÁCSOK / JAVASLATOK
A jelen útmutató figyelmen kívül hagyása a tűz, áramütés, égés, testi sérülés és egyéb anyagi és nem anyagi kár veszélyével járhat. További információ a Kanlux termékeiről a www.kanlux.com weboldalon kapható.
Kanlux S.A. nem vállal felelősséget a jelen útmutató figyelmen kívül hagyásának az eredményeiért.

RO/MD

SCOPUL / FOLOSIREA
Produsul destinat pentru a ilumina elevaţie clădirilor şi de uz general.
MONTAJUL
Modificări tehnice rezervate. Înainte de a trece pentru instalarea citeşte instrucţiună. Persoană de instalare ar trebui să fie cu autoritatea competentă. Orice acţiune face după oprirea alimentării. Trebuie făcută atenţia mare. Produsul contine contact/clemă de protecţie. Lipsa de conexiune conductorului de protecţie este pericole de şoc electric. Conexiune prin cablu ar trebui să conducă în aşa fel încât să fie imposibil contactul cu părţi fierbinte a produsului. În cazul în care vârfurile de sârmă sunt galvanizate: Taiati capetele de sârmă galvanizata, trageţi izolaţia din sârmă la lungimea de 8 mm, ataşaţi cablul în cub de clemă. Corpul de iluminat poate fi utilizat numai în set cu abajur / ecran / sticlă de protecţie. Instalaţi numai dincolo afară intervalului de mâini. Schematică montajului: a se vedea ilustratii. Produsul este echipat cu sistemul de stabilizare si aprindere care alimentează lampă metalhalogenă. Pentru bună funcţionare, trebuie sa fie utilizat sistemul adecvat de stabilizare - aprindere în conformitate cu tipul de lampă utilizată. Înainte de instalare şi de schimbare lămpii ar trebui să fie verificată tipul de lampă în luminatoare. Nu atingeţi lampă cu mâinile goale. Murdăria poate fi curăţate cu o cârpă înmuiată în alcool. După montarea lămpii în corpul de iluminat verifică dacă lampă este montată corect şi nu are crăpături vizibile şi murdărie. Lampă poate fi instalată numai în corpul de iluminat cu geam de protecţie din faţă. Înainte de prima utilizare, asiguraţi-vă că o conexiune buna de montare mecanice si electrice. Produsul poate fi conectat la reţea, care să corespundă standardelor de calitate definite de legislaţia de energie.
CARACTERSTICE FUNCTIONALE
Utilizaţi numai în interiorul.
RECOMANDARILE DE OPERARE / INTRETINERE
Intreţinerea poate sa fie efectuate după deconectarea de la putere după ce produsul s-a răcit. Curată numai cu ţesături delicate şi uscate. Nu folosiţi detergenţi chimice. A nu se acoperă produsul. Asigură accesul liber de aer. Componentele produsului Isa incalzesc la temperaturile ridicate. Sursa de lumină sa încălzaste la temperaturi ridicate. Toate cablurile şi componente care cooperează cu soclu trebuie să fie plasate astfel încât să se evita contactul cu piese sistemului de iluminat care sa incalzesc. Schimbarea sursei de lumină poate fi efectuat dupa răcirea produsului: a se vedea ilustratii. In produsul trebuie fi utilizat sursa de lumină specificată în instrucţiunea. Lămpi cu halogenuri metalice au nevoie de mai multe minute de lucru pentru a functionarea cu jetyl plin de lumina. Reglarea direcţiei de iluminare şi/sau inlocuirea sursei de lumină trebuie să fie efectuate după răcirea produsului. Este inacceptabil pentru a utiliza produsul, fără sau cu geam de protecţie cracked. Produsul sa alimenteaza exclusiv cu tensiunea nominală sau de tensiune din intervalul specificat. Nu se utilizează produsul într-un loc în cazul în care predomină condiţiile de mediu negative, cum ar fi murdărie, praf, apa, umiditate, vibraţii, etc.
EXPLICAREA DE MARCII SI SIMBOLURILE UTILIZATE
P1: Puterea nominală.
P2: Curentul de alimentare.
P3: Soclu / corpul.
P4: Protecţia împotriva corpurile solide mai mari de 12mm.
P5: Indică distanţa minimă pe care poate are corpul de iluminat (sursă ei de lumină) de la locurile si obiectele de iluminat.
P6: Ar trebui să înlocuiţi imediat fisurate sau deteriorate lentile sau ecran de protecţie.
P7: Oprestă exploatarea atunci când un bec extern este crăpat sau spart.
protecţie mediului
AI GRIJĂ DE CURĂŢENIA ŞI A MEDIULUI.
Vă recomandăm segregarea de deşeuri după ambalajele.
P8: Această etichetă indică necesitatea de colectarea separată a deşeurilor de echipamente electrice şi electronice. Produsele, astfel etichetate, sub sancţiunea amenzii, nu aveţi posibilitatea să aruncaţi la gunoi ordinar, împreună cu alte deşeuri. Aceste produse pot fi dăunătoare pentru mediul ambiant şi sănătatea umană, necesită forme speciale de tratare / valorificare / reciclare / eliminare. Produsele etichetate astfel ar trebui să fie plasate la punctul de colectare a deşeurilor de echipamente electrice şi electronice. Informaţiile referitoare la punctele de colectare / primirii dau autorităţile locale sau distribuitor de astfel de echipamente. Echipament folosit poate fi de asemenea plasat la vânzătorul, atunci când achiziţionează un produs nou într-o sumă nu mai mare decât noi echipamente achiziţionate în acelaşi fel. Aceste norme se aplică în zona Uniunii Europene. În cazul altor ţări ar trebui să se aplice reglementările legale în vigoare în ţară. Vă recomandăm să contactaţi distribuitorul de produse noastre din zona dumneavoastră.
COMENTARII / SUGESTII
Ne folosirea recomandărilor din acest ghidul poate duce la crearea unui astfel de incendiu, arsuri, un şoc electric, leziuni fizice şi alte daune materiale şi nemateriale.
Informaţii suplimentare despre produse de marcă Kanlux sunt disponibile la: www.kanlux.com.
Kanlux SA nu este responsabil pentru orice consecinţele care rezultă din nepăstrarea recomandărilor din acest manual.

GR

ΠΡΟΟΡΙΣΜΟΣ / ΧΡΗΣΗ
Προϊόν για φωτισμό προσόψεων κτιρίων και γενική χρήση.
ΣΥΝΑΡΜΟΛΟΓΗΣΗ
Διατηρείται δικαίωμα τεχνικών τροποποιήσεων. Πριν από τη συναρμολόγηση διαβάστε τις οδηγίες χρήσης. Τη συναρμολόγηση πρέπει να πραγματοποιήσειε ένα εξουσιοδοτημένο και εξειδικευμένο πρόσωπο. Όλες οι ενέργειες πρέπει να πραγματοποιούνται με τη σβησμένη τροφοδοσία. Πρέπει να λάβετε τα μέτρα ειδικής προστασίας. Το προϊόν έχει προστατευτική επαφή/σφιγκτήρα. Έλλειψη σύνδεσης του προστατευτικού καλωδίου προκαλεί κίνδυνο ηλεκτροπληξίας. Πρέπει να οδηγήσετε τα συνδετικά καλώδια έτσι ώστε να μην έχουν επαφή με τα εξαρτήματα του προϊόντος που θερμαίνονται. Σε περίπτωση που υπάρχουν ακρές των καλωδίων με τον κασσίτερο: κόψτε ακρές καλωδίου με το κασσίτερο, βγάλτε τη μόνωση του καλωδίου κατά μήκος 8 mm, συναρμολογήστε το καλώδιο μέσα στο κουτί συναρμολόγησης. Το φωτιστικό πλαίσιο μπορεί να χρησιμ οποιηθεί μόνο ως σετ μαζί με το αμπαζούρ / οθόνη / προστατευτικό υαλοπίνακα. Να το συναρμολογήστε αποκλειστικά μόνο μακριά από τα χέρια. Διάγραμμα συναρμολόγησης: δες τις εικόνες. Το προϊόν είναι εξοπλισμένο με το σύστημα σταθεροποίησης-ανάφλεξης που τροφοδοτεί τη λάμπα αλογόνου-ματάλου. Για κατάλληλη λειτουργία του προϊόντος χρειάζεται να χρησιμοποιήσετε κατάλληλο σύστημα σταθεροποίησης-ανάφλεξης που συμμορφώνεται με το χρησιμοποιημένο τύπο λάμπας. Πριν από εγκατάσταση ή αλλαγή της λάμπας πρέπει να εξετάσετε τον τύπο της λάμπας που χρησιμοποιείται στο πλαίσιο φωτισμού. Μην αγγίζετε τη λάμπα με γυμνά χέρια. Μπορείτε να καθαρίζετε ακαθαρσίες με ένα μαλακό πανί βραγμένο με οινόπνευμα. Μετά από εγκατάσταση της λάμπας μέσα στο πλαίσιο να σιγουρευθείτε έαν η λάμπα είναι σωστά συναρμολογημένη και δεν έχει ορατά σπάσιμα ούτε ακαθαρσίες. Μπορείτε να συμαρμολογείτε τη λάμπα μόνο μέσα στο πλαίσιο με εμπρόσθιο προστατευτικό γυαλοπίνακα. Πριν από την πρώτη χρήση πρέπει να επιβεβαιωθείτε εάν η μηχανική συναρμολόγηση και η ηλεκτρική σύνδεση είναι εντάξει. Το προϊόν μπορεί να συνδεθεί στην τροφοδοσία που εκπληρώνει τις ποιοτικές απαιτήσεις ενέργειας σύμφωνα με την ισχυούσα νομοθεσία.
ΛΕΙΤΟΥΡΓΙΚΆ ΧΑΡΑΚΤΗΡΙΣΤΙΚΑ
Προϊόν για εσωτερική χρήση.
ΣΥΣΤΑΣΕΙΣ ΧΡΗΣΗΣ / ΣΥΝΤΗΡΗΣΗ
Πραγματοποιείτε συντήρηση μετά από διακοπή τροφοδοσίας και ψύξη του προϊόντος. Καθαρίζετε το προϊκόν μόνπο με χρήση μαλακών και καθαρών υφασμάτων. Μην χρησιμοποιείτε χημικά καθαριστικά μέσα. Μην καλύπτετε το προϊόν. Εξασφαλίζετε ελέυθερο εξαερισμό. Εξαρτήματα του προϊόντος θερμαίνονται έως την υψηλή θερμοκρασία. Πηγή φωτισμού θερμαίνεται έως την υψηλή θερμοκρασία. Όλα τα καλώδια και τα εξαρτήματα που συνεργάζονται με το πλαίσιο πρέπει να είναι τοποθετημένα έτσι ώστε να μην αγγίζουν τα εξαρτήματα του συστήματος φωτισμού που θερμαίνονται. Πραγματοποιείτε αντικατάσταση της πηγής φωτισμού μόνο μετά από ψύξη του προϊόντος: δες τις εικόνες. Για το προϊόν πρέπει να χρησιμοποιείτε τις πηγές φωτισμού με τους παραμέτρους που περιγράφονται στις οδηγίες χρήσης. Λαμπτήρες μετάλλου-αλογόνου απαιτούν κάποια λεπτά λειτουργίας έως να φτάσουν σε πλήρες επίπεδο της ροής φωτός. Ρύθμιση της κατεύθυνση φωτός και/ή αντικατάσταση της πηγής φωτισμού μπορεί να πραγματοποιηθεί μετά από ψύξη του προϊόντος. Δεν επιτρέπεται χρήση προϊόντος με σπασμένο προστατευτικό υαλοπίνακα. Τροφοδοσία του προϊόντος αποκλειστικά σύμφωνη με την ονομαστική τάση ή με τάση δεδομένη στο φάσμα τάσεως. Μην χρησιμοποιείτε το προϊόν στους χώρους που κυριαρχούν ακατάλληλες συνθήκες λειτουργίας πχ. σκόνη, νερό, υγρασία, δινήσεις κλπ.
ΕΞΗΓΗΣΕΙΣ ΣΗΜΑΣΙΑΣ ΤΩΝ ΧΡΗΣΙΜΟΠΟΙΗΜΕΝΩΝ ΣΥΜΒΟΛΩΒΝ
P1: Ονομαστική ισχύς.
P2: Ρεύμα τροφοδοσίας.
P3: Κάλυκα / πλαίσιο.
P4: Προστασία από στερεά σώματα μεγαλύτερα από 12mm.
P5: Το σύμβολο σημαίνει ελάχιστη απόσταση που μπορεί να έχει πλαίσιο φωτισμού (της πηγής φωτισμού του) από του τόπους και τα αντικείμενα φωτισμού.
P6: Πρέπει να αντικαταστήσετε άμεσα το χαλασμένο ή σπασμένο θώρακα ή ανταυγαστήρα ή προστατευτικό γυαλοπίνακα.
P7: Οταν εσωτερικός λαμπτήρας έχει ρωγμή ή είναι σπασμένος αμέσως πρέπει να σταματήσετε να χρησιμοποιείτε το προϊόν.
ΠΡΟΣΤΑΣΙΑ ΠΕΡΙΒΑΛΛΟΝΤΟΣ
Προστατεύετε το φυσικό περιβάλλον. Προτείνουμε να διαχωρίζετε απόβλητα αποσυσκευασίας.
P8: Αυτό το σύμβολο σημαίνει ανάγκη διαλεκτικής συγκέντρωσης ηλεκτρικών και ηλεκτρονικών αποβλήτων. Το προϊόν με αυτό το σύμβολο, υπό κύρωση προστίμου, δεν πρέπει να απορρίπτεται μαζί με οικιακά απορρίμματα. Αυτά τα προϊόντυα μπορούν να είναι βλαβερά για το φυσικό περιβάλλον και για την υγεία ανθρώπων, απαιτούνται την ειδική διαδικασία αναμόρφωσης / ανακύκλωσης / εξουδετέρωσης. Προϊόντα με τέτοια επισήμανση πρέπει να παραδοθούν σε ένα σημείο συγκέντρωσης μεταχειρισμένων ηλεκτρικών και ηλεκτρονικών συσκευών. Πληροφορίες για κέντα συλλογής αποβλήτων είναι διαθέσιμες σε δημόσιες αρχές ή στον πωλητή αυτών των συσκευών. Μπορείτε ακόμη να επιστρέφετε τις μεταχειρισμένες συσκευές στον πωλητή σε περίπτωση αγοράς της καινούριας συσκευής, αλλά σε ποσότητα όχι μεγαλύτερη από την καινούρια συσκευή που αγοράζετε. Οι παραπάνω κονονισμοί αφορούν την Ευρωπαϊκή Ένωση. Σε περίπτωση άλλων κρατών πρέπει να παρακολουθείτε διατάξεις που ισχύουν σε αυτό το κράτος. Προτείνεται να επικοινωνήσετε με τον εκπρόσωπό μας.
ΠΑΡΑΤΗΡΗΣΕΙΣ / ΟΔΗΓΙΕΣ
Αμέλεια των κανονισμών της παρούσας οδηγίας μπορεί να προκαλέσει πχ. πυρκαγιά, έγκαυμα, ηλεκτροπληξία, τραυματισμό, υλικές και αύκλες ζημιές. Πρόσθετες πληροφορίες για τα άλλα προϊόντα της μάρκας Kanlux είναι διαθέσιμα σε: www.kanlux.com.
Η Kanlux S.A. Δε φέρει καμία ευθύνη γιαι αποτελέσματα πόυ προκύπτουν από αμέλεια των κανονισμών της παρούσας οδηγίας.

MK

НАМЕНА / УПОТРЕБА
Производ наменет за осветлување на елевацијата на зградите и општа намена.
МОНТАЖА
Заштитено право за технични промени. Пред да пристапите кон монтирањето запознајте се со инструкцијата за инсталација. Монтирањето треба да се изврши од страна на лице, кое што поседува соодветни овластувања. Сите дејности треба да се одвиваат при исклучено напојување. Треба да се биде многу внимателен. Производот поседува контакт/стисок заштита. Недостаток на поврзување на заштитен проводник може да предизвика електричен удар. Кабелите за приклучување треба да се спроведат на таков начин, кој што оневозможува нивен контакт со зидовите на производот, коишто се нагреваат. Во случај кога краевите на кабелот се покриени со калај: пресечете ги краевите на кабелот покриени со калај, повлечете ја изолацијата на кабелот на должина од 8 мм, зацврстете го кабелот во клемата. Светлосното тело може да се употребува само во комплет со абажур/екран/заштитно стакло. Инсталирајте само надвор од дофат на вашите раце. Цртеж за монтирање: погледни ги илустрациите. Производот не е опремен со систем за стабилизација - запалување, кој што ја напојува метално - халогена светилка. За правилно работење треба да се употребува соодветен систем за стабилизација - запалување, кој е во согласност со типот на светилката, која што се користи. Пред светилката да се инсталира или пред нејзината замена треба да се провери видот на светилката, кој што се употребува во телото за осветлување. Светилката да не се допира со голи раце. Нечистотијата може да се чисти со помош на мека крпа натопена во алкохол. После монтажата на светилката во телото за осветлување треба да сте сигурни дека светилката е правилно зацврстена и нема видливи пукнатини или нечистотија. Светилката може да се монтира само во тело за осветлување со предно заштитно прозорче. Пред првата употреба треба да бидеме сигурни во правилното механично зацврстување и во правилното електрично поврзување. Производот може да се приклучи до напојувачка мрежа, која што ги исполнува стандардите за квалитет на енергијата, коишто се правно одредени.
ФУНКЦИОНАЛНОСТ
Производот да се употребува во затворен простор.
ОПЕРАТИВНИ ПРЕПОРАКИ / КОНЗЕРВАЦИЈА
Одржувањето да се изведува при исклучено напојување откако производот ќе се излади. Да се чисти исклучиво со деликатни и суви ткаенини. Да не се употребуваат хемиски материи за време на чистењето на производот. Производот да не се покрива. Да се обезбеди слободен пристап на воздух. Компонентите на производот се загреваат до високи температури. Изворот на светлина се загрева до висока температури. Сите кабели и елементи, коишто соработуваат со телото за осветлување треба да бидат поставени на начин, кој што оневозможува нивен допир со деловите на системот на осветлување, коишто се нагреваат. Замената на изворот на светлина се врши по ладење на производот: погледни ја илустрациите. Во производот треба да се користат извори на светлина со параметри наведени во инструкциите. Метално халогените ламби потребуваат неколку минути работа за да го постигнат полното струење на осветлувањето. Регулирањето на правецот на осветлување и/или замената на изворот на светлината треба да се изведе откако производот ќе се излади. Неприфатливо е користење на производот без или со оштетено заштитно прозорче. Производот да се напојува исклучиво со номинален напон или во опсег на дадените напони. Производот да не се употребува во место каде што преовладуваат неповолни услови во околината на пример. прашина, прав, вода, влага, вибрации и слично.
ОБЈАСНУВАЊА ЗА УПОТРЕБЕНИТЕ ОЗНАЧУВАЊА И СИМБОЛИ
P1: Номинална моќ.
P2: Моќ за напојување.
P3: Дршка / Тело.
P4: Заштита од постојани тела поголеми од 12мм.
P5: Симболот ја укажува минималната далечина, која што може да ја има телото за осветлување (нејзиниот извор на светлина) од местото и објектите на осветлување.
P6: Треба веднаш да се замени испуканиот или оштетениот абажур или екран, заштитното прозорче.
P7: Веднаш да се престане со употребата во случај кога надворешниот меур на светилката е напукнат или скршен.
ЗАШТИТА НА ЖИВОТНАТА СРЕДИНА
Грижи се за чистотата и животната средина. Се препорачува сегрегација на отпадот од амбалажата. Ова означување укажува на безусловно селективно собирање на отпадот од електричната и електронската опрема. Така означените производи, не може да се изфрлаат во нормално ѓубре заедно со другиот отпад.
P8: Во спротивно ќе следи казна. Таквите производи можат да бидат штетни за животната средина и здравјето на луѓето, потребуваат специјална форма на обработка/ обновување/ рециклирање / неутрализирање. Така означените производи треба да бидат дадени на место за собирање на отпад на електрична и електронска опрема. Нформации во врска со местата за собирање/прием даваат локалните власти или продавачите на таков вид на уреди. Употребените уреди може да се дадат исто така кај продавачите, во случај на купување на нов производ во количина не поголема од ново купениот уред од истиот вид. Овие правила важат на областа на Европската Унија. Во случај на други земји треба да се применуваат законските прописи, коишто обврзуваат во дадената држава. Препорачуваме контакт со дистрибуторот на нашиот производ на дадената област.
КОМЕНТАРИ / ПРЕДЛОЗИ
Непочитување на препораките на дадената инструкција може да доведе до на пример. настанување на пожар, изгореници, изгореници од електрична струја, физички повреди и други материјални и нематеријални штети. Дополнителни информации за продуктите на марката Kanlux се достапни на: www.kanlux.com. ,
Kanlux S.A. не сноси одговорност за последиците, коишто произлегуваат од непочитувањето на препораките на дадената инструкција.

SI

NAMEN / UPORABA
Proizvod namenjen zunanji osvetlitvi zgradb in splošni uporabi.
MONTAŽA
Tehnične spremembe pridržane. Pred montažo preberite navodila za uporabo. Montirati sme samo oseba, ki ima primerne kvalifikacije. Montažo naredite pri izključenem napajanju. Bodite pri montaži pazljivi. Proizvod vsebuje stik/zaščitno spono. Brez vključitvi zaščitnega kabla, obstaja tveg kratkih stikov. Priključne kable morate inštalirati in razmestiti, na takšen način, da se ne stikajo z deli, ki se hitro ogrevajo. Če so konice vodov prevlečene s kositrom, odrežite kositrane konice vodov, odstranite izolacijo voda na dolžini 8 mm in vod namestite v lestenčno sponko. Svetilka se lahko uporablja samo v sestavu s senčnikom/zaslonom/zaščitno šipo. Nameščati izključno izven dosega rok. Shema montaže: glejte ilustracije. Proizvod ni opremljen s stabilizacijsko - vžigalnim sistemom, ki bi napajal metalhalogensko svetilko. Pravilno delo zahteva uporabo primernega vžigalnega sistema, ki je skladen z uporabljanim tipom svetilke. Pred namestitvijo in menjavo luči, morate preveriti tip luči, ki je bila uporabljena v svetilu. Ne smete lučoi dotikati z golimi rokami. Umazanije lahko čistite z mehko tkanino, ki je namočena s špiritom. Ko ste zamontirali luč v svetilu, opazite ali je luč pravilno pritrjena in ne videti razpok in umazanij. Luč lahko montirate samo v svetilo s sprednjo zaščitno šipo. Pred prvo uporabo, se morate prepričati, da je montaža narejena pravilno in je pravilno vključena v električno instalacijo. Proizvod vključite samo v pravilno električno instalacijo, ki ustreza kakovostnim standardom, ki so v skladu z zakonom.
FUNKCIONALNI ZNAČAJI
Proizvod namenjen notranji uporabi. Navodila za ravnanje / VzdrževanjeVzdrževanje izvršite samo pri izključenem napajanju in po ohladitvi proizvoda. Za čiščenje uporabljajte samo suhe in mehke tkanine. Ne smete uporabljati nobenih detergentov (zlasti kemičnih). Ne smete zakrivati proizvoda. Proizvod mora imeti neposrede dostop k zraku. Nekateri elementi proizvoda se ogrevajo do visoke temperature. Izvir svetlobe se ogreva do visoke temperature. Vsi kabli in elementi sodelujoči s svetilom morajo biti zainštalirani tako, da bi se ne dotikali s temi elementi svetila oz. osvetlitvenega sistema, ki se ogrevajo. Menjavo izvira svetlobe naredite šele po ohladitvi proizvoda glejte ilustracije. S proizvodom uporabljajte samo izvire svetla o parametrih, ki so dani v navodilu za uporabo. Metalhalogenske luči zahtevajo nekaj minut dela, da bi dosegle polno svetlo. Pred regulacijo smeri osvetlitve in/ali izmenjavo izvira svetlobe, morate počakati, da se proizvod ohladi. Ne smete uporabljati proizvoda brez zaščitne šipke ali z razbito zaščitno šipko. Proizvod napajati samo z imenskim tokom ali z tokom z obsegu danih napetosti. Proizvod ni namenjen za uporabo na prostoru, kjer so nekoristni pogoji, npr. prah, voda, vlaga, vibracije itd.
OBJASNITEV UPORABLJENIH OZNAČITEV IN SIMBOLOV
P1: Nazivna moč.
P2: Napajalni tok.
P3: Držaj / flanša.
P4: Zaščita pred trdimi telesi o velikosti večji kot 12mm.
P5: Označitev pomeni minimalno oddaljenost, ki jo mora imeti svetilo (izvir svetlobe) od prostorov in objektov, ki so s tem svetilom osvetljeni.
P6: Prizadet oz. poškodovan senčnik ali ekran, ter zaščitna šipa, je treba takoj zamenjati.
P7: Takoj nehajte uporabljati svetilo, ko bo stekleni balon luči počet ali razbit.
varstvo okolja.
Skrbite za naravno okolje in čistočo. Priporočamo segregacijo embalažnh odpadkov.
P8: Ta označitev pomeni, da je selektivno zbiranje izrabljenih električnih in elektroničnih strojev obvezna. Ti proizvodi so lahko škodljivi za okolje in ljudsko zdravje, za to zahtevajo specialistične forme varovanja / recikliranja / uničenja. Tak označenih proizvodov, pod pretnjo kazni z globo, ne smete odstranjevati v običajna smetišča, skupaj z drugimi odpadki. Tak označeni proizvodi morajo biti oddajani v zbirne centre zbiranja izrabljenih elektroničih ali električnih naprav. Informacije o zbirnih centrih najdete v informacijskem centru lokalnih uprav ali pri sprodajalcu. Izrabljene stroje lahko oddajate prodajlcu, v primeru nakupu novega stroja in v količini ne večji kot količina novega stroja istega tipa. Te regulacije se tičejo Evropske Unije. V primeru drugih držav, se morate ravnati po regulacijah obveznih v teh državah. Takrat priporočamo kontakt s distributerjem naših proizvodov.
OPOMBE / POMOČ
Neupoštevanje teh navodilih za uprabo, lahko povzroči ogroženje s požarom, elektrošokom, telesno poškodbo ter drugimi materialnimi in nematerialnimi poškodbami. Dodatne informacije o proizvodih podjetja Kanlux, najdete na www.kanlux.com
Kanlux S.A. ni odgovoren za poškodbe, ki so povzročene zaradi neupoštevanja navodil za uporabo.

RS/HR

NAMENA / UPOTREBA
Proizvod namenjen osvetljenju spoljašnjih fasada zgrada i za opštu primenu.
MONTAŽA
Zadržano pravo na tehničke izmene. Pre početka montaže pročitajte uputstvo. Montažu po mogućnosti mora da vrši stručno lice. Sve radnje obavljajte nakon isključenja napajanja. Sačuvajte posebnu opreznost. Proizvod opremljen sučeljem / zaštitnom stezaljkom. Kod montaže bez zaštitnog kabla postoji rizik od strujnog udara. Priključni kablovi morate da postavite na takav način da bi se onemogućilo njihov dodir sa elementima kućišta koji podležu toplotnom dejstvu. U slučaju kalajisanih krajeva žica: isecite krajeve kalajisanih žica, skinite spoljašnju izolaciju kabla u dužini od 8 mm, priključite kabl u utičnu stezaljku. Kućište svetiljke može se koristiti samo u kompletu sa abažurom / zaslonom / zaštitnim staklom. Instalirajte van dohvata ruke. Šema montaže: gledajte slike. Proizvod nije opremljen sistemom za stabilizaciju procesa paljenja koji napaja metalhalogenu svetiljku. Za pravilan rad je potreban odgovarajući sistem za stabilizaciju procesa paljenja kompatibilan sa primenjenom svetiljkom. Pre instalacije i zamene sijalice proverite tip sijalice koji se koristi u svetiljci. Ne dirati sijalicu golim rukama. Prljavu sijalicu pročistite krpom ovlaženom alkoholom. Nakon montiranja sijalice u okvir proverite da li je pravilno smeštana, da li nije prljava ili sa pukotinama. Sijalicu može da se montira samo u okvir sa prednim zaštitnim staklom. Pre prvog puštanja u rad proverite je li proizvod montiran i priključen na struju na pravilan način. Proizvod može biti priključen na napojnu mrežu koja zadovoljava zakonski određene standarde za kvalitet električne energije.
FUNKCIONALNE OSOBINE
Proizvod koristi se unutra.
PREPORUKE U VEZI EKSPLOATACIJE / KONZERVACIJA
Konzervaciju obavljajte nakon isključenja napona i kada se proizvod ohladi. Za čišćenje koristite isključivo suve, meke tkanine. Ne koristite hemijska sredstva za čišćenje. Ne pokrivajte proizvod. Obezbedite slobodan pristup vazduha. Elementi proizvoda se zagrevaju do visoke temperature. Izvor svetla se zagreva do visoke temperature. Sve provodnike i druge elemente kućišta postavite na takav način da se onemogući njihov dodir sa elementima rasvetnog sistema koji podležu toplotnom dejstvu. Zamenu izvora svetla vršite kada se proizvod ohladi: gledajte sliku. U proizvodu koristite izvori svetla čiji su parametri dati u uputstvu. Metalhalogene svetiljke zahtevaju nekoliko minuta rada dok se potpuno ne zagreju. Regulaciju pravca osvetljenja i/ili zamenu izvora svetla obavljajte nakon ohlađenja proizvoda. Nedopustljivo je korišćenje proizvoda bez ili sa oštećenim zaštitnim staklom. Proizvod može se napajati isključivo nominalnim naponom ili naponom u datom opsegu napona. Ne koristite proizvod u mestu sa nekorisnim uslovima okoline npr. prljavština, prašina, voda, vlaga, vibracije i sl.
OBJAŠNJENJA ZNAČENJA ISKORIŠĆENIH OZNAKA I SIMBOLA
P1: Nazivna snaga.
P2: Napojna struja.
P3: Grlo.
P4: Zaštita od ulaska čvrstih tela većih od 12mm.
P5: Simbol označava minimalnu udaljenost kućišta svetiljke (njenog izvora svetla) od mesta i objekata koje osvetljava.
P6: Odmah mora da se promeni popucani ili oštećeni abažur ili ekran, zaštitno staklo.
P7: Odmah prekinite eksploataciju ako spoljni stakleni balon svetiljke ima pukotine ili je razbijen.
ZAŠTITA ŽIVOTNE SREDINE
Održavajte čistoću i brinite o životnoj sredini. Preporučujemo segregaciju otpada od ambalaže.
P8: Takva oznaka pokazuje potrebu selektivnog skupljanja potrošenih električnih i elektronskih uređaja. Tako označenih proizvoda, pod pretnjom novčane kazne, ne može da se baca u obično smeće zajedno sa drugim otpadima. Takvi proizvodi mogu da budu štetni po životnu sredinu te ljudsko zdravlje, zahtevaju specijalno prerađivanje / ponovno korišćenje / recilkaža / onesposobljenje. Tako označene proizvode treba da se vrati u stanicu za sakupljanje potrošenih električnih ili elektronskih uređaja. Informacijama o stanicama za sakupljanje/prijem raspolaže lokalna vlast ili prodavci takve opreme. Potrošenu opremu također se može predati kod prodavca, u količini koja nije veća nego kod novo kupljenog uređaja iste vrste. Ovi principi se tiču područja Evropske unije. Preporučujemo kontakt sa distributerom našeg proizvoda na datom području.
PRIMEDBE / UPUTSTVA
Nepridržavanje toga uputstva može dovesti do požara, opekotine, udara struje, telesne povrede, te druge materijalne i nematerijalne štete. Dodatne informacije o proizvodima Kanlux potražite na: www.kanlux.com
Kanlux S.A. ne snosi odgovornost za bilo kakvu štetu koja nastane zbog nepridržavanja ovog uputstva.

BG

ПРЕДНАЗНАЧЕНИЕ / ИЗПОЛЗВАНЕ
Продукт предназначен за осветяване на фасади на сградите и общо предназначение.
МОНТАЖ
Технически промени запазени. Преди монтаж да се прочетете инструкцията. Монтаж следва да е извършен от лице притежаващо съответни разрешения. Всяко действие да се извършва при изключено захранване. Трябва да се предприееме специални грижи. Продукта притежава защитен контакт/клема. От липса на включен защитен кабел може да се получи токов удар. Кабели за връзка трябва да се проведени по такъв начин, да се предотвратии контакта им с топлите части на продукта. При появяване на калайдисани накрайници на кабели: отрежете калайдисаните накрайници на кабели, свалете изолация на кабела на дължина 8 мм, закрепете кабела в зажимната бучка. Осветителната фасунга може да се употребява само в комплект с тарелка/екран/защитно стъкло. Инсталирайте изключително извън достъпа на ръцете. Схема на монтаж: виж илустрации. Продуктът не притежава стабилизационно-запалващата система, която захранва метал-халогенната лампа. За правилното функциониране, трябва да се използва подходяща стабилизационно-заплаваща система в съответствие с вида на използваната лампа. Преди инсталиране и смяна на лампа трябва да се провери тип на лампата използвана в осветителното тяло. Да не се пипа лампата с голи ръце. Замърсяваня могат да се почистват с мека кърпа намокрена със спирт. След монтиране на лампа в осветителното тяло, увери се, че лампата е правилно монтирана и няма видими пукнатини и замърсвания. Лампата може да се инсталира само в осветителното тяло с предно защитно стъкло. Преди първа употреба уверете се, че механичното монтиране и електрическата връзка са правилни. Продуктът може да бъде включен към електрическата мрежа, която отговаря на стандарти за качество на енергията определени от законодателството.
ФУНКЦИОНАЛНИ ХАРАКТЕРИСТИКИ
Да се използва продукта вътре в помещенията.
ПРЕПОРЪКИ ЗА ЕКСПЛОАТАЦИЯ / КОНСЕРВАЦИЯ
Да се консервира при изключено захранване и цлед охлаждане на продукта. Да се почиства само с деликатни и сухи тъкани. Да не се използват химически почистващи препарати. Да не се закрива продукта. Да се осигури свободен достъп до въздуха. Елементи на продукта нагрейват се до висока температура. Източник на светлина нагрейва се до висока температура. Всички кабели и елементи сътрудничестващи с гнездото трябва да бъдат поставени така, да не се допусне контакт с нагрейващите се части на осветителната система. Смяната на източник на светлината да се извършва след охлаждане на продукта: виж илюстрации.Продуктът трябва да се използва с посочен в инструкцията източник на светлина.Метал халогенни лампи изискват няколко минути работа за постигане на пълен светлинен поток. Регулиране на посока на светлината и/или смяна на източник на светлина трябва да се извършва след охлаждане на продукта. Недопустимо е да се използва устройството без или с пукнато защитно стъкло. Да се захранва продукта само с номинално напрежение или определен диапазон на дадени напрежения.Да не се използва продукта на място, където има неблагоприятни атмосферни условия, като прах, вода, влага, вибрации и др.
ОБЯСНЕНИЕ НА ИЗПОЛЗВАНИТЕ ЗНАЦИ И СИМВОЛИ
P1: Номинална мощност.
P2: Захранващ ток.
P3: Цокъл / Патрон.
P4: Защита срещу твърди тела големи над 12мм.
P5: Символът означава минималното разстояние на осветителното тяло (неговите източници на светлина) от места и осветявани предмети.
P6: Трябва незабавно да се смени напукан или повреден абажур или екран, защитно стъкло.
P7: Да се завърши незабавно експлоатацията, когато външен балон на крушката е пукнат или счупен.
ОПАЗВАНЕ НА ОКОЛНАТА СРЕДА
Пази чистотата и околната среда. Препоръчваме разделяне на отпадъците от опаковките.
P8: Това означение показва необходимостта от разделно събиране на отпадъци от електрическо и електронно оборудване. Назначени по този начин продукти, под заплаха от глоба не можете да изхвърляте в кофа за обикновен боклук заедно с други отпадъци. Тези продукти могат да бъдат вредни за околната среда и човешкото здраве, те се нуждаят от специални форми на обработка / оползотворяване / рециклиране / обезвреждане. Продукти означени по този начин трябва да бъдат поставени на мястото на събиране на отпадъци от електрическо и електронно оборудване. За информация за пунктовете за събиране / вземане предоставят местните власти или търговиц на такова оборудване. Изтощено оборудване може също да бъде върнато на продавача, при закупуване на нов продукт в размер не по-голям от новото оборудване, закупено в същия вид. Тези правила се отнасят за района на Европейския Съюз. В случай на други страни следва да се прилагат законовите разпоредби в сила в страната. Препоръчваме Ви да се свържете с нашия дистрибутор на продукта във дадена държава.
КОМЕНТАРИ / ПРЕДЛОЖЕНИЯ
Неспазване на препоръките на тази инструкция може да доведе напр. до пожар, попарене, електрически шок, физически травми и други материални и нематериални щети. Допълнителна информация за продукти на марката Kanlux са на разположение на: www.kanlux.com
Kanlux АД не носи отговорност за последствията произтичащи от неспазване на препоръките на тази инструкция.

RU/BY

ПРЕДНАЗНАЧЕНИЕ / ПРИМЕНЕНИЕ
Изделие предназначено для освещения элевации зданий и для общего применения.
УСТАНОВКА
Технические изменения засекречены. Прежде, чем приступить к установке, следует познакомиться с инструкцией. Изделие должно замонтировать лицо с соответствующими правами. Всяческие действия следует проводить при выключенном питании. Следует соблюдать особую осторожность. К изделию прилагается смычка / защитный сжим. Отсутствие соединения защитного провода угрожает поражением электричеством. Присоединительные провода следует провести таким образом, чтобы сделать невозможным их соприкосновение с нагревающимися частями изделия. В случае появления оцинкованных концов проводов: отрежьте оцинкованные концы проводов, снимите 8мм изоляции провода, укрепите провод в сетевой колодке. Светильник может применяться только в комплекте с колпаком / экраном / защитным стеклом. Устанавливать исключительно за пределами досягаемости рук. Схема монтажа: смотреть иллюстрацию. Изделие не оснащено запально-стабилизационной системой, питающей металлогалогеновую ламу накаливания. Для нормального функционирования необходимо применить соответствующую запально-стабилизационную систему, соответствующую применяемому типу лампы накаливания. Перед установкой и заменой лампы следует проверить тип используемой в светильнике лампы. Нельзя трогать лампу голыми руками. Загрязненные места можно почистить мягкой тряпочкой, пропитанной спиртом. После установки лампы в светильнике убедитесь в том, что лампа укреплена правильно и не имеет трещин и грязных мест. Лампу можно монтировать только в светильнике с передним защитным стеклом. Перед первым употреблением изделия следует проверить механическое крепление и электрическое соединение. Изделие может быть присоединено к питающей сети, которая исполняет качественные стандарты энергии, утвержденные правом.
ФУНКЦИОНАЛЬНАЯ ХАРАКТЕРИСТИКА
Изделие применяется внутри помещений.
СОВЕТЫ ПО ЭКСПЛУАТАЦИИ / КОНСЕРВАЦИЯ
Уход за изделием при выключенном питании, только после того, как изделие остынет. Чистить исключительно деликатными и сухими тканями. Не применять химических чистящих средств. Не закрывать изделие. Обеспечить свободный доступ воздуха. Элементы изделия нагреваются до высокой температуры. Источник света нагревается до высокой температуры. Все провода и взаимодействующие со светильником элементы следует разместить таким образом, чтобы не допустить столкновения с нагревающимися частями системы освещения. Источник света можно заменить только после того, как изделие остынет: смотреть иллюстрацию. Использовать источник света с указанными в инструкции параметрами. Металлогалогенные лампы требуют несколько минут работы до получения полной струи света. Регулировать направление света и/или менять источник света следует после того, как изделие остынет. Недопустимо использование прибора без или с поврежденным защитным стеклом. Изделие питается исключительно знаменательным напряжением или указанным напряжением. Не применять изделие в местах с невыгодными условиями окружения, напр. пыль, вода, влажность, вибрации и т.д.
ОБЪЯСНЕНИЯ ПРИМЕНЯЕМЫХ ОБОЗНАЧЕНИЙ И СИМВОЛОВ
P1: Номинальная мощность.
P2: Электропитание.
P3: Цоколь / патрон.
P4: Защита от проникновения предметов величиной более 12мм.
P5: Символ обозначает минимальное расстояние между светильником (его источником света) и освещаемым объектом.
P6: Следует немедленно поменять потресканный или испорченный абажур или экран, защитное стекло.
P7: Если лампа лопнет или потрескается, ее следует немедленно поменять.
ЗАЩИТА ОКРУЖАЮЩЕЙ СРЕДЫ
Заботьтесь о чистоте и окружающей среде. Рекомендуем сортировку отбросов.
P8: Данное обозначение указывает на необходимость селекционного сбора использованных электрических и электронических приборов домашнего обихода. Размеченные таким образом изделия нельзя выкидывать с обыкновенным мусором, за что грозит штраф. Данные изделия могут быть опасны для окружающей среды и для здоровья людей, они требуют специальной формы переработки / восстановления / рециклинга / обезвреживания. Данные изделия следует отдать в пункт сбора и утилизации электрического и электронического оборудования. Информацию на тему пунктов сбора/приема распространяют локальные власти или продавцы оборудования данного типа. Использованное оборудование можно также отдать продавцу, если новое изделие куплено в числе не больше, чем новое оборудование того же вида. Выше перечисленные правила касаются территории Европейского Союза. В случае других государств, следует придерживаться прав, действующих в данном государстве. Рекомендуем контакт с дистрибьютором нашего изделия на данной территории.
ПРИМЕЧАНИЯ / УКАЗАНИЯ
Несоблюдение данной инструкции может привести, например, к пожарам, ожогам, поражением электрическим током, а также к другим материальным и нематериальным убыткам. Дополнительная информация на тему товаров марки Kanlux доступна на сайте: www.kanlux.com.
АО Kanlux не несет ответственности за последствия, вызванные в связи с несоблюдением предписаний данной инструкции.

UA

ПРИЗНАЧЕННЯ / ЗАСТОСУВАННЯ
Виріб призначений для освітлення фасадів будинків і загального призначення.
МОНТАЖ
Технічні зміни вимагають згоди виробника. Перед початком монтажу необхідно ознайомитися з інструкцією. Монтаж повинен виконуватися особою з відповідними компетенціями. Всі операції повинні проводитися при відімкненому живленні. Необхідно бути особливо обережним. Виріб має контакт/затискач заземлення. Якщо не підключити провід заземлення - існує небезпека ураження електричним струмом. З'єднувальні проводи необхідно прокладати таким чином, щоб запобігти контакту з елементами виробу, що нагріваються. Коли кінцівки електричних проводів покриті оловом: відрізати кінцівки покриті оловом, зняти ізоляцію довжиною 8мм, прикріпити провід у затискній коробці – клемі. Світильник можна використовувати лише у наборі з абажуром/екраном/захисним склом. Не встановлювати у легкодоступних місцях. Схема монтажу: див. ілюстрацію. Виріб не оснащений стабілізаційною запалювальною системою живлення металогалогенної лампи. Для безперебійної роботи необхідно застосовувати відповідну стабілізаційну запалювальну систему, згідно з застосованим типом лампи. Перед встановленням та заміною лампи потрібно перевірити тип лампи, яку застосовано в корпусі світильника. Не торкатися лампи голими руками. Забруднення можна усунути м'якою шматкою, змоченою спиртом. Після встановлення лампи в корпусі перевірте, чи лампа правильно підвішена та не має видимих тріщин та забруднень. Лампу можна встановлювати виключно в корпусі з передньою захисною шибкою. Перед першим використанням необхідно переконатися, що механічний монтаж і електричне підключення здійснені правильно. Виріб можна включати у мережу живлення, що відповідає стандартам щодо енергії, визначеним відповідним законодавством.
ФУНКЦІОНАЛЬНІ ХАРАКТЕРИСТИКИ
Виріб використовується всередині приміщень.
РЕКОМЕНДАЦІЇ ЩОДО ЕКСПЛУАТАЦІЇ / ОБСЛУГОВУВАННЯ
Технічні роботи проводити при відімкненому живленні і після того як виріб вистигне. Чистити лише м'якою та сухою тканиною. Не використовувати хімічних засобів чищення. Не накривати виробу. Забезпечити доступ повітря. Елементи виробу нагріваються до високої температури. Джерело світла нагрівається до високої температури. Всі проводи і елементи з'єднані зі світильником необхідно розташувати так, щоби уникнути контакти з елементами освітлювальної системи, що нагріваються. Заміна джерела світла здійснюється після того, як виріб охолоне: див. ілюстрацію. У виробі використовуються джерела освітлення з вказаними у інструкції параметрами. Для досягнення повного світлового потоку металогалогенні лампи потребують кілька хвилин роботи. Регулювання напрямку освітлення і/або заміну джерела світла потрібно проводити після того, як виріб вистигне. Заборонено експлуатувати виріб без, або з пошкодженим захисним склом. Виріб живиться виключно номінальною напругою, або у напругою з вказаного діапазону. Виріб заборонено використовувати у місцях із шкідливими умовами, напр., пил, бруд, вода, вологa, вібрації тощо.
ПОЯСНЕННЯ ВИКОРИСТАНИХ ПОЗНАЧЕНЬ І СИМВОЛІВ
P1: Номінальна потужність.
P2: Електрострум живлення.
P3: Цоколь / патрон.
P4: Захист від проникнення твердих предметів розміром більшим, ніж 12 мм.
P5: Символ визначає мінімальну відстань між світильником (його джерела світла) від місць і об'єктів освітлення.
P6: Необхідно негайно замінити тріснутий ковпак, екран чи захисне скло.
P7: Негайно припинити експлуатацію, якщо зовнішня колба лампи тріснула або розбилась.
ЗАХИСТ НАВКОЛИШНЬОГО СЕРЕДОВИЩА
Піклуйтеся про чистоту і зовнішнє середовище. Рекомендується розділяти відходи.
P8: Це позначення вказує на необхідність розділяти використане електричне та електронне обладнання. Вироби з таким позначенням заборонено викидати до звичайного сміття з іншими відходами під загрозою штрафу. Такі вироби можуть спричинити шкоду навколишньому середовищу і здоров'ю людини, ці вироби потребують спеціальної форми переробки / регенерації / знешкодження. Вироби з таким маркуванням повинні здаватися у пункти збору використаного електричного й електронного обладнання. Інформацію щодо пунктів збору/приймання можна отримати у місцевих органах влади, або продавця обладнання. Використане обладнання можна також повернути продавцеві у випадку придбання нового виробу, у кількості, що не перевищує нового обладнання цього ж виду. Вищенаведені положення діють на території Європейського Союзу. Для інших держав слід застосовувати законоположення, що діють у даній державі. Рекомендуємо звернутися до нашого дистриб'ютора на даній території.
ЗАУВАЖЕННЯ / ВКАЗІВКИ
Недотримання рекомендацій даної інструкції може спричинити, напр., пожежу, опіки, ураження електричним струмом, тілесні травми та завдати іншої матеріальної і нематеріальної шкоди. Додаткову інформацію щодо продуктів торговоï марки Kanlux можна отримати на веб-сторінці: www.kanlux.com.
АТ "Kanlux" не несе відповідальності за наслідки недотримання даної інструкції. ї.

LT

PASKIRTIS / TAIKYMAS
Gaminys skirtas generuoti pastatų fasadų ir bendros paskirties statybinių objektų apšvietimą.
MONTAVIMAS
Draudžiama daryti techninius pakeitimus. Prieš pradedant montuoti susipažink su instrukcija. Montavimą turi atlikti asmuo turintis atitinkamus įgalinimus. Visi darbai turi būti atliekami atjungus maitinimą. Būtinas ypatingas atsargumas. Gaminys turi kontaktą/apsauginį gnybtą. Neprijungus apsauginio laido, kyla elektros smūgio pavojus. Prijungiamieji laidai turi būti išvedžioti tokiu būdu, kad nebūtų galimas jų susilietimas su įkaistančiomis gaminio dalimis. Jei laidai turi cinkuotus antgalius, atkirpkite laido antgalius, nuimkite 8mm ilgio laido izoliaciją, pritvirtinkite laidą suspaudimo bloke. Šviestuvas gali būti naudojamas tik komplekte su gaubtu / ekranu / apsauginiu stiklu. Įrengti vietoje, kurios negalima pasiekti rankomis. Montavimo schema: žiūrėk iliustracijas. Montavimo schema: žiūrėk iliustracijas. Gaminys neturi stabilizavimo ir uždegimo sistemos skirtos metalohalogeninės lempos maitinimui. Taisyklingam veikimui privaloma naudoti tinkamą stabilizavimo-uždegimo sistemą atitinkančią naudojamos lempos tipą. Prieš lempos įrengimą ir pakeitimą reikia patikrinti šviestuvui tinkantį lempos tipą. Negalima liesti lempos neapsaugotomis rankomis. Nešvarumus galima nuvalyti minkšta šluoste sudrėkinta spiritu. Įrengus lempą šviestuve reikia užtikrinti, kad lempa tinkamai įtaisyta ir ar neturi jokių matomų plyšių arba nešvarumų. Lempą galima įtaisyti tik šviestuve su apsauginiu priekiniu stiklu. Prieš pirmą panaudojimą reikia įsitikinti, kad gaminys yra taisyklingai mechaniškai sumontuotas ir tinkamu būdu elektriškai sujungtas. Gaminys gali būti prijungtas prie maitinimo tinklo, kuris atitinka teisės aktais patvirtintus energetinius kokybės standartus.
FUNKCIONALUMO BRUOŽAI
Gaminį skirtas vartoti patalpų viduje.
EKSPLOATAVIMO REKOMENDACIJOS / KONSERVAVIMAS
Konservacinius darbus reikia vykdyti atjungus maitinimą ir gaminiui ataušus. Valyti tik švelniais ir sausais audiniais. Nevartoti cheminių valymo priemonių. Neuždengti gaminio apdangalais. Užtikrinti laisvą oro pritekėjimą. Gaminio elementai sušyla iki aukštos temperatūros. Šviesos šaltinis sušyla iki aukštos temperatūros. Visus laidus ir elementus bendradarbiaujančius su šviestuvu reikia įtaisyti tokiu būdu, kad jie nesusidurtų su sušilusiomis apšvietimo sistemos dalimis. Šviesos šaltinį keitimą galima atlikti gaminiui ataušus. žiūrėk iliustracijas. Gaminiui reikia taikyti šviesos šaltinius, kurių parametrai atitinka tuos nurodytus instrukcijoje. Matelinės halogeninės lempos reikalauja keletos minučių prieš pasiekiant pilną šviesos srautą. Švietimo krypties reguliavimą ir/arba šviesos šaltinio keitimą atlikti gaminiui ataušus. Uždrausta naudoti gaminį be apsauginio stiklo arba jam suplyšus. Gaminį reikia maitinti tik nominalia įtampa arba įtampomis nurodytame diapazone. Gaminio nevartoti vietoje kur yra nepalankios aplinkos sąlygos pvz. dulkės, vanduo, drėgmė, vibracijos ir pan.
VARTOJAMŲ ŽENKLINIMŲ IR SIMBOLIŲ AIŠKINIMAS
P1: Nominali galia.
P2: Maitinimo srovė.
P3: Galvutė / patronas.
P4: Apsauga nuo kietų kūnų didesnių negu 12mm.
P5: Simbolis reiškia minimalų atstumą kokį gali turėti šviestuvas (jo šviesos šaltinis) nuo apšviečiamų vietų ir objektų.
P6: Reikia tuojau pat pakeisti sutrūkinėjusį arba pažeistą gaubtą arba ekraną, apsauginį stiklą.
P7: Reikia nedelsiant nutraukti naudojimą, jeigu išorinis lempos apgaubas yra suplyšęs ar sudaužytas.
APLINKOSAUGA
Rūpinkitės švarumu ir aplinka. Rekomenduojame sunaudotų pakuočių atliekų segregavimą.
P8: Šis ženklinimas nurodo, kad sudevėti elektriniai ir elektroniniai įrenginiai privalo būti selektyviai surenkami. Taip paženklintų gaminių negalima išmesti į komunalinių atliekų savartyną kartu su kitomis šiukšlėmis - už tai gresia piniginė bauda. Tokie gaminiai gali būti kenksmingi kaip aplinkai, taip ir žmonių sveikatai, jiems turi būti taikomos specialios žaliavų perdirbimo priemonės siekiant užtikrinti tų atliekų utilizavimą, nukenksminimą, antrinį panaudojimą. Taip paženklinti gaminiai privalo būti perduoti sudėvėtų elektroninių ir elektrinių įrenginių surinkėjui. Informacijos dėl surinkėjų/priėmėjų perduoda vietos valdžios arba šio tipo įrenginio pardavėjai. Sudėvėtas įrenginys taip pat gali būti perduotas pardavėjui, nupirkus naują gaminį, kiekiu kuris neperžengia šio tipo nupirkto įrenginio kiekį. Ankščiau minėtos taisyklės liečia Europos Sąjungos teritoriją. Kitose šalyse reikia taikyti teisinius reguliavimus, kurie galioja šioje šalyje. Rekomenduojame susisiekti su mūsų tiekėju, atitinkamoje teritorijoje.
PASTABOS / NURODYMAI
Nesilaikymas šios instrukcijos nurodymų gali sukelti pvz. gaisrą, nuplykimus, elektros smūgį, fizinius pažeidimus bei kitokias materialias ir nematerialias žalas. Papildomų informacijų Kanlux markės gaminių tema rasite svetainėje: www.kanlux.com.
Kanlux S.A. neneša atsakomybės už pasekmes kilusias dėl šios instrukcijos reikalavimų nesilaikymo.

LV

IZMANTOJUMS / LIETOŠANA
Izstrādājums ir paredzēts ēku fasāžu apgaismojumam un vispārējam izmantojumam.
MONTĀŽA
Aizliegts veikt tehniskas izmaiņas. Pirms montāžas iepazīstieties ar instrukciju. Montāža jāveic personai kam ir piemērotas kvalifikācijas. Visas darbības jāveic esot izslēgtam spriegumam. Jābūt īpaši piesardzīgam. Izstrādājumam ir drošības kontakts/spaile. Ja drošības vads nav pieslēgts parādās elektrošoka risks. Elektrības vadi jāsakārto tajā veidā, lai tie neienāktu saskarē ar izstrādājuma iesildītām daļām. Ja vadiem ir cinkoti uzgaļi, atgrieziet vada uzgaļus, noņemiet 8mm garuma vada izolāciju, piestipriniet vadu spaiļu blokā. Gaismeklis var būt izmantots tikai komplektā ar kupolu/ekrānu/drošības stiklu. Uzstādīt vietā, kuras nevar sasniegt ar roku. Montāžas shēma: skaties ilustrācijas. Izstrādājumam nav stabilizēšanas - aizdedzes sistēmas paredzētas metālā-halogēnā lampas barošanai. Pareizai darbībai jālieto piemērota stabilizēšanas - aizdedzes sistēma saskaņota ar lietotas lampas tipu. Pirms lampas ierīkošanas ir nomaiņas jāpārbauda gaismeklim atbilstošs lampas tips. Nedrīkst pieskarties lampai ar kailām rokām. Netīrumus var noslaucīt ar mīkstu drānu samitrinātu spirtā. Pēc lampas ierīkošanas gaismeklī jāpārliecinās vai lampa ir pareizi piestiprināta un vai tai nav redzamu spraugu un netīrumu. Lampu var ierīkot tikai gaismeklī ar priekšpuses drošības stiklu. Pirms pirmās lietošanas jāpārliecinās, vai ir piemērots mehāniskais piestiprinājums un elektriskā pieslēgšana. Izstrādājumu var pieslēgt barošanas elektrotīklam, kas atbilst enerģijas kvalitātes standartiem pēc likuma.
FUNKCIONĀLĀS ĪPAŠĪBAS
Izstrādājums jālieto telpu iekšā.
EKSPLUATĀCIJAS NORĀDĪJUMI / KONSERVĀCIJA
Konservācija jāveic esot izslēgtam spriegumam. pēc tam kad izstrādājums atdzisis. Tīrīt tikai ar delikātiem un sausiem audumiem. Nelietojiet ķīmiskus tīrīšanas līdzekļus. Neapklājiet izstrādājumu. Jānodrošina brīva pieeja gaisam. Izstrādājuma elementi iesilst līdz aukstai temperatūrai. Gaismas avots iesilst līdz aukstai temperatūrai. Visi vadi un elementi. kas sadarbojas ar rāmi jānovieto tajā veidā. lai neļautu tiem ienākt saskarē ar apgaismojuma sistēmas iesildītām daļām. Gaismas avota nomaina jāveic pēc tam kad izstrādājums atdzisis: skaties ilustrācijas. Izstrādājumā jālieto gaismas avoti. kādu parametri atbilst tiem parametriem. kas norādīti instrukcijā. Matāla-halogenā lampas pieprasa dažas minūtes. lai sasniegtu pilnīgu gaismas straumi. Spīdēšanas virziena regulēšana un/vai gaismas avota nomaina jāveic pēc tam kad izstrādājums atdzīsies. Nedrīkst lietot izstrādājumu ja drošības stiklam ir spraugas. Izstrādājums jāapgādā ar nominālo spriegumu vai spriegumiem norādītā apjomā. Nelietojiet izstrādājumu vietā kur ir nelabvēlīgi ārējās vides apstākļi piem. putekļi. ūdens. mitrums. vibrācijas un līdz.
IZMANTOTU APZĪMĒJUMU UN SIMBOLU IZSKAIDROŠANA
P1: Nominālā jauda.
P2: Barošanas strāva.
P3: Korpuss / rāmis.
P4: Aizsardzība no cietām vielām kas ir lielākas nekā 12mm.
P5: Simbols nozīmē minimālo attālumu, kāds var būt apgaismojuma rāmim (tās gaisma avota) no vietām un apgaismotiem objektiem.
P6: Tūlīt jānomaina pārplīsta vai ievainota lēca vai ekrāns, aizsardzības rūts.
P7: Tūlīt jāpārtrauc lietošana gadījumā, kad ārējam lampas apvalkam ir spraugas vai lūzumi.
VIDES AIZSARDZĪBA
Rūpējieties par tīrību un apkārtējo vidi. Ieteicam šķirot iepakojumu atkritumus.
P8: Tas apzīmējums rāda ka ir vajadzība selektīvi vākt lietotas elektriskās un elektroniskās iekārtas. Tajā veidā apzīmēti izstrādājumus, neizpildes gadījumā paredzot naudas sodu, nedrīkst izmest kopā ar parastiem atkritumiem. Tādi izstrādājumi var būt kaitīgi videi un cilvēku veselībai, tie pieprasa speciāla tipa pārstrādāšanas / otrreizēja izmantošana / reciklēšana / neutralizēšana. Tajā veidā apzīmēti izstrādājumi jāatdod attiecīgajā lietotu elektronisko vai elektrisko iekārtu vākšanas punktā. Informāciju par vākšanas/saņemšanas punktiem var iegūt no reģionālas valdības vai šī tipa iekārtas pārdevēja. Lietotu iekārtu var arī atdot pārdevējam, gadījumā kad tiek iepirkts jauns izstrādājums daudzumā, kas nepārsniedz tā paša tipa iepirktas iekārtas daudzumu. Iepriekšminēti norādījumi attiecas uz Eiropas Savienības teritoriju. Citās valstīs jāievēro juridiski noteikumi, kas ir spēkā attiecīgā valstī. Ieteicam sazināties ar mūsu izstrādājuma izplātītāju attiecīgajā reģionā.
PIEZĪMES / NORĀDĪJUMI
Šīs instrukcijas norādījumu neievērošana var novest līdz piem. ugunsgrēka radīšanai, apdegumiem, elektrošokam, fiziskiem ievainojumiem un citiem materiāliem vai nemateriāliem zaudējumiem. Papildu informācija par Kanlux markas produktus ir pieejama šeit: www.kanlux.com
Kanlux S.A. nenes atbildību par sekām kas radīsies šīs instrukcijas norādījumu neievērošanas dēļ.

EE

EESMÄRK / RAKENDUS
Seade on mõeldud ehitiste fassaadide või üldeesmärgiga valgustuseks.
MONTEERIMINE
Tehnilised muudatused reserveeritud. Enne kokkupanemise tööde asumist tutvu kasutamisejuhendiga. Monteerimistöösid peab sooritama vastavaid kvalifikatsioone omav isik. Igasugu tehinguid sooritada väljalülitatud toitevoolu korral. Tuleb säilitada erilised ettevaatlikkuse vahendid. Seade omab vastavat kaitse kontaktühendust / klemmi. Kaitsejuhtme mitte ühendamine ähvardab elektrivoolulöögiga. Ühendusjuhtmed tuleb sel viisil paigutada, et vältida nende kokkupuutumist üles kuumenevate seadmete osadega. Tsingitud juhtmeotsikute korral: lõigake ära tsingitud juhtmeotsad, eemaldage isolatsioon 8mm pikkuselt juhtme otsalt, kinnitage juhe surveklambrisse.Valgusti valgusallikat võib kasutada ainult komplektis kupli / ekraani / kaitseklaasiga. Paigaldada eranditult käeulatusest väljapoole. Monteerimise skeem: vaata illustratsiooni. Toode ei ole varustatud sütte-stabiliseeriva süsteemiga, mis toitlustab metallhalogeen lampi. Õigepäraseks töötamiseks tuleb sooritada vastav sütte-stabiliseeriv süsteem, mis oleks vastavuses kasutusel oleva lambi tüübiga. Enne lambi paigaldamist ja selle väljavahetamist tuleb ülekontrollida lambi tüübi, mida kasutatakse antud valgustuse kestas. Ei ole lubatud puudutada lampi paljaste kätega. Mustunud kohad võib puhastada pehme lapiga läbiimmutatud piiritusega. Peale lambi kinnitamist kestas kontrolli üle, kas lamp on õieti kinnitatud ja puuduvad nähtavad praod ning mustus. Lampi võib monteerida kestas, mis omab ainult ees olevat kaitseklaasi. Enne esimest kasutamist tuleb ülekontrollida seade õigepärast mehaanilist kinnitust ja elektrilist ühendust. Seade võib olla ühendatud toitlustus energiavõrguga, mis täidab seaduse poolt ettenähtud energia kvaliteedi normid.
OTSTARBEKOHASED OMADUSED
Seaded kasutada ruumide sees.
EKSPLUATATSIOONILISED / HOOLDUS SOOVITUSED
Konserveerimise töösid sooritada välja lülitatud voolu juures, peale toote maha jahtumist. Puhastada ainult õrnadega ja kuiva lapiga. Ärge kasutage keemilisi puhastusvahendeid. Ärge katke seadet. Tagada vaba õhu juurdepääsu. Seadme elemendid kuumenevad ülesse kõrgeteni temperatuurideni. Valgusallikas kuumeneb ülesse kõrge temperatuurini. Kõiksugu kaablid ja elemendid, mis teevad koostööd valgusti kerega peavad olema paigutatud sellises kohas, et mitte lubada neil kokku puutuda üleskuumendatud valgustussüsteemi elementidega. Valguseallika väljavahetamist sooritada peale toote maha ajhtumist: vaata illustratsiooni. Seadmes tuleb kasutada valgusallikaid, vastavalt parameetritele märgistatud kasutamise instruktsioonis. Metallhalogeen lambid vajavad mitut minutit töötamist, enne, kui saavutavad valguse juga täisvõimsuse. Valgustamise suuna reguleerimist ja/või valgusallikat tuleb väljavahedata ainult peale seadme ära jahtumist. Lubamata on seadme kasutamine ilma või pragunenud kaitseklaasiga. Seadet tuleb pingestada ainult nominaal väärtuse järgi või näidatud pinge vahemikus. Seadet ei tohi kasutada kohtades, kus valitsevad mitte soodsad ümbrsukonna töötingimused, näiteks mustus, tolm, vesi, niiskus, vibratsioon, jne.
KASUTATUD MÄRGISTUSTE JA SÜMBOLITE SELGITUSED
P1: Nominaal võimsus.
P2: Toitevool.
P3: Sokkel / lambipesa.
P4: Kaitse tahkete kehade eest, suuremad kui 12mm.
P5: Märgistatud sümbol määrab ära minimaal kauguse, mida peab tagama valgustikeha (selle valguseallikas) kohtadest ja objektidest, mida valgustab.
P6: Tuleb otsekohe väljavahedata pragunenud või vigastatud lambivari või ekraankatte, kaitse klaasi.
P7: Otsekohe lõpetada seadme ekspluateerimist, kui lambi välispurk on pragunenud või purunenud.
KESKONNAKAITSE
Hoolitse puhtuse ja keskkonna eest. Soovitame pakendijäätmete segregatsiooni.
P8: See märgistus näitab vajadust eraldi koguda ärakasutatud elektri-ja elektroonikaseadmeid. Tooteid sel viisil märgistatud, trahvi ähvardusel, ei tohi väljavisata tavalisse prügikasti koos muude jäätmetega. Sellised tooted võivad olla kahjulikud keskkonnale ja inimeste tervisele, nad nõuavad erilist ümbertöötlemist / taaskasutamist / ringlussevõtu / kõrvaldamist. Tooted sel viisil märgistatud peavad olema ära antud kasutatud elektriseadmete või elektroonikaseadmete kogumispunkti. Teavet kogumispunktide/vastuvõtmise kohtade kohta saavad anda kohalikud omavalitsus võimud või selliste seadmete edasimüüjad. Kasutatud seadmeid võib tagastada ka müüjale, juhul, kui ostetatav kogus uusi tooteid ei ole suurem, kui ostetavad samalaadi uued seadmed oma kogusega on vastavuses. Ülevalpool toodud reeglid kehtivad Euroopa Liidu piirkonnas. Teiste riikide puhul tuleks kasutusele võtta kohalikke õigusakte, mis kehtivad antud riigis. Me soovitame teil ühendust võtta oma toote turustajaga teie piirkonnas.
MÄRKUSED / NÄPUNÄITED
Käesoleva käsiraamatus toodud soovituste eiramine, võivad põhjustada näiteks tulekahju, põletushaavu, elektrilööki, füüsilisi vigastusi ja muid kahjustusi nii materiaalseid ja immateriaalseid. Kanlux margi all olevate toodete kohta lisainfot leiate veebil: www.kanlux.com
Kanlux A.S. ei kanna mingisugust vastutust juhtumite eest, mis tulenevad mitte kinnipidamisest siin toodud kasutusjuhendusest.

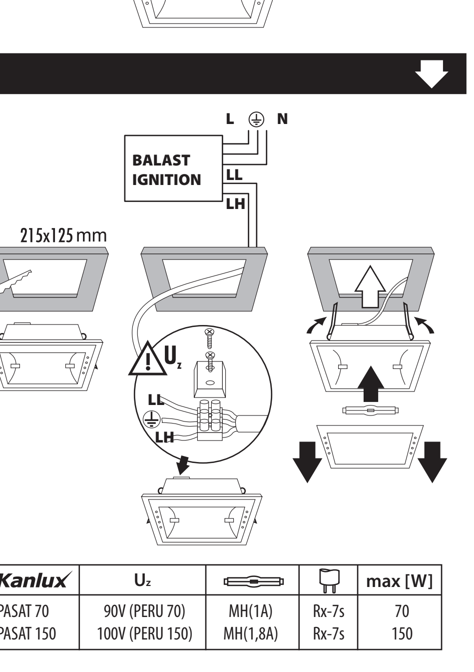

Kanlux	Uz			max [W]
PASAT 70	90V (PERU 70)	MH(1A)	Rx-7s	70
PASAT 150	100V (PERU 150)	MH(1,8A)	Rx-7s	150

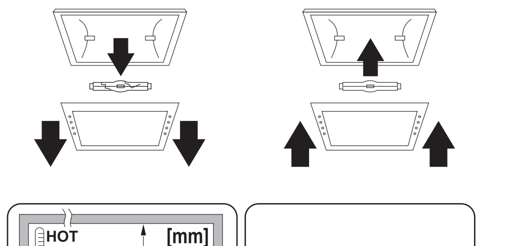

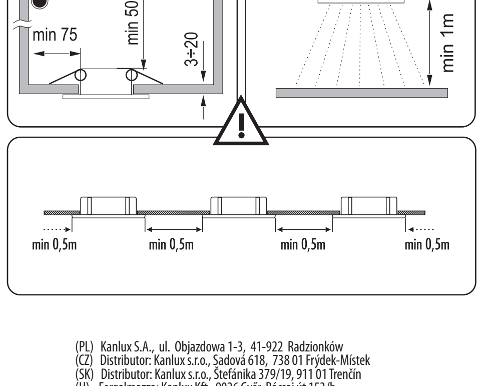

(PL) Kanlux S.A., ul. Objazdowa 1-3, 41-922 Radzionków
(CZ) Distributor: Kanlux s.r.o., Sadová 618, 738 01 Frýdek-Místek
(SK) Distributor: Kanlux s.r.o., Štefánika 379/19, 911 01 Trenčín
(H) Forgalmazza: Kanlux Kft., 9026 Győr, Bácsai út 153/b
(UA) ТОВ Kanlux, 08130, с. Петропавлівська Борщагівка
вул. Леніна 1Б оф. 313 Київська обл.
(RO) Kanlux Lighting SRL, Intrarea Binelui 1A, Sector 4, 042159 Bucuresti
(RU) ООО Kanlux, Угрешская улица, д. 2 стр. 72, офис 205, 115088, г. Москва
(BG) Kanlux EOOD, Warehouse area Gopet Logistics, 1532 Kazichene, Sofia
(DE) Kanlux GmbH, Flugplatz 7-9, 44319 Dortmund