Завантажено з mamadecor.ua

IDEAL TS by Kanlux

32893 KLI-RGY

Индикатор наличия напряжения для рейки TH35,

5905339328939

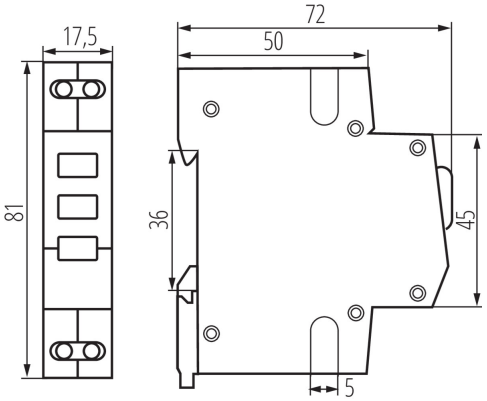

Светодиодный индикатор используется для сигнализации состояния электрических цепей.

ОБЩИЕ ДАННЫЕ:

Цвет: белый
Место монтажа: на шину TH35
Длина [мм]: 72
Ширина [мм]: 17.5
Высота [мм]: 81
Количество полей: 1

ТЕХНИЧЕСКИЕ ПАРАМЕТРЫ:

Номинальное напряжение [В]: 230 AC
Номинальный ток [А]: 2.5
Номинальная частота [Гц]: 50
Вид соединения: клеммник присоединительный
Диапазон сечения применяемых кабелей [мм²]: max 2,5
Количество модулей: 1
Потребляемая мощность [Вт]: 0.6
Степень защиты IP: 20

ДАННЫЕ ЛОГИСТИКИ:

Единица измерения: штука
Как упаковано: 12
Количество штук в промежуточной упаковке: 12
Количество штук в групповой упаковке: 120
Вес нетто единицы [г]: 44
Грамматура [г]: 52.42
Длина потребительской упаковки [см]: 7.5
Ширина потребительской упаковки [см]: 2
Высота потребительской упаковки [см]: 8.5
Вес коробки [кг]: 6.2904
Ширина коробки [см]: 24
Высота коробки [см]: 19.5
Длина коробки [см]: 46
Объем коробки [м³]: 0.021528

Мы оставляем за собой право на внесение технических изменений. Данные, содержащиеся в этом материале, не имеют юридически обязательной силы.
Фотометрия: результаты, полученные при тестировании конкретного экземпляра.

RU