Завантажено з mamadecor.ua

Kanlux

HORN CTC
BASK CTC

GB | DE | FR | ES | IT | DK | NL | SE | FI | NO | PL | CZ | SK | HU | RO/MD | GR | MK | SI | RS/HR | BG | RU/BY | UA | LT | LV | EE

(PL) Kanlux SA, ul. Objazdowa 1-3, 41-922 Radzionków
(CZ) Distributor: Kanlux s.r.o., Sadová 618, 738 01 Frýdek-Místek
(SK) Distributor: Kanlux s.r.o., Štefánika 379/19, 911 01 Trenčín
(HU) Forgalmazza: Kanlux Kft., 9026 Győr, Bácsai út 153/b
(UA) ТОВ КАНЛЮКС, 08130, Київська область, Києво-Святошинський район, с.Петропавлівська Борщагівка, вул. Соборна, будинок 1-Б, офіс 617
(RO) Kanlux Lighting SRL, Intrarea Binelui 1A, Sector 4, 042159 Bucuresti
(RU) ООО Kanlux, ул. Комсомольская, д. 1, 142100, г. Подольск, Московская область, Российская Федерация
ООО Канлюкс-Электромонтаж, ул. Комсомольская, д. 1, 142100, г. Подольск, Московская область, Российская Федерация
(BG) Kanlux EOOD, Warehouse area Gopet Logistics, 1532 Kazichene, Sofia, ph.+359 2 42 19 623
(DE) Kanlux GmbH, Flugplatz 21, 44319 Dortmund

2016/11-1

www.kanlux.com

GB

INTENDED USE / APPLICATION
Product designed to be used in the home and for other similar general applications.
MOUNTING
Technical changes reserved. Read the manual before mounting. Mounting should be performed by an appropriately qualified person. Any activities to be done with disconnected power supply. Exercise particular caution. Mounting diagram: see pictures. Check for proper mechanical fastening and connection to electrical power prior to first use. Terminals need to be placed in a way that will disable their contact with the product parts that become heated.
FUNCTIONAL CHARACTERISTICS
Product for indoor use.
USAGE GUIDELINES / MAINTENANCE
Any maintenance work must be done when the product is disconnected from power supply. Clean only with soft and dry cloths. Do not use chemical detergents. Product can only be supplied by rated voltage or voltage within the range provided. Light sources with parameters provided in the manual must be used in the product. The light source becomes heated to a high temperature. Product may heat up to a higher temperature. Do not cover the product. Ensure free air access. Place all the leads and elements mating with the fixture ensuring no contact with the parts of the lighting system that become heated. Adjustment of lighting direction and/or replacement of the light source must be done when the product has cooled down. Replacement of light source to be performed after the product cools down: see pictures. Product must not be used in unfavourable environment, e.g. dust, moisture,water, vibrations, etc. The inspection of all connections and elements of the lighting system is recommended.
EXPLANATIONS OF SYMBOLS USED
P1: Rated voltage.
P2: Maximum power of the light source.
P3: Halogen light bulb.
P4: Base/holder.
P5: Angle control of the fixture.
P6: Product meets the requirements of EU directives.
P7: The product not suitable for covering with heat-insulating material.
P8: Class III
A product in which protection against electric shock is provided by feeding it with very low safe voltage (SELV) with no risk of creating higher than safe voltage.
P9: Use only indoors.
P10: Protection against solid foreign objects bigger than 12mm provided.
P11: The symbol describes the minimal distance of a light fixture (its light source) from the spots and objects that it's illuminating.
P12: A light fixture in which self-shielded halogen light bulbs can be used. See: the same symbol should be applied to a light bulb.
P13: This symbol means that the product is not appropriate for installation on surfaces which are normally flammable.
P14: Certificate of Conformity confirming the quality of production in accordance with approved standards on the territory of the Customs Union.
ENVIRONMENTAL PROTECTION
Keep your environment clean. Segregation of post-packaging waste is recommended.
COMMENTS / GUIDELINES
Failure to follow these instructions may result in e.g. fire, burns, electrical shock, physical injury and other material and non-material damage. For more information about Kanlux products visit www.kanlux.com
Kanlux SA shall not be responsible for any damage resulting from the failure to follow these instructions.
Kanlux SA reserves the right to make changes in the manual - the current version can be downloaded at www.kanlux.com.

DE

VERWENDUNG / ANWENDUNG
Produkt für die Verwendung in Wohngebäuden und zur allgemeinen Verwendung.
MONTAGE
Technische Änderungen vorbehalten. Lesen Sie vor der Montage die Anleitung. Die Montage sollte von einer Person durchgeführt werden, welche die erforderliche Befugnis hat. Alle Tätigkeiten sind bei abgeschalteter Energieversorgung durchzuführen. Besondere Vorsicht ist zu wahren. Montageschema: s. Zeichnungen. Vor der Inbetriebnahme muss die ordnungsgemäße mechanische Befestigung und der elektrische Anschluss geprüft werden. Die Anschlussleitungen müssen so geführt werden, dass ein Kontakt mit den sich aufheizenden Teilen des Produktes verhindert wird.
FUNKTIONELLE EIGENSCHAFTEN
Produkt zur Verwendung im Innenbereich.
BETRIEBSHINWEISE / WARTUNG
Die Wartung bei abgeschalteter Energieversorgung durchführen. Nur mit weichen und trockenen Stoffen säubern. Keine chemischen Reinigungsmittel verwenden. Das Produkt ausschließlich mit der Nennspannung oder einem gegebenen Spannungsbereich versorgen. Im Produkt müssen Leuchtquellen verwendet werden, die den in der Anleitung gegebenen Parameters entsprechen. Die Leuchtquelle erwärmt sich stark. Das Produkt kann sich aufheizen. Das Produkt nicht bedecken. Für ungehinderte Luftzufuhr sorgen. Alle Leitungen und mit der Leuchte agierenden Teile müssen so befestigt werden, dass es zu keinem Kontakt mit sich erwärmenden Teilen des Leuchtsystems kommt. Die Regulierung der Leuchtrichtung und/oder der Austausch der Lichtquelle darf erst nach dem Abkühlen des Produkts erfolgen. Den Austausch der Leuchtquelle nach dem Erkalten des Produkts durchführen: s. Zeichnungen. Das Produkt darf an keinem Ort benutzt werden, an dem ungünstige Umgebungsbedingungen herrschen, z.B. Staub, Feinstaub, Wasser, Feuchtigkeit, Vibrationen u.ä. Eine Kontrolle aller Verbindungen und Elemente des Beleuchtungssystems wird empfohlen.
ERLÄUTERUNGEN ZU DEN VERWENDETEN MARKIERUNGEN UND SYMBOLEN
P1: Nennspannung.
P2: Maximale Leistung der Leuchtquelle.
P3: Halogenleuchte.
P4: Lampensockel / Leuchte.
P5: Regulierung des Leuchtwinkels.
P6: Das Produkt erfüllt die Anforderungen der EU-Richtlinien.
P7: Das Produkt darf nicht mit wärmedämmendem Material bedeckt werden.
P8: Klasse III
Produkt, bei dem der Schutz vor elektrischem Schlag darin besteht, dass es mit einer sehr niedrigen ungefährlichen Spannung betrieben wird (SELV - Schutzkleinspannung), wobei das Risiko einer gefährlichen Spannung ausgeschlossen ist.
P9: Nur für die Verwendung im Innenbereich.
P10: Geschützt gegen feste Fremdkörper mit mehr als 12mm. Durchmesser.
P11: Das Symbol bezeichnet den Mindestabstand, den die Leuchte (deren Lichtquelle) von den beleuchteten Orten und Objekten haben muss.
P12: Leuchte, bei der man selbst abgeschirmte Halogenlampen verwenden kann, oder solche, die eine eigene Abschirmung haben.
P13: Das Symbol bedeutet, dass das Produkt nicht für die Montage auf normal brennbaren Oberflächen geeignet ist.
P14: Zertifikat über Konformität der Produktionsqualität mit den anerkannten Standards auf dem Gebiet der Zollunion
UMWELTSCHUTZ
Auf Sauberkeit und die Umwelt achten. Wir empfehlen die Trennung der Verpackungsabfälle.
ANMERKUNGEN / HINWEISE
Die Nichtbeachtung der Empfehlungen der vorliegenden Hinweise kann u.a. zu Bränden, Verbrennungen, Stromschlägen, physischen Verletzungen und anderen materiellen und immateriellen Schäden führen. Zusätzliche Informationen zu den Produkten der Marke Kanlux sind auf der Seite www.kanlux.com erhältlich.
Kanlux SA haftet nicht für Schäden, die aus dem Nichtbeachten der Empfehlungen der vorliegenden Hinweise resultieren.
Die Firma Kanlux SA behält sich das Recht vor, Änderungen an der Bedienungsanleitung einzuführen - die aktuelle Version zum Herunterladen auf www.kanlux.com.

FR

DESTINATION / APPLICATION
Produit destiné à l'utilisation d'habitation et aux destinations générales.
INSTALLATION
Modifications techniques réservées. Avant de commecner l'installation lisez le mode d'emploi. Installation doit être éffectuée par une personne possédant les certificats d'aptitude convenables. Toutes les opérations doivent être éffectuées avec la tension débranchée. Il faut rester très prudent. Schéma de l'installation: voir les images. Avant la première mise en marche il faut s'assurer si le fixage mecanique est correct aisni que la connection électrique. Cordons de connection doivent être conduits et disposés d'une manière à rendre impossible leur contact avec les parties du produit qui se réchauffent.
CARACTERISTIQUES FONCTIONELLES
Utiliser le produit uniquement à l'intérieur des locaux.
RECOMMENDATIONS D'EXPLOITATION / MAINTENANCE
Maintenance doit être effectuée avec l'alimentation débranchée. Nettoyer uniquement avec les tissus secs et delicats. On ne peut pas utiliser les produits nettoyants chimiques. Produit à alimenter à l'aide de la tension nominale ou dans les limites des tensions indiquées. Utiliser dans le produit les sources de lumière aux caractéristiques indiquées dans le mode d'emploi. Source de produit se chauffe jusqu'à la température élévée. Produit peut se réchauffer jusqu'à la temperature élevée. Ne pas couvrir le produit. Assurer l'accès libre de l'air. Tous les câbles et éléments fonctionnant avec le luminaire sont à mettre en place de façon à ne pas permettre qu'ils touchent les éléments du système d'éclairage se chauffant. Réglage de la direction d'éclairage et/ou l'échange de la source de lumièrepeut être éffectué après le refroidissement du produit. Faire changer la source de lumière après avoir éteint le produit : voir les images. Produit ne peut pas être utilisé dans l'endroit aux conditions défavorables par exemple : poussière, eau, humidité, vibrations etc. Il est recommandé de contrôler si tous les raccordements et les éléments du système d'éclairage sont corrects.
EXPLICATION DES MARQUAGES ET DES SYMBOLES UTILISES
P1: Tension nominale.
P2: Puissance maximale de la source de lumière.
P3: Lampe à incandescence halogène.
P4: Coulot / douille.
P5: Réglage d'angle du luminaire.
P6: Produit conforme aux Directives de lUnion Européenne (UE).
P7: Produit n'est pas adapté à le couvrir avec du matériel de thermoisolation.
P8: 3ème classe
Produit où la protection contre la commotion électrique consiste à l'alimenter avec dela très basse tension securisée (SELV) sans risque de création des tensions plus hautes que les sécurisées.
P9: Utiliser uniquement à l'intérieur des locaux.
P10: Protection contre les états solides dépassant 12mm.
P11: Symbole signifie la distance minimale qui peut avoir lieu entre le luminaire (sa source de lumière) et les endroits et les objets qu'il éclaire.
P12: Luminaire à lequel on peut utiliser les lampes à incandescence halogène autoblindé ou possedant son écran.
P13: Symbole signifie que la produit n'est pas convenable pour le mongage sur le sous-sol normalement combustible.
P14: Certificat de conformité validant la qualité de la production avec les normes approuvées sur le territoire de l'Union douanière
PROTECTION DE L'ENVIRONNEMENT
Gardez la propreté et protégez l'environnement. La segrégation des déchets d'emballage est recommandée.
REMARQUES / INDICATIONS
La non observation des indications du présent ,ode d'emploi peut entraîner par exemple aux incendies, aux brûlures, à la commotion électrique, aux lésions physiques et aux autres dommages matériels et immateriels. Les informations supplémentaires concérnant les produits de la marque Kanlux sont accessibles sur le site: www.kanlux.com
Kanlux SA n'encourt pas de responsabilité pour les dommages résultant de la non observation du présent mode d'emploi.
La société Kanlux SA se réserve le droit d'apporter des modifications à l'instruction - la version actuelle peut être téléchargée à partir du site www.kanlux.com.

ES

DESTINACIÓN / USO
Producto destinado para el uso en las viviendas y de uso general.
INSTALACIÓN
Cambios técnicos reservados. Antes de empezar la instalación lea la instrucción. La instalación debe se realizada por una persona autorizada. Todas las tareas deben ser ejecutadas con la alimentación desconectada. Hay que tener máximo cuidado. Esquema de instalación: véase los dibujos. Antes de empezar el primer uso hay que asegurarse que la fijación mecánica y conexión eléctrica son correctas. Los cables de conexión deben ser guiadas de tal manera que impidan su contacto con las partes del producto que se están calentando.
DATOS DE FUNCIONAMIENTO
Usar el producto dentro de los locales.
RECOMENDACIONES DE EXPLOTACIÓN / MANTENIMIENTO
Ejecutar los trabajos de mantenimiento con la alimentación desconectada. Limpiar sólo con un paño suave y seco. No usar productos químicos de limpieza. Alimentar el producto sólo con la tensión nominal o con la tensión del campo indicado. Hay que usar fuentes de luz con los parámetros indicados en este manual de instrucciones. La fuente de luz se calienta a una temperatura muy alta. El producto puede calentarse a una temperatura más alta. No tapar el producto. Asegurar el acceso libre de aire. Todos los cables y elementos que están en contacto con el portalámparas hay que instalar de tal mamera que no se pongan en contacto con las partes del sistema de alumbrado que se calientan. Ajustar la dirección de la luz y/o cambiar la bombilla después del enfiriamiento de la lámpara. Cambiar la fuente de luz al enfriarse el producto: véase los dibujos. No usar el producto en los lugares en los cuales hay condiciones ambientales desfavorables, por ejemplo el polvo, agua, humedad, vibraciones, etc. Es aconsejable hacer el control de funcionamiento correcto de todas las conexiones y elementos del sistema de alumbrado.
EXPLICACIÓN DE SIGNOS Y SÍMBOLOS USADOS
P1: Tensión nominal.
P2: Potencia máxima de la fuente de luz.
P3: Bombilla halógena.
P4: Tmango / portalámparas.
P5: Regulación de ángulo de la montura de alumbrado.
P6: El producto cumple los requisitos de las Directivas de la Unión Europea (UE) aplicables.
P7: Producto no apto para cubrir con material termoaislante.
P8: Clase III
El producto en el cual la protección contra la descarga eléctrica consite en la alimentación con la tensión muy baja y segura (SELV) sin el riesgo de formarse tensiones más altas que seguras.
P9: Usar sólo en el interior de locales/habitaciones.
P10: Protección contra cuerpos sólidos superiores a 12mm.
P11: El símbolo significa la distancia mínima que puede tener un portalámparas (su fuente de luz) desde el lugar y objetos que ilumina.
P12: El portalámparas para el cual es admisible el uso de bombillas halógenas con cristal protector o que tienen una proteción propia.
P13: El símbolo significa que el producto no es adecuado para instalarlo sobre una superficie que se quema normalmente.
P14: Certificado de Conformidad que confirma la calidad de la producción según las normas aprobadas en el territorio de la Unión Aduanera
PROTECCIÓN DEL MEDIO AMBIENTE
Cuida la limpieza y el medio ambiente. Recomendamos la clasificación de deshechos que quedan de empaquetamiento.
NOTAS / INDICACIONES
La inobservación de estas recomendaciones puede provocar, por ejemplo, un incendio, quemaduras, descargas eléctricas, lesiones físicas y otros daños materiales y no materiales. Informaciones adicionales sobre los productos de Kanlux se encuentran en la siguiente página web: www.kanlux.com
Kanlux SA no es responsable de los efectos que se desprenden de la inobservación de recomendaciones de esta instrucción.
La empresa Kanlux SA se reserva el derecho de introducir modificaciones en el manual. La versión actual a descargar en la página web www.kanlux.com

IT

DESTINAZIONE / USO
Prodotto destinato all'uso in abitazioni e per uso generale.
ASSEMBLAGGIO
Modifiche tecniche riservate. Prima di procedere con l'assemblaggio si prega di consultare le istruzioni. L'assemblaggio deve essere effettuato da una persona con appropriata competenza. Eseguire qualsiasi operazione con l'alimentazione disinserita. E' necessario adottare particolare cautela. Schema di assemblaggio: vedi illustrazioni. Prima del primo utilizzo, occorre accertarsi che il fissaggio meccanico e il cablaggio elettrico siano corretti. E' necessario far passare i cavi di raccordo in modo tale da impedire il loro contatto con le parti del prodotto soggette a riscaldamento.
CARATTERISTICHE FUNZIONALI
Prodotto da utilizzare in ambienti interni.
RACCOMANDAZIONI D'USO E MANUTENZIONE
Eseguire la manutenzione solo con l'alimentazione disinserita. Pulire esclusivamente con un panno delicato e asciutto. Non utilizzare detergenti chimici. Prodotto da alimentare unicamente con la tensione nominale o il campo di tensione prescritti. Utilizzare nel prodotto solo fonti di luce aventi i parametri specificati nelle istruzioni. La fonte di luce si riscalda fino a temperature elevate. Il prodotto può riscaldarsi fino a temperature elevate. Non coprire il prodotto. Garantire il libero accesso di aria. Tutti i cavi e i componenti coordinati con l'apparecchio devono essere collocati in modo da non consentire il contatto con le parti del sistema di illuminazione soggette a riscaldamento. La regolazione della direzione d'illuminazione e/o la sostituzione della sorgente luminosa deve essere effettuata dopo il raffreddamento del prodotto. La sostituzione della fonte luminosa deve essere effettuata dopo il raffreddamento del prodotto. vedi illustrazioni. Non utilizzare il prodotto in luoghi con avverse condizioni ambientali, quali sporco, polvere, acqua, umidità, vibrazioni, ecc. Si raccomanda il controllo della correttezza di tutte le connessioni e dei componenti del sistema di illuminazione.
SPIEGAZIONE DELLE INDICAZIONI E DEI SIMBOLI USATI
P1: Tensione nominale.
P2: Potenza massima della sorgente luminosa.
P3: Lampadina alogena.
P4: Base / alloggiamento.
P5: Regolazione angolare dell'apparecchio di illuminazione.
P6: Il prodotto soddisfa i requisiti delle Direttive dell'Unione Europea (UE).
P7: Al prodotto non è ammessa l'applicazione dei materiali termoisolanti.
P8: Classe III. Prodotto in cui la protezione contro la folgorazione consiste nell'alimentarlo con una tensione di sicurezza bassissima (SELV), senza rischio di sovratensione rispetto alla tensione di sicurezza.
P9: Utilizzare solo in ambienti interni.
P10: Protezione contro i corpi solidi superiori a 12mm.
P11: Il simbolo indica la distanza minima che può avere il dispositivo di illuminazione (la sorgente luminosa) da luoghi ed oggetti da illuminare.
P12: Apparecchio d'illuminazione in cui è possibile inserire lampadine alogene autoschermate o che abbiano una copertura propria.
P13: Il simbolo indica che il prodotto non è idoneo per il montaggio su basi normalmente infiammabili.
P14: Certificato di Conformità attestante la confromità della qualità di produzione alle norme approvate sul territorio dell'Unione Doganale
PROTEZIONE AMBIENTALE
Prenditi cura della pulizia e dell'ambiente.
Si consiglia la differenziazione degli imballaggi da smaltire.
AVVERTENZE / SUGGERIMENTI
Non attenendosi alle raccomandazioni di queste istruzioni si possono provocare, ad esempio, incendi, scottature, scosse elettriche, lesioni fisiche e altri danni materiali e immateriali. Ulteriori informazioni sui prodotti con marchio Kanlux sono disponibili all'indirizzo: www.kanlux.com
Kanlux SA non si assume alcuna responsabilità per le conseguenze scaturenti dall'inosservanza delle prescrizioni contenute in queste istruzioni.
La società Kanlux SA si riserva il diritto di apportare modifiche al manuale di istruzioni - la versione attuale può essere scaricata dal sito www.kanlux.com.

DK

BESTEMMELSE / ANVENDELSE
Produktet egner sig til brug i boliger og til almindeligt brug.
MONTAGE
Der tages forbehold for tekniske ændringer. Læs venligst vejledning før De begynder at montere. Montagen skal foretages af en autoriseret installatør. Afbryd altid strømmen inden installation, vedligeholdelse og reparation påbegyndes. Installationen skal udføres med særlig forsigtighed. Montageskema: se figurerne. Før produktet benyttes første gang kontrolleres der, om produktet er blevet monteret og tilsluttet til spænding korrekt. Tilslutningskabler skal føres og lægges på den måde, at de ikke direkt skal berøres af produktets dele, der bliver varme.
FUNKTIONELLE EGENSKABER
Produktet skal anvendes indvendigt.
DRIFTSANBEFALINGER / VEDLIGEHOLDELSE
Afbryd altid strømmen inden vedligeholdelse påbegyndes. Rengør udelukkende med en tør blød klud. Ingen kemiske rengøringsmidle kan anvendes. Produktet bør uddelukkende forsynes med nominel spænding eller indenfor angiven spændingsrække. Anvend kun lyskilder som passer til produktet og som holder sig inden for den angivne, maksimale wattage. Lyskilde bliver varm. Produktet kan blive varmt ved højere temperatur. Produktet må ikke dækkes. Fri luftadgang skal sikres. Alle ledninger og komponenter ved produktet bør placeres på en sådan måde, at de ikke må være i direkt kontakt med disse belysningssystems dele, der bliver varme. Regulering af lysretningen og/eller udskiftning af lyskilden bør foretages efter produktet bliver køligt. Udskiftning af lyskilden bør foretages efter produktet bliver køligt: se figurerne. Produktet bør ikke anvendes under ugunstige betingelser som f. eks. støv, vand, fugtighed, vibrationer osv. Der anbefales kontrol af alle forbindelser og elementer af belysningssystemet.
FORKLARINGER PÅ ANVENDTE SYMBOLER OG BETEGNELSER
P1: Nominel spænding.
P2: Maksimal kraft af lyskilde.
P3: Halogenpære.
P4: Bundstykke / indbygning.
P5: Vinkeljustering af lysspotet.
P6: Produktet er i overensstemmelse med EU-direktiver.
P7: Produktet er ikke egnet til dækning med isolerende materiale.
P8: III klasse
Produktet, i hvilket beskyttelse mod elektrisk stød består i, at det er forsynet med lavspænding (SELV), som garanterer at der ikke opstår spænding højere end sikker spænding.
P9: Skal anvendes udelukkende indvendigt.
P10: Beskyttelse mod faste legemer større end 12 mm.
P11: Symbolet angiver en minimal afstand, som skal holdes mellem belysningens indbinding (dens lyskilde) og belyste genstande.
P12: Belysningsindbinding, i hvilken man må anvende halogenpærer med skærmer eller med beskyttelse.
P13: Symbolet betyder, at produktet ikke egner sig til montering på et almindeligt brændbart underlag.
P14: Overensstemmelsesattest bekræfter kvaliteten af produktionen med godkendte standarder på området af toldunionen
MILJØBESKYTTELSE
Tag hensyn til miljø. Vi anbefaler at segregere emballageaffald.
ANMÆRKNINGER / INSTRUKTIONER
Fejlagtig anvendelse af vejledningens anbefalinger kan føre til f. eks. brand, kroppens skoldninger, elektrisk stød, fysiske skader og materiele eller immateriele skader. anvendelse af denne vejledning. Yderligere informationer om Kanlux produkter kan findes på www.kanlux.com
Kanlux SA påtager sig intet ansvar for skade, der opstå ved fejlagtig anvendelse af denne vejledning.
Firmaet Kanlux SA forbeholder sig retten til at foretage ændringer for brugeren - den aktuelle version downloades fra www.kanlux.com.

NL

BESTEMMING / TOEPASSINGSGEBIED
Product bestemt voor woningen en algemene toepassingsgebied.
MONTAGE
Technische veranderingen gereserveerd. Voor montage lees instructie. Montage zou kwalificeerde persoon uitvoeren. Alle operaties doen bij losgekoppelde stroominstalatie. Men moet bijzondere vorzichtigheid houden. Montagebeeld: kijk afbeelding. Voor eerste gebruik moet men mechanische montage en elektrische aansluiting controleren. Aansluitingsleidingen moeten zo gelegd worden, dat ze niet in concaakt komen met warm wordenen delen van het product.
FUNCTIONAAL EIGENSCHAPPEN
Product gebruiken in binnenruimen.
GEBRUIKSAANWIJZING / KONSERWATIE
Konserwatiewerken alleen bij losgekoppelde elektriciteit. Schoonmaken alleen met delicate en droge stoffen. Niet gebruiken chenische schoonmakmiddelen. Product versterken allen met gevone stroom of wie opgegeven. In het product moeten lichtbronen gebruikt werden met opgegevene in bedlieningsboekje paramerten. Lichtbron verwarmt zich tot hoche temperatuur. Product kan zich verwarmen tot verhoogde temperatuur. Product nie verdecken. Zorgen voor vrije luchtcirculatie. Alle leidingen en elementen samenwerkende met montuur moeten zo aangezet worden, dat ze niet in aanraking komen met warmwordende elementen van belichtings systeem. Regeling van licht richtingen en / of wisseling van lichtbron moet na product afkoeling gemaakt worden. Visseling van lichtbron maken na afkoelen van product: kijk beeld. Product niet gebruiken waar niet goede omstandigheden zijn, bij voorbeeld: stof, water, vocht , vibraties, ezv. Kontrol van alle elementen van belichtings systeem is aanbevolen.
VERKLARING VAN GEBRUIKTE SYMBOLEN EN AFKORTINGEN
P1: Ingangsstroomspanning.
P2: Max. kracht van lichtbron.
P3: Halogeen gloeilamp.
P4: Heft / montuur.
P5: Hoek regeling van de lichtbuis.
P6: Product voldoet aan de Europaise Normen (EU).
P7: Het product is niet geschickt om bedekt te worden met isolatiemateriaal.
P8: Klas III. Product, waarin bescherming tegen elektrische schok baseerd op geven hem lage veilige spanning(SELV) zonder risiko, dat het spaninig groter word dan veilige.
P9: Gebruiken alleen binnen.
P10: Bescherming voor vaste lichame grooter dan 12mm.
P11: Symbool betekent minimale afstand welke kan licht montuur (haar licht bron) van licht plaatsen en ojekten.
P12: Licht montuur, waar kan je halogeenlamp met eigenscherm of die met eigene montuur gebruiken.
P13: Symbool betekend, dat product is niet toeladbar voor montage op normaal ontvlambaar oppervlak.
P14: Conformiteitscertificaat met bevestiging van de kwaliteit van de productie conform de goedgekeurde normen op het gebied van de Douane-Unie.
MILIEUBESCHERMING
Houd schoonheid en beschermd het milieu. Aanbevolene verpakkings afvalscheiding.
LET OP/ BIJZONDERHEDEN
Zich niet houden aan regelingen van deze instructie kan leiden onder anderen tot brand, verbrandingen, overspanningen, en ander materiele en niet materiele schaden. Verdere informaties over producten van merk Kanlux zijn op: www.kanlux.com te vinden.
Kanlux SA kan niet aansprakelijk gemaakt worden voor effecten ontstaan door zich niet te houden aan deze instructie.
Firma Kanlux SA behoudt zich het recht tot wijzigingen in de gebruiksaanwijzing- de meest actuele versie te downloaden op www.kanlux.com.

SE

ÄNDAMÅL / ANVÄNDNING
Produkten är avsedd för användning i bostäder och allmänna ändamål.
MONTERING
Med förbehåll för tekniska förändringar. Läs igenom bruksanvisningen före montering. Montering ska utföras av behörig person. Alla handlingar ska utföras med spänningen avstängd. Iaktta särskild försiktighet. Monteringsritning: se illustrationer. Kontrollera före första användning att den mekaniska infästningen och den elektriska anslutningen har utförts på ett korrekt sätt. Placera anslutningskablarna så att de inte kommer i direkt kontakt med de delar av produkten som blir varma under drift.
FUNKTIONELLA SÄRDRAG
Produkten är avsedd för inomhusanvändning.
REKOMMENDATIONER FÖR DRIFT / UNDERHÅLL
Utför underhåll med spänningen avstängd. För rengöring använd endast mjuka och torra dukar. Använd inga kemiska rengöringsmedel. Mata produkten endast med märkspänning eller spänning som hålls inom angivna ramar. Använd ljuskälla med parameter som anges i bruksanvisningen. Ljuskällan når hög temperatur under drift. Produkten kan bli varm till en förhöjd temperatur. Täck inte över produkten. Säkerställ god luftcirkulation. Alla ledningar och delar som fungerar tillsammans med armaturen bör placeras så, att de inte kommer i kontakt med de delar av belysningssystemet som blir varma under drift. Vänta tills produkten svalnar innan du justerar belysningsriktningen och/eller byter ljuskällan. Utför byte av ljuskälla efter att produkten har svalnat: se illustrationer. Använd inte produkten där det råder ogynsamma förhållanden såsom smuts, damm, vatten, fukt, vibrationer m.m. Det rekommenderas att kontrollera att alla anslutningar och delar av belysningssystemet är korrekta.
FÖRKLARING AV TECKEN OCH SYMBOLER
P1: Märkspänning.
P2: Ljuskällans maxeffekt.
P3: Halogenglödlampa.
P4: Skaft / sockel.
P5: Uhlová regulácia svietidla.
P6: Produkten överensstämmer med kraven i Europeiska Gemenskapens (EG) direktiv.
P7: Varan ska inte täckas med termoisoleringsmaterial.
P8: Klass III. Produkten är utrustad med skydd mot elektriska stötar genom tillförsel av mycket låg och säker spänning (SELV) utan risk för att det uppstår spänningar som är högre än de säkra.
P9: Får bara användas inomhus.
P10: Skydd mot fasta föremål större än 12 mm.
P11: Symbolen anger det minsta avståndet mellan armaturen (dess ljuskällor) och ytor och föremål som ska belysas.
P12: Ljusarmatur för användning med självskärmande halogenlampor eller halogenlampor med eget skydd.
P13: Symbolen betyder att produkten är olämplig för montering på normalt brännbart underlag.
P14: Deklaration av överensstämmelse som bekräftar kvaliteten på produktionen enligt godkända standarder inom tullunionen.
MILJÖSKYDD
Ta hand om miljön. Vi rekommenderar källsortering av förpackningsavfall.
ANMÄRKNINGAR / ANVISNINGAR
Underlåtenhet att följa rekommendationerna i denna bruksanvisning kan leda till t.ex. brand, brännsår, elektriska stötar, kroppsskador samt andra materiella och icke-materiella skador. Ytterligare information om Kanlux märkesvaror finns på: www.kanlux.com
Kanlux SA bär inget ansvar för konsekvenser av underlåtenhet att följa rekommendationerna i denna bruksanvisning.
Kanlux SA förbehåller sig rätten att införa ändringar i instruktionen - den aktuella versionen kan laddas ner från sidan www.kanlux.com.

FI

TTARKOITUKSET / SOVELLUTUKSET
Tuote on tarkoitettu asuin - ja yleiskäyttöön.
ASENNUS
Tuotteen tekninen muuttaminen kielletty. Lue alla olevat ohjeet ennen asennuksen aloittamista. Ainoastaan asianmukaisesti valtuutetun henkilön pitäisi suorittaa asennuksen. Kaikkia toimenpiteitä on suoritettava virran ollessa katkaistuna. On toimittava erittäin varovasti. Asennuskaava: katso kuvat. Ennen käyttöönottoa varmista, että kiinnitys ja sähköliitäntä on suoritettu oikein. Liitäntäjohtoja on asennettava niin, että estetään niiden koskettaminen tuotteen kuumentuviin osiin.
OMINAISUUDET
Tuote on tarkoitettu sisäkäyttöön.
KÄYTTÖSUOSITUKSET / HUOLTO
Huoltoa on suoritettava virran ollessa katkaistuna. Puhdista tuotetta ainoasvtaan hienontunteisilla ja kuivilla kankailla. Älä käytä kemiallisia puhdistusaineita. Tuotteeseen saa kytkeä ainoastaan nimellisjänitettä tai annettua jännitealuetta. Tuotteessa on käytettävä tässä käyttöohjeessa annettujen parametrien mukaisia valonlähteitä. Valonlähde kuumentuu huomattavasti. Tuote voi kuumentua huomattavasti. Älä peitä tuotetta. Varmista vapaa ilmanvaihto. Kaikki valaisimen parissa toimivat johdot ja elementit on asetettava niin, etteivät ne joudu kosketuksiin valaistusjärjestelmän kuumentuvien osien kanssa. Valonlähteen valaistussuunnan säätöä ja/tai sen vaihtoa on suoritettava tuotteen jäähtyessä. Valonlähteen vaihtoa on suoritettava tuotteen jäähdyttyä: katso kuvat. Tuotetta ei saa käyttää, jos ympäristössä on seuraavia kielteisiä ympäristötekijöitä: pöly, vesi, kosteus, tärinä jne. Suositellaan tarkastamaan kaikkien liitäntöjen ja valaistuselementtien oikeellisuutta.
MERKINTÖJEN JA MERKKIEN SELITYS
P1: Nimellisjännite.
P2: Suurin teho valonlähteet.
P3: Halogeenihehkulamppu.
P4: Kahva / kotelo.
P5: Valaisimen kulmasäätö.
P6: Tuote täyttää EU:n direktiivien vaatimuksia.
P7: Tuote ei sovellu katettavaksi lämpöeristysaineilla.
P8: III luokka
Tuote, jossa sähköiskusuoja perustuu hyvin matalalla jännitteellä (SELV) tapahtuvaan toimintaan, ilman vaarallisten jännitteiden käyttöä.
P9: Soveltuu ainoastaan sisäkäyttöön.
P10: Suojaus yli 12mm: n kokoiselta kiintoaineelta.
P11: Merkki viittaa pienimpään valaisimen (sen valonlähteen) ja valaistavien kohteiden väliseen etäisyyteen.
P12: Valaisin, jossa voidaan käyttää heijastuspinnalla tai suojalla varustettuja halogeenilamppuja.
P13: Merkki tarkoittaa, että tuote ei sovellu asennettavaksi normaalisti palavalle alustalle.
P14: Tulliliiton alueella vahvistettujen standardien mukaisen tuotannon vahvistava vaatimustenmukaisuustodistus
YMPÄRISTÖNSUOJELU
Pidä huolta ympäristöstä.
Suosittelemme lajittelemaan pakkauksen purun jälkeisiä jätteitä.
TIEDOT / OHJEET
Tämän käyttöohjeen määräyksien laiminlyönti voi aiheuttaa esim. tulipalon, palovamman, sähköiskun, loukkaantumisen sekä muita aineellisia ja aineettomia vahinkoja. Lisätietoja Kanlux-merkkisistä tuotteista löytyy osoitteesta www.kanlux.com
Kanlux SA ei ole vastuussa tämän käyttöohjeen määräyksien laiminlyönnistä johtuvista seuraamuksista.
Kanlux SA pidättää itselleen oikeuden tehdä muutoksia ohjeeseen, ajankohtainen versio on ladattavissa sivustolta www.kanlux.com.

NO

ANVENDELSES - OG BRUKSOMRÅDER
Produkt til anvendelse hjemme eller til generell bruk.
MONTASJE
Tekniske endringer forbeholdt. Les bruksanvisningen før du begynner montasjen. Montasjen bør utføres av en berettiget person. Alle handlinger foretas med strømforsyning slått av. Vær ekstra forsiktig. Monteringsskjema: se bilder. Før første bruk kontroller at produktet er riktig mekanisk festet og elektrisk tilkoblet. Tilkoblingskabler skal ledes slik at de ikke ligger inntil delene som varmer opp.
FUNKSJONSBESKRIVELSE
Produktet skal brukes innendørs.
BRUKSANBEFALINGER / VEDLIKEHOLD
Vedlikeholdes med strømforsyning slått av. Renses kun med delikate og tørre tekstiler. Bruk ikke kjemiske rensemidler. Produktet skal forsynes kun med nominalspenning eller spenningsverdier fra angitt omfang. Produktet brukes med lyskilder med parametre angitt i bruksanvisningen. Lyskilde varmer opp til høy temperatur. Produktet må ikke varmes opp til økt temperatur. Ikke dekk produktet. Sørg for fri luftsirkulasjon. Alle ledninger og elementer som fungerer sammen med holder skal plasseres slik at de ikke berører belysningssystemets elementer som varmer opp. Lysretningen justeres og/eller lyskilden byttes når produktet er avkjølt. Lyskilden byttes når produktet er avkjølt: se bilder. Produktet skal ikke brukes på steder med dårlige omgivelsesforhold, f.eks. støv, vann, fuktighet, vibrasjoner osv. Det anbefales å kontrollere om alle tilkoblinger og elementer i belysningssystemet fungerer riktig.
FORKLARINGER PÅ BRUKTE BETEGNELSER OG SYMBOLER
P1: Nominal spenning.
P2: Lyskildens maksimale effekt.
P3: Halogenlyspære.
P4: Sokkel/holder.
P5: Vinkeljustering av lysarmatur.
P6: Produktet oppfyller kravene i Den Europeiske Unions (EUs) direktiver.
P7: Produktet egner seg ikke til å dekke med varmeisolerende materialer.
P8: Klasse III. Produkt som beskyttes mot elektrisk sjokk ved å forsyne det med veldig lav sikker spenning (SELV) uten risiko for farlige spenninger.
P9: Kan brukes kun innendørs.
P10: Beskyttelse mot faste legemer større enn 12mm.
P11: Symbolet viser minimal avstand mellom lampeholder (dens lyskilder) og belyste steder og objekter.
P12: Lampeholder hvor det kan brukes selvskjermende halogenlys eller lys med egen skjerm.
P13: Symbolet betyr at produktet ikke kan monteres på en normalt brennbar overflate.
P14: Samsvarserklæring som bekrefter samsvar mellom produksjonen og godkjente standarder på tollunionens område.
MILJØVERN
Ta vare på renslighet og miljøet. Vi anbefaler å sortere pakningsavfall.
KOMMENTARER / TIPS
Følger man ikke anbefalinger i denne bruksanvisningen, kan det føre f.eks. til brann, brannsår, elektrisk støt, fysiske skader og andre materielle og ikke materielle skader. Mer informasjon om Kanlux produkter finnes på www.kanlux.com
Kanlux SA påtar seg ikke ansvaret for følgene av at anbefalingene i denne bruksanvisningen ikke ble fulgt.
Kanlux SA forbeholder seg retten til å foreta endringer i bruksanvisningen - den aktuelle versjonen kan lastes ned fra www.kanlux.com.

PL

PRZEZNACZENIE / ZASTOSOWANIE
Wyrób przeznaczony do zastosowań mieszkaniowych i ogólnego przeznaczenia.
MONTAŻ
Zmiany techniczne zastrzeżone. Przed przystąpieniem do montażu zapoznaj się z instrukcją. Montaż powinna wykonać osoba posiadająca odpowiednie uprawnienia. Wszelkie czynności wykonywać przy odłączonym zasilaniu. Należy zachować szczególną ostrożność. Schemat montażu: patrz ilustracje. Przed pierwszym użyciem należy upewnić się, co do prawidłowego mocowania mechanicznego i podłączenia elektrycznego. Przewody przyłączeniowe należy poprowadzić w taki sposób, aby uniemożliwić ich zetknięcie z nagrzewającymi się częściami wyrobu.
CECHY FUNKCJONALNE
Wyrób użytkować wewnątrz pomieszczeń.
ZALECENIA EKSPLOATACYJNE / KONSERWACJA
Konserwacje wykonywać przy odłączonym zasilaniu. Czyścić wyłącznie delikatnymi i suchymi tkaninami. Nie używać chemicznych środków czyszczących. Wyrób zasilać wyłącznie napięciem znamionowym lub zakresem podanych napięć. W wyrobie należy stosować źródła światła o parametrach podanych w instrukcji. Źródło światła nagrzewa się do wysokiej temperatury. Wyrób może nagrzewać się do podwyższonej temperatury. Nie zakrywać wyrobu. Zapewnić swobodny dostęp powietrza. Wszystkie przewody i elementy współpracujące z oprawą należy umieścić tak by nie dopuścić do zetknięcia z nagrzewającymi się częściami systemu oświetleniowego. Regulacje kierunku świecenia i/lub wymianę źródła światła należy wykonać po wystygnięciu wyrobu. Wymianę źródła światła wykonać po wystygnięciu wyrobu: patrz ilustracje. Wyrobu nie użytkować w miejscu w którym panują niekorzystne warunki otoczenia np. kurz, pył, woda, wilgoć, wibracje itp.
Zaleca się kontrolę poprawności wszystkich połączeń i elementów systemu oświetleniowego.
WYJAŚNIENIA STOSOWANYCH OZNACZEŃ I SYMBOLI
P1: Napięcie znamionowe.
P2: Moc maksymalna źródła światła.
P3: Żarówka halogenowa.
P4: Trzonek / oprawka.
P5: Regulacja kątowa oprawy oświetleniowej.
P6: Wyrób spełnia wymagania Dyrektyw Unii Europejskiej (UE).
P7: Wyrób nie nadający się do okrywania materiałem termoizolacyjnym.
P8: Klasa III
Wyrób, w którym ochrona przed porażeniem elektrycznym polega na zasilaniu go bardzo niskim napięciem bezpiecznym (SELV) bez ryzyka powstania napięć wyższych niż bezpieczne.
P9: Stosować tylko wewnątrz pomieszczeń.
P10: Ochrona przed ciałami stałymi większymi niż 12mm.
P11: Symbol oznacza minimalną odległość jaką może mieć oprawa oświetleniowa (jej źródła światła) od miejsc i obiektów oświetlanych.
P12: Oprawa oświetleniowa, w której można stosować żarówki halogenowe samoekranowane lub posiadające własna osłonę.
P13: Symbol oznacza, że wyrób jest nieodpowiedni do montażu na podłożu normalnie palnym.
P14: Certfikat Zgodności potwierdzający jakość produkcji z zatwierdzonymi standardami na terytorium Unii Celnej
OCHRONA ŚRODOWISKA
Dbaj o czystość i środowisko. Zalecamy segregację odpadów poopakowaniowych.
UWAGI / WSKAZÓWKI
Nie stosowanie się do zaleceń niniejszej instrukcji może doprowadzić np. do powstania pożaru, poparzeń, porażenia prądem elektrycznym, obrażeń fizycznych oraz innych szkód materialnych i niematerialnych. Dodatkowe informacje na temat produktów marki Kanlux dostępne są na: www.kanlux.com
Kanlux SA nie ponosi odpowiedzialności za skutki wynikające z nieprzestrzegania zaleceń niniejszej instrukcji.
Firma Kanlux SA zastrzega sobie prawo do wprowadzania zmian w instrukcji - aktualna wersja do pobrania ze strony www.kanlux.com.

CZ

URČENÍ / POUŽITÍ
Výrobek určený pro použití v bytech nebo k podobnému použití.
MONTÁŽ
Technické změny vyhrazeny. Před zahájením montáže se seznam s návodem. Montáž by měla provádět oprávněná osoba. Veškeré činnosti provádět při vypnutém napájení. Je nutné dodržet ostražitost. Schéma montáže: viz ilustrace. Před prvním použitím se ujistit, zda mechanické připevnění a elektrické připojení jsou správně provedené. Napájecí vedení nuto vést takovým způsobem, aby se nedotýkalo těch částí výrobku, které se nahřívají.
FUNKČNÍ VLASTNOSTI
Výrobek používat uvnitř místností.
POKYNY K PROVOZU / ÚDRŽBA
Údržbu provádět při vypnutém napájení. Čistit výhradně jemnými a suchými tkaninami. Nepoužívat chemické čistící prostředky. Výrobek napájet pouze nominálním napětím anebo rozsahy uvedených napětí. Ve výrobku používat světelné zdroje s parametry uvedenými v návodu. Světelný zdroj se zahřívá do vysoké teploty. Výrobek se nesmí přehřávat nad dopuštěnou teplotu. Nezakrývat výrobek. Zajistit volný přísun vzduchu. Všechna vedení a prvky spolupracující s objímkou je nutné tak umístit, aby nedošlo ke kontaktu s zahřívajícími se částmi systému osvětlení. Regulaci směru svícení a/nebo výměnu světleného zdroje provádíme až po ochladnutí výrobku. Výměnu světelného zdroje provést po vychladnutí výrobku: viz ilustrace. Výrobek nepoužívat na místě, kde vládnou nepříznivé podmínky jako např. prach, voda, vlhkost, vibrace atp. Doporučuje se kontrolovat správnost všech spojení a prvků systému osvětlení.
VYSVĚTLENÍ POUŽITÝCH ZNAKŮ A SYMBOLŮ
P1: Nominální napětí.
P2: Maximální výkon světelného zdroje.
P3: Žárovka halogenová.
P4: Patice / objímka.
P5: Nastavení úhlu osvětlovací objímky.
P6: Výrobek splňuje požadavky nařízení Evropské Unie (EU).
P7: Výrobek není vhodné přikrývat termoizolačním materiálem.
P8: Třída III
Výrobek, v němž ochrana před úrazem elektrickým proudem spočívá v napájení tohoto velmi nízkým bezpečným napětím (SELV) bez rizika vzniku napětí vyšších nežli bezpečná.
P9: Používat pouze uvnitř místností.
P10: Ochrana před stálými částicemi většími nežli 12mm.
P11: Symbol znamená minimální vzdálenost jakou může mít světelný kryt (zdroj světla) od míst a osvětlovaných objektů
P12: Světelný kryt, v němž lze používat halogenové žárovky s vlastním krytem nebo samostatné. Viz: totéž značení by mělo být na žárovce.
P13: Symbol znamená, že výrobek není vhodný pro montáž na normálně hořlavém podkladu.
P14: Prohlášení o shodě potvrzující kvalitu výroby s přijatými standardami na území celní unie
OCHRANA ŽIVOTNÍHO PROSTŘEDÍ
Dbej o čistotu a životní prostředí.
Doporučujeme třídění poobalových odpadků.
POZNÁMKY / DOPORUČENÍ
Nedodržování pokynů tohoto návodu může zapříčinit požár, opaření, zranění elektrickým proudem, fyzická zranění a jiné hmotné i nehmotné škody. Další informace o výrobcích značky Kanlux jsou dostupné na: www.kanlux.com
Kanlux SA neodpovídá za škody vzniklé následkem nedodržování pokynů tohoto návodu.
Firma Kanlux SA si vyhrazuje právo provádět v návodu změny - aktuální verze ke stažení na: www.kanlux.com.

SK

URČENIE / POUŽITIE
Výrobok určený na bytové a všeobecné použitie.
MONTÁŽ
Technické zmeny sú vyhradené. Pred pristípenim k montáži sa oboznámte s nívodom. Montáž by mala vykonávať patričnе oprávnená osoba. Všetky úkony vykonávajte pri vypnutom napájaní. Zachovajte zvláštnu opatrnosť. Schéma montáže: pozri obrázky. Pred prvým použitím sa ubezpečte ohľadne správnosti mechanického upevnenia a elektrického prepojenia. Prípojné vodiče sa musia byť vedené tak, aby sa zabránilo ich kontaktu s zahrievajúcimi sa prvkami výrobku.
FUNKČNÉ VLASTNOSTI
Výrobok na použitie vnútri miestností.
POKYNY K PREVÁDZKE / ÚDRŽBA
Konzerváciu vykonávajte pri vypnutom napájaní. Čistite len jemnou a suchou tkaninou. Nepoužívajte chemické čistiace prostriedky. Výrobok napájajte výlučne menovitým prúdom resp. napätím v uvedenom rozmedzí. Vo výrobku používajte svetelné zdroje s parametrami uvedenými v návode. Svetelný zdroj sa zahrieva do vysokej teploty. Výrobok sa môže zahrievať do zvýšenej teploty. Výrobok nezakrývajte. Zabezpečte voľný prísun vzduchu. Všetky vodiče a súčiastky spolupracujúce so svietidlom umiestite tak, aby nedošlo ku kontaktu so zahrievajúcimi sa časťami osvetľovacieho systému. Nastavenie smeru svietenia a/alebo výmenu svetelného zdroja vykonávajte až po vychladnutí výrobku. Výmenu zdroja svetla prevedte po vychladnutí výrobku: pozri obrázky. Výrobok nepoužívajte v mieste, kde sú nevhodné nevhodné podmienky prostredia napr. prach, peľ, voda, vlkosť, vibrácie apod. Odporúča sa skontrolovať správnosť všetkých prípojov a prvkov osvetľovacieho systému.
VYSVETLÍVKY POUŽITÝCH OZNAČENÍ A SYMBOLOV
P1: Menovité napätie.
P2: Maximálny výkon zdroja svetla.
P3: Halogénová žiarovka.
P4: Pätica / objímka.
P5: Uhlová regulácia svietidla.
P6: Výrobok spĺňa požiadavky Smerníc Európskej Únie (EU).
P7: Výrobok sa nesmie pokrývať tepelno izolačným materiálom.
P8: Trieda III. Výrobok, v ktorom ochrana proti úrazu elektrickým prúdom spočíva v napájaní ho veľmi nízkym bezpečným napätím (SELV) bez nebezpečenstva vzniku napätí vyšších než bezpečné.
P9: Používať iba v interieroch.
P10: Ochrana proti pevným telesám s veľkosťou nad 12mm.
P11: Symbol znamená minimálnu vzdialenosť, ktorú svietidlo (jeho zdroje svetla) môže mať od osvetlovaných miest a objektov.
P12: Svietidlo, u ktorého možno používať halogénové žiarovky štandartné alebo s ochranným krytom.
P13: Symbol znamená, že vyrobok je nevhodný na montáž na podloží normálne horľavom.
P14: Prehlásenie o zhode potvrdzujúce kvalitu výroby s prijatými štandardami na území colnej únie.
OCHRANA ŽIVOTNÉHO PROSTREDIA
Dbajte na čistotu a životné prostredie. Odporúčame triedenie obalového odpadu.
POZNÁMKY / POKYNY
Nedodržiavanie pokynov tohto návodu môže viesť napr. k vzniku požiaru, opareniu, úrazu elektrickým prúdom, telesným úrazom a dalším hmotným a nehmotným škodám. Dodatočné informácie o výrobkoch značky Kanlux sú dostupné na: www.kanlux.com
Kanlux SA Nenesie zodpovednoť za následky vyplývajúce z nepodriadenia sa pokynom tohto návodu.
Firma Kanlux SA si vyhradzuje právo zavádzať do návodu zmeny - aktuálnu verziu je možné si stiahnuť zo stránok www.kanlux.com.

HU

RENDELTETÉS / ALKALMAZÁS
A termék felhasználható lakásokban és az általános rendeltetésű megvilágításhoz.
SZERELÉS
Műszaki változtatás joga fenntartva. A szerelés előtt olvassa el a használati útmutatót. A szerelést csak erre jogosult személy végezheti. A szerelés valamennyi lépését kikapcsolt áram mellett kell végezni. A szerelés különös óvatosságot igényel. Telepítési leírás: lásd: ábrák. Az első használat előtt ellenőrizze a mechanikus rögzítés és az elektromos összekötés megfelelőségét. Az összekötő vezetékeket, a csatlakozókapcsokat és az áramkör valamennyi elemét úgy kell elhelyezni, hogy elkerülhető legyen azoknak a termék felmelegedő részeivel való érintkezése.
FUNKCIONÁLIS JELLEMVONÁSOK
A termék csak beltérben használható.
HASZNÁLATI JAVASLATOK / KARBANTARTÁS
Karbantartás csak kikapcsolt áramellátás mellett végezhető. Tisztítás kizárólag puha és száraz textil ruhákkal végezhető. Tilos a vegyi tisztítószerek használata. A termék kizárólag névleges feszültséggel vagy a megadott feszültségek körével táplálható. A termékben csak az utasításban megadott paraméterekkel rendelkező fényforrásokat szabad alkalmazni. A fényforrás magas hőmérsékletre felhevül. A termék felhevülhet magasabb hőmérsékletre. A terméket lefedni tilos. Biztosítsa a levegő szabad eljutását a termékhez. A lámpatesttel együttműködő valamennyi elemet és vezetéket úgy kell elhelyezni, hogy ezek ne érintsék a világító rendszer felhevülő részeit. A fény irányának a szabályozása és /vagy a fényforrás cseréje a termék lehűlése után végezhető: lásd: ábrák. A fényforrás cseréjét csak a termék lehűlése után szabad végezni. A termék kedvezőtlen – por, víz, pára, rezgések stb.- környezetben nem használható. Javasolt a világítórendszer valamennyi elemének és csatlakozásának az ellenőrzése.
AZ ALKALMAZOTT JELEK ÉS SZIMBÓLUMOK MAGYARÁZATA
P1: Névleges feszültség.
P2: A fényforrás maximális teljesítménye.
P3: Halogén izzó.
P4: Fej / foglalat.
P5: A lámpatest mozgás szögének szabályozása
P6: A termék megfelel az Európai Uniós irányelvek követelményeinek.
P7: A termék nem takarható le hőszigetelő anyaggal.
P8: III osztály. Olyan termék, amelyben az áramütés elleni védelem abban áll, hogy a termék áramellátása biztonsági törpefeszültséggel történik (SELV), biztonsági feszültségnél magasabb feszültség létrejöttének a kockázata nélkül.
P9: Csak beltéri használatra.
P10: Védelem a 12mm-nél nagyobb szilárd testek ellen.
P11: Ez a szimbólum mutatja a legkisebb távolságot, amely igényelt a lámpatest (a fényforrásai) és a megvilágított helyek és objektumok között.
P12: Fényforrás foglalata, amelyben alkalmazható halogénizzó saját ernyővel vagy védőburával. lásd: ugyanezt a szimbólumot kell használni a fényforráshoz.
P13: Ez a szimbólum azt jelenti, hogy a termék nem szerelhető a normál körülményekben gyúlékony felületen.
P14: Megfelelőségi Tanúsítvány igazolja, hogy a termék gyártása a Vámunió területén elismert szabványok szerinti minőségnek megfelel.
KÖRNYEZETVÉDELEM
Ügyeljen a tisztaságra és a környezetre. Javasolt a csomagolási hulladék szelektív gyűjtése.
TANÁCSOK / JAVASLATOK
A jelen útmutató figyelmen kívül hagyása tűz, áramütés, égés, testi sérülés és egyéb anyagi és nem anyagi kár veszélyével járhat. További információ a www.kanlux.com weboldalon található.
A Kanlux S.A. nem vállal felelősséget a jelen útmutató figyelmen kívül hagyásának a következményeiért.
A Kanlux SA fenntartja az utasítás módosításának jogát - az aktuális verzió a www.kanlux.com oldalról tölthető le.

RO/MD

SCOPUL / FOLOSIREA
Produsul destinat pentru casele si de uz general.
MONTAJUL
Modificări tehnice rezervate. Înainte de a trece pentru instalarea citeşte instrucţiună. Persoană de instalare ar trebui să fie cu autoritatea competentă. Orice acţiune face după oprirea alimentării. Trebuie făcută atenţia mare. Schematică montajului :a se vedea ilustratii. Înainte de prima utilizare, asiguraţi-vă că o conexiune buna de montare mecanice si electrice. Conexiune prin cablu ar trebui să conducă în aşa fel încât să fie imposibil contactul cu părţi fierbinte a produsului.
CARACTERSTICE FUNCTIONALE
Utilizaţi numai în interiorul.
RECOMANDARILE DE OPERARE / INTRETINERE
Întreţinerea se face cu alimentarea oprita. Curată numai cu ţesături delicate şi uscate. Nu folosiţi detergenţi chimice. Produsul sa alimenteaza exclusiv cu tensiunea nominală sau de tensiune din intervalul specificat. In produsul trebuie fi utilizat sursa de lumină specificată în instrucţiunea. Sursa de lumină sa încălzaste la temperaturi ridicate. Produsul poate fi incălzit până la temperaturile ridicate. A nu se acoperă produsul. Asigură accesul liber de aer. Toate cablurile şi componente care coopereazǎ cu soclu trebuie să fie plasate astfel încât să se evita contactul cu piese sistemului de iluminat care sa incalzesc. Reglarea direcţiei de iluminare şi / sau inlocuirea sursei de lumină trebuie să fie efectuate după răcirea produsului. Schimbarea sursei de lumină poate fi efectuat dupa răcirea produsului: a se vedea ilustratii. Nu se utilizează produsul într-un loc în cazul în care predomină condiţiile de mediu negative, cum ar fi murdărie, praf, apa, umiditate, vibraţii, etc. Se recomandă pentru a verifica corectitudinea toatelor conexiunilor şi elementelor ale sistemului de iluminat.
EXPLICAREA DE MARCII SI SIMBOLURILE UTILIZATE
P1: Tensiunea nominală.
P2: Puterea maximă sursei de lumină.
P3: Becul de halogen.
P4: Soclu / corpul.
P5: Reglarea unghiuluare corpului de iluminat.
P6: Produs este conform cu directivele Uniunii Europene (UE).
P7: Produsul nu este potrivit pentru acoperirea cu material izolant.
P8: Clasa III. Produsul, în care protecţia împotriva şocurilor electrice este de a furniza pe el cu o tensiunea sigurǎ foarte scăzută (SELV), fără riscul de a da o tensiune mai mare decât în condiţii de siguranţă.
P9: Utilizaţi numai în interiorul.
P10: Protecţia împotriva corpurile solide mai mari de 12mm.
P11: Indică distanţa minimă pe care poate are corpul de iluminat (sursă ei de lumină) de la locurile si obiectele de iluminat.
P12: Corpul de lumina, în care pot fi folosite becuri cu halogen protejate în sine sau cu auto-scut.
P13: Simbolul indică faptul, că produsul nu este potrivit pentru montarea pe suprafaţă inflamabile în mod normal.
P14: Certificatul de conformitate confirmă calitatea producţiei cu standardele aprobate pe teritoriul Uniunii Vamale.
PROTECŢIE MEDIULUI
Ai grijă de curăţenia şi a mediului. Vă recomandăm segregarea de deşeuri după ambalajele.
COMENTARII / SUGESTII
Ne folosirea recomandărilor din acest ghidul poate duce la crearea unui astfel de incendiu, arsuri, un şoc electric, leziuni fizice şi alte daune materiale şi nemateriale. Informaţii suplimentare despre produse de marcă Kanlux SA sunt disponibile la: www.kanlux.com
Kanlux SA nu este responsabil pentru orice consecinţele care rezultă din nepăstrarea recomandărilor din acest manual.
Compania Kanlux SA îşi rezervă dreptul de introducere a modificărilor în instrucţiune - versiunea actuală poate fi descărcată de pe pagina www.kanlux.com.

GR

ΠΡΟΟΡΙΣΜΟΣ / ΧΡΗΣΗ
Προϊόν για σπιτική και γενική χρήση.
ΣΥΝΑΡΜΟΛΟΓΗΣΗ
Διατηρείται δικαίωμα τεχνικών τροποποιήσεων. Πριν από τη συναρμολόγηση διαβάστε τις οδηγίες χρήσης. Τη συναρμολόγηση πρέπει να πραγματοποιήσειε ένα εξουσιοδοτημένο και εξειδικευμένο πρόσωπο. Όλες οι ενέργειες πρέπει να πραγματοποιούνται με τη σβησμένη τροφοδοσία. Πρέπει να λάβετε τα μέτρα ειδικής προστασίας. Διάγραμμα συναρμολόγησης: δες τις εικόνες. Πριν από την πρώτη χρήση πρέπει να επιβεβαιωθείτε εάν η μηχανική συναρμολόγηση και η ηλεκτρική σύνδεση είναι εντάξει. Πρέπει να οδηγήσετε τα συνδετικά καλώδια έτσι ώστε μην έχουν επαφή με τα εξαρτήματα του προϊόντος που θερμαίνονται.
ΛΕΙΤΟΥΡΓΙΚΑ ΧΑΡΑΚΤΗΡΙΣΤΙΚΑ
Προϊόν για εσωτερική χρήση.
ΣΥΣΤΑΣΕΙΣ ΧΡΗΣΗΣ / ΣΥΝΤΗΡΗΣΗ
Πραγματοποιείτε τις ενέργειες συτήρησης χωρίς τροφοδοσία. Καθαρίζετε το προϊόν μόνπο με χρήση μαλακών και καθαρών υφασμάτων. Μην χρησιμοποιείτε χημικά καθαριστικά μέσα. Τροφοδοσία του προϊόντος αποκλειστικά σύμφωνη με την ονομαστική τάση ή με τάση δεδομένη στο φάσμα τάσεως. Για το προϊόν πρέπει να

Завантажено з mamadecor.ua

χρησιμοποιείτε τις πηγές φωτισμού με τους παραμέτρους που περιγράφονται στις οδηγίες χρήσης. Πηγή φωτισμού θερμαίνεται έως την υψηλή θερμοκρασία. Το προϊόν μπορεί να ζεσταθεί έως τη μεγαλύτερη θερμοκρασία. Μην καλύπτετε το προϊόν. Εξασφαλίζετε ελεύθερο εξαερισμό. Όλα τα καλώδια και τα εξαρτήματα που συνεργάζονται με το πλαίσο πρέπει να είναι τοποθετημένα έτσι ώστε να μην αγγίζουν τα εξαρτήματα του συστήματος φωτισμού που θερμαίνονται. Ρύθμιση της κατεύθυνση φωτός και/ή αντικατάσταση της πηγής φωτισμού μπορεί να πραγματοποιηθεί μετά από ψύξη του προϊόντος. Πραγματοποιείτε αντικατάσταση της πηγής φωτισμού μόνο μετά από ψύξη του προϊόντος: δες τις εικόνες. Μην χρησιμοποιείτε το προϊόν στους χώρους που κυριαρχούν ακατάλληλες συνθήκες λειτουργίας πχ. σκόνη, νερό, υγρασία, δινήσεις κλπ. Προτείνεται ελέγχο ορθότητας όλων των συνδέσεων και των εξαρτημάτων του συστήματος φωτισμού.

ΕΞΗΓΗΣΕΙΣ ΣΗΜΑΣΙΑΣ ΤΩΝ ΧΡΗΣΙΜΟΠΟΙΗΜΕΝΩΝ ΣΥΜΒΟΛΩΒΝ

P1: Ονομαστική τάση.
P2: Μέγιστη ισχύς της πηγής φωτισμού.
P3: Λαμπτήρας αλογόνου.
P4: Κάλυκα / πλαίσιο.
P5: Γωνιακή ρύθμιση φωτιστικού πλαισίου.
P6: Το προϊόν πληρώνει τις απαιτήσεις των Οδηγιών της Ευρωπαϊκής Ένωσης (UE).
P7: Το προϊόν δεν είναι προσαρμοσμένο να καλυφθεί με υλικό θερμομόνωσης.
P8: Κατηγορία III. Το προϊόν στο οποίο η προστασία από ηλεκτροπληξία βασίζει στη τροφοδοσίας πολύ χαμηλής ασφαλούς τάσης παρίς (SELV) χωρίς κίνδυνο τάσης υψηλότερης από την ασφαλή τάση.
P9: Μόνο για εσωτερική χρήση.
P10: Προστασία από στερεά σώματα μεγαλύτερα από 12mm.
P11: Το σύμβολο σημαίνει ελάχιστη απόσταση που μπορεί να έχει πλαίσιο φωτισμού (της πηγής φωτισμού του) από του τόπους και τα αντικείμενα φωτισμού.
P12: Πλαίσιοο φωτισμού στο οποίο μπορούν να χρησιμοποιηθούν αυτοθωρακισμένους λαμπτήρες αλογόνου ή αυτοί που έχουν τη δική τους προστασία. Δες: Ο λαμπτήρας πρέπει να έχει την ίδια επισήμανση.
P13: Το σύμβολο σημαίνει ότι το προϊόν είναι ακατάλληλο για συναρμολόγηση στη κανονικά εύφλεκτη επιφάνεια.
P14: Πιστοποιητικό πιστότητας που επιβεβαιώνει την ποιότητα παραγωγής με τα εγκεκριμένα πρότυπα στο έδαφος της Τελωνειακής Ένωσης.

ΠΡΟΣΤΑΣΙΑ ΠΕΡΙΒΑΛΛΟΝΤΟΣ

Προστατεύετε το φυσικό περιβάλλον. Προτείνουμε να διαχωρίζετε απόβλητα αποσυσκευασίας.

ΠΑΡΑΤΗΡΗΣΕΙΣ / ΟΔΗΓΙΕΣ

Αμέλεια των κανονισμών της παρούσας οδηγίας μπορεί να προκαλέσει πχ. πυρκαγιά, έγκαυμα, ηλεκτροπληξία, τραυματισμό, υλικές και αύκλες ζημιές. Πρόσθετες πληροφορίες για τα άλλα προϊόντα της μάρκας Kanlux είναι διαθέσιμα σε: www.kanlux.com

Η Kanlux SA Δε φέρει καμία ευθύνη γιαι αποτελέσματα πόυ προκύπτουν από αμέλεια των κανονισμών της παρούσας οδηγίας.

Η εταιρεία Kanlux SA διατηρεί το δικαίωμα τροποποίησης των οδηγιών χρήσης - η τρέχουσα έκδοση διατίθεται στην ιστοσελίδα www.kanlux.com.

MK

НАМЕНА / УПОТРЕБА

Производ наменет за станбена употреба и општа намена.

МОНТАЖА

Заштитено право за технички промени. Пред да пристапите кон монтирањето запознајте се со инструкцијата за инсталација. Монтирањето треба да се изврши од страна на лице, кое што поседува соодветни овластувања. Сите дејности треба да се одвиваат при исклучено напојување. Треба да се биде многу внимателен. Цртеж за монтирање: погледни ги илустрациите. Пред првата употреба треба да бидеме сигурни во правилното механично зацврстување и во правилното електрично поврзување. Кабелите за приклучување треба да се спроведат на таков начин, кој што оневозможува нивен контакт со ѕидовите на производот, коишто се нагреваат.

ФУНКЦИОНАЛНОСТ

Производот да се употребува во затворен простор.

ОПЕРАТИВНИ ПРЕПОРАКИ / КОНЗЕРВАЦИЈА

За време на конзервацијата да се исклучи од струја. Да се чисти исклучиво со деликатни и суви ткаенини. Да не се употребуваат хемиски материи за време на чистењето на производот. Производот да се напојува исклучиво со номинален напон или во опсег на дадените напони. Во производот треба да се користат извори на светлина со параметри наведени во инструкциите. Изворот на светлина се загрева до висока температури. Производот може да се загрева до зголемена температура. Производот да не се покрива. Да се обезбеди слободен пристап на воздух. Сите кабели и елементи, коишто соработуваат со телото за осветлување треба да бидат поставени на начин, кој што оневозможува нивен допир со деловите на системот на осветлување, коишто се нагреваат. Регулирањето на правецот на осветлување и/или замената на изворот на светлината треба да се изведе откако производот ќе се излади. Замената на изворот на светлина се врши по ладење на производот: погледни ја илустрациите. Производот да не се употребува во место каде што преовладуваат неповолни услови во околината на пример. прашина, прав, вода, влага, вибрации и слично. Се препорачува контрола за исправноста на сите конекции и елементи на системот за осветлување.

ОБЈАСНУВАЊА ЗА УПОТРЕБЕНИТЕ ОЗНАЧУВАЊА И СИМБОЛИ

P1: Номинален напор.
P2: Максимална моќ на изворот на светлина.
P3: Халогена сијалица.
P4: Дршка / Тело.
P5: Аголна регулација на расветното тело.
P6: Производот ги исполнува барањата на Директивите на Европската Унија (ЕУ).
P7: Производот не може да се покривање со термоизолационен материјал.
P8: Класа III. Производ, при кој што заштитата пред електричен удар се базира на неговото напојување со многу низок безбеден напон (SELV) без опасност за појавување на напони, повисоки од нормалните (безбедните).
P9: Да се употребува само во затворен простор.
P10: Заштита од постојани тела поголеми од 12мм.
P11: Симболот ја укажува минималната далечина, која што може да ја има телото за осветлување (нејзиниот извор на светлина) од местото и објектите на осветлување.
P12: Тело за осветлување, во кое што може да се употребуваат халогени сијалици со сопствен екран или кои што поседуваат сопствена заштита.
P13: Симболот укажува, дека производот е непогоден за монтирање на нормално запалива површина.
P14: Потврда на квалитет на производството со одобрените стандарди на територијата на Царинската унија.

ЗАШТИТА НА ЖИВОТНАТА СРЕДИНА

Грижи се за чистотата и животната средина. Се препорачува сегрегација на отпадот од амбалажата.

КОМЕНТАРИ / ПРЕДЛОЗИ

Непочитување на препораките на дадената инструкција може да доведе до на пример. настанување на пожар, изгореници, изгореници од електрична струја, физички повреди и други материјални и нематеријални штети. Дополнителни информации за продуктите на марката Kanlux се достапни на : www.kanlux.com

Kanlux SA не сноси одговорност за последиците, коишто произлегуваат од непочитувањето на препораките на дадената инструкција.

Фирмата Kanlux SA го задржува правото да се прават промени во упатството за корисникот - Сегашната верзија за преземање од www.kanlux.com.

SI

NAMEN / UPORABA

Proizvod namenjen stanovanjski in splošni uporabi.

MONTAŽA

Tehnične spremembe pridržane. Pred montažo preberite navodila za uporabo. Montirati sme samo oseba, ki ima primerne kvalifikacije. Montažo naredite pri izključenem napajanju. Bodite pri montaži pazljivi. Shema montaže: glejte ilustracije. Pred prvo uporabo, se morate prepričati, da je montaža narejena pravilno in je pravilno vključena v električno instalacijo. Priključne kable morate inštalirati in razmestiti, na takšen način, da se ne stikajo z deli, ki se hitro ogrevajo.

FUNKCIONALNI ZNAČAJI

Proizvod namenjen notranji uporabi.

NAVODILA ZA RAVNANJE / VZDRŽEVANJE

Vzdrževati samo pri izključenju iz elektronske mreže. Za čiščenje uporabljajte samo suhe in mehke tkanine. Ne smete uporabljati nobenih detergentov (zlasti kemičnih). Proizvod napajati samo z imenskim tokom ali z tokom z obsegu danih napetosti. S proizvodom uporabljajte samo izvire svetla o parametrih, ki so dani v navodilu za uporabo. Izvir svetlobe se ogreva do visoke temperature. Proizvod se lahko ogreva do visokih temperatur. Ne smete zakrivati proizvoda. Proizvod mora imeti neposrede dostop k zraku. Vsi kabli in elementi sodelujoči s svetilom morajo biti zainštalirani tako, da bi se ne dotikali s temi elementi svetila oz. osvetlitvenega sistema, ki se ogrevajo. Pred regulacijo smeri osvetlitve in/ali izmenjavo izvira svetlobe, morate počakati, da se proizvod ohladi. Menjavo izvira svetlobe naredite šele po ohladitvi proizvoda: glejte ilustracije. Proizvod ni namenjen za uporabo na prostoru, kjer so nekoristni pogoji, npr. prah, voda, vlaga, vibracije itd. Priporočamo kontrolirati pravilno delovanje vseh spojev in elementov, ki sestavljajo osvetlitven sistem.

OBJASNITEV UPORABLJENIH OZNAČITEV IN SIMBOLOV

P1: Nazivna napetost.
P2: Maksimalna moč izvira svetlobe.
P3: Halogenska žarnica.
P4: Držaj / flanša.
P5: Regulacija kota svetlobnega toka svetilke.
P6: Proizvod je v skladu s pogoji direktive Evropske Unije (EU).
P7: Tale proizvod ni primeren za zakrivanje s pomočjo termoizolacijskega materiala.
P8: 3. razred. Pomeni, da zaščita pred električnim šokom temelji na zelo nizki varni napetosti (SELV), brez rizika nastajanja napestosti večje kot varna.
P9: Proizvod namenjen samo notranji uporabi.
P10: Zaščita pred trdimi telesi o velikosti večji kot 12mm.
P11: Označitev pomeni minimalno oddaljenost, ki jo mora imeti svetilo (izvir svetlobe) od prostorov in objektov, ki so s tem svetilom osvetljeni.
P12: Svetilo lahko tudi namenjeno delu s halogenskimi enozaslonskimi žarnicami ali žarnicami, ki imajo lastno zaščito. Glejte: isto označenje mora biti na žarnici.
P13: Ta simbol pomeni, da produkt ni namenjen montaži na/v normalno vnetljivi osnovi.
P14: Potrdilo o skladnosti kakovosti proizvodnje s standardi, ki so potrjeni na ozemlju carinske unije.

VARSTVO OKOLJA

Skrbite za naravno okolje in čistočo. Priporočamo segregacijo embalažnih odpadkov.

OPOMBE / POMOČ

Neupoštevanje teh navodilih za uprabo, lahko povzroči ogroženje s požarom, elektrošokom, telesno poškodbo ter drugimi materialnimi in nematerialnimi poškodbami. Dodatne informacije o proizvodih podjetja Kanlux, najdete na www.kanlux.com

Kanlux SA ni odgovoren za poškodbe, ki so povzročene zaradi neupoštevanja navodil za uporabo.

Podjetje Kanlux SA si pridržuje pravico do spremembe navodil - veljavna različica je na voljo na strani www.kanlux.com.

RS/HR

NAMENA / UPOTREBA

Proizvod namenjen opremanju stanova i za opštu primenu.

MONTAŽA

Zadržano pravo na tehničke izmene. Pre početka montaže pročitajte uputstvo. Montažu po mogućnosti mora da vrši stručno lice. Sve radnje obavljajte nakon isključenja napajanja. Sačuvajte posebnu opreznost. Šema montaže: gledajte slike. Pre prvog puštanja u rad proverite je li proizvod montiran i priključen na struju na pravilan način. Priključni kablovi morate da postavite na takav način da bi se onemogućilo njihov dodir sa elementima kućišta koji podležu toplotnom dejstvu.

FUNKCIONALNE OSOBINE

Proizvod koristi se unutra.

PREPORUKE U VEZI EKSPLOATACIJE / KONZERVACIJA

Konzervaciju obavljajte nakon isključenja napona. Za čišćenje koristite isključivo suve, meke tkanine. Ne koristite hemijska sredstva za čišćenje. Proizvod može se napajati isključivo nominalnim naponom ili naponom u datom opsegu napona. U proizvodu koristite izvori svetla čiji su parametri dati u uputstvu. Izvor svetla se zagreva do visoke temperature. Proizvod može se zagrevati do povećane temperature. Ne pokrivajte proizvod. Obezbedite slobodan pristup vazduha. Sve provodnike i druge elemente kućišta postavite na takav način da se onemogući njihov dodir sa elementima rasvetnog sistema koji podležu toplotnom dejstvu. Regulaciju pravca osvetljenja i/ili zamenu izvora svetla obavljajte nakon ohlađenja proizvoda. Zamenu izvora svetla vršite kada se proizvod ohladi: gledajte sliku. Ne koristite proizvod u mestu sa nekorisnim uslovima okoline npr. prljavština, prašina, voda, vlaga, vibracije i sl. Preporučujemo kontrolu termičke zaštite svih priključka i elemenata rasvetnog sistema.

OBJAŠNJENJA ZNAČENJA ISKORIŠĆENIH OZNAKA I SIMBOLA

P1: Nazivni napon struje.
P2: Maksimalna snaga izvora svetla.
P3: Halogena sijalica.
P4: Grlo.
P5: Ugaona regulacija kućišta svetiljke.
P6: Proizvod u skladu sa zahtevima Direktiva Evropske Unije (EU).
P7: Proizvod nije pogodan za pokrivanje termoizolacionim materijalom.
P8: Klasa III. Proizvod u kojem zaštita od udara električne struje zasniva se na napajanju veoma niskim bezbednim naponom (SELV) bez rizika nastajanja napona viših od bezbednih.
P9: Za korišćenje samo unutra prostorije.
P10: Zaštita od ulaska čvrstih tela većih od 12 mm.
P11: Simbol označava minimalnu udaljenost kućišta svetiljke (njenog izvora svetla) od mesta i objekata koje osvetljava.
P12: Kućište svetiljke za koje može se koristiti halogene sijalice sa vlastitim ekranom ili zaslonom.
P13: Simbol označava da proizvod nije namenjen za montažu na podlogu od normalno zapaljivih materijala.
P14: Potvrda kvaliteta proizvodnje prema usvojenim standardima na teritoriji Carinske unije

ZAŠTITA ŽIVOTNE SREDINE

Održavajte čistoću i brinite o životnoj sredini. Preporučujemo segregaciju otpada od ambalaže.

PRIMEDBE / UPUTSTVA

Nepridržavanje toga uputstva može dovesti do požara, opekotine, udara struje, telesne povrede, te druge materijalne i nematerijalne štete. Dodatne informacije o proizvodima Kanlux potražite na: www.kanlux.com

Kanlux SA ne snosi odgovornost za bilo kakvu štetu koja nastane zbog nepridržavanja ovog uputstva.

Kommpanija Kanlux SA zadržava pravo da vrši izmene u korisničkom priručniku - Sadašnja verzija za preuzimanje od www.kanlux.com

BG

ПРЕДНАЗНАЧЕНИЕ / ИЗПОЛЗВАНЕ

Продукт предназначен за битови нужди и общо предназначение.

МОНТАЖ

Технически промени запазени. Преди монтаж да се прочетете инструкцията. Монтаж следва да е извършен от лице притежаващо съответни разрешения. Всяко действие да се извършва при изключено захранване. Трябва да се предприееме специални грижи. Схема на монтаж: виж илустрации. Преди първа употреба уверете се, че механичното монтиране и електрическата връзка са правилни. Кабели за връзка трябва да са проведени по такъв начин, да се предотврати контакта им с топлите части на продукта.

ФУНКЦИОНАЛНИ ХАРАКТЕРИСТИКИ

Да се използва продукта вътре в помещенията.

ПРЕПОРЪКИ ЗА ЕКСПЛОАТАЦИЯ / КОНСЕРВАЦИЯ

Консервация да се извършва при изключено захранване. Да се почиства само с деликатни и сухи тъкани. Да не се използват химически почистващи препарати. Да се захранва продукта само с номинално напрежение или определен диапазон на дадени напрежения. Продуктът трябва да се използва с посочен в инструкцията източник на светлина. Източник на светлина нагрейва се до висока температура. Продуктът може да се нагрее до повишена температура. Да не се закрива продукта. Да се осигури свободен достъп до въздуха. Всички кабели и елементи сътрудничестващи с гнездото трябва да бъдат поставени така, да не се допусне контакт с нагрейващите се части на осветителната система. Регулиране на посока на светлината и/или смяна на източник на светлина трябва да се извършва след охлаждане на продукта. Смяната на източник на светлината да се извършва след охлаждане на продукта: виж илюстрации. Да не се използва продукта на място, където има неблагоприятни атмосферни условия, като прах, вода, влага, вибрации и др. Препоръчително е да се провери верността на всички връзки и елементи на осветителната система.

ОБЯСНЕНИЕ НА ИЗПОЛЗВАНИТЕ ЗНАЦИ И СИМВОЛИ

P1: Номинално напрежение.
P2: Максимална мощност на източник на светлина.
P3: Халогенна крушка.
P4: Цокъл / Патрон.
P5: Регулиране на ъгъла на осветителното тяло.
P6: Продуктът е в съответствие с Директивите на Европейският Съюз (ЕС).
P7: Продуктът не е подходящ за покриване с термоизолационен материал.
P8: Класа III. Продукт, в който защита срещу токов удар е неговото захранване с много ниско безопасно напржение (SELV) без риска от възникване на по-високо напрежение отколкото безопасното.
P9: Използвайте само вътре в помещенията.
P10: Защита срещу твърди тела големи над 12мм.
P11: Символът означава минималното разстояние на осветителното тяло (неговите източници на светлина) от места и осветявани предмети.
P12: Осветителното тяло, в което могат да се използват халогенни самоекранни крушки или притежаващи собствената си охрана.
P13: Символът означава, че продуктът не е подходящ за монтаж върху нормално запалима повърхност.
P14: Сертификатът за съответствие потвърждава качеството на продукцията с одобрените стандарти на територията на Митническия Съюз.

ОПАЗВАНЕ НА ОКОЛНАТА СРЕДА

Пази чистотата и околната среда.

Препоръчваме разделяне на отпадъците от опаковките.

КОМЕНТАРИ / ПРЕДЛОЖЕНИЯ

Неспазване на препоръките на тази инструкция може да доведе напр. до пожар, попарене, електрически шок, физически травми и други материални и нематериални щети. Допълнителна информация за продукти на марката Kanlux са на разположение на: www.kanlux.com

Kanlux SA не носи отговорност за последствията произтичащи от неспазване на препоръките на тази инструкция.

Фирма Kanlux SA запазва правото си за въвеждане на промени в инструкцията - актуалната версия е достъпна за изтегляне в интернет сайта www.kanlux.com.

RU/BY

ПРЕДНАЗНАЧЕНИЕ / ПРИМЕНЕНИЕ

Изделие предназначено для жилищно-бытового и общего употребления.

УСТАНОВКА

Технические изменения засекречены. Прежде, чем приступить к установке, следует познакомиться с инструкцией. Изделие должно замонтировать лицо с соответствующими правами. Всяческие действия следует проводить при выключенном питании. Следует соблюдать особую осторожность. Схема монтажа: смотреть иллюстрацию. Перед первым употреблением изделия следует проверить механическое крепление и электрическое соединение. Присоединительные провода следует провести таким образом, чтобы сделать невозможным их соприкосновение с нагревающимися частями изделия.

ФУНКЦИОНАЛЬНАЯ ХАРАКТЕРИСТИКА

Изделие применяется внутри помещений.

СОВЕТЫ ПО ЭКСПЛУАТАЦИИ / КОНСЕРВАЦИЯ

Консервацию проводить при выключенном питании. Чистить исключительно деликатными и сухими тканями. Не применять химических чистящих средств. Изделие питается исключительно знаменательным напряжением или указанным напряжением. Использовать источник света с указанными в инструкции параметрами. Источник света нагревается до высокой температуры. Изделие может нагреваться до повышенной температуры. Не закрывать изделие. Обеспечить свободный доступ воздуха. Все провода и взаимодействующие со светильником элементы следует разместить таким образом, чтобы не допустить столкновения с нагревающимися частями системы освещения. Регулировать направление света и/или менять источник света следует после того, как изделие остынет. Источник света можно заменить только после того, как изделие остынет: смотреть иллюстрацию. Не применять изделие в местах с невыгодными условиями окружения, напр. пыль, вода, влажность, вибрации и т.д. Рекомендуется контролирование исправности всех соединений и элементов системы освещения.

ОБЪЯСНЕНИЯ ПРИМЕНЯЕМЫХ ОБОЗНАЧЕНИЙ И СИМВОЛОВ

P1: Напряжение номинальное.
P2: Максимальная мощность источника света.
P3: Лампочка галогенная.
P4: Цоколь / патрон.
P5: Угловая регулировка светильника.
P6: Изделие выполняет требования Директива Европейского Союза (ЕС).
P7: Изделие непригодно для прикрытия термоизоляционным материалом.
P8: III Класс. В данном изделии защита от поражения электрическим током основана на питании очень малым безопасным напряжением (SELV) без риска возникновения напряжения выше, чем безопасное.
P9: Применять только внутри помещений.
P10: Защита от проникновения предметов величиной более 12мм.
P11: Символ обозначает минимальное расстояние между светильником (его источником света) и освещаемым объектом.
P12: Светильник, в коотром можно использовать галогенные лампочки самоэкранные или имеющие собственную защиту.
P13: Символ обозначает, что изделие не предназначено для установки на обычной сгораемой основе.
P14: Сертификат соответствия, подтверждающий соответствие качества продукции с утвержденными стандартами на территории Таможенного союза.

ЗАЩИТА ОКРУЖАЮЩЕЙ СРЕДЫ

Заботьтесь о чистоте и окружающей среде. Рекомендуем сортировку отбросов.

ПРИМЕЧАНИЯ / УКАЗАНИЯ

Несоблюдение данной инструкции может привести, например, к пожарам, ожогам, поражением электрическим током, а также к другим материальным и нематериальным убыткам. Дополнительная информация на тему товаров марки Kanlux доступна на сайте: www.kanlux.com

Kanlux SA не несет ответственности за последствия, вызванные в связи с несоблюдением предписаний данной инструкции.

Компания Kanlux SA оставляет за собой право вносить изменения в инструкцию - текущая версия для скачивания на сайте www.kanlux.com.

UA

ПРИЗНАЧЕННЯ / ЗАСТОСУВАННЯ

Виріб призначений для застосування у житлових приміщеннях і загального призначення.

МОНТАЖ

Технічні зміни вимагають згоди виробника. Перед початком монтажу необхідно ознайомитися з інструкцією. Монтаж повинен виконуватися особою з відповідними компетенціями. Всі операції повинні проводитися при відімкненому живленні. Необхідно бути особливо обережним. Схема монтажу: див. ілюстрацію. Перед першим використанням необхідно переконатися, що механічний монтаж і електричне підключення здійснені правильно. З'єднувальні проводи необхідно прокладати таким чином, щоб запобігти контакту з елементами виробу, що нагріваються.

ФУНКЦІОНАЛЬНІ ХАРАКТЕРИСТИКИ

Виріб використовується всередині приміщень.

РЕКОМЕНДАЦІЇ ЩОДО ЕКСПЛУАТАЦІЇ / ОБСЛУГОВУВАННЯ

Обслуговування проводити лише при вимкненому живленні. Чистити лише м'якою та сухою тканиною. Не використовувати хімічних засобів чищення. Виріб живиться виключно номінальною напругою, або у напругою з вказаного діапазону. У виробі використовуються джерела освітлення з вказаними у інструкції параметрами. Джерело світла нагрівається до високої температури. Виріб може нагріватися до високої температури. Не накривати виробу. Забезпечити доступ повітря. Всі проводи і елементи з'єднані зі світильником необхідно розташувати так, щоби уникнути контакти з елементами освітлювальної системи, що нагріваються. Регулювання напрямку освітлення і/або заміну джерела світла потрібно проводити після того, як виріб вистигне. Заміна джерела світла здійснюється після того, як виріб охолоне: див. ілюстрацію. Виріб заборонено використовувати у місцях із шкідливими умовами, напр., пил, бруд, вода, вологa, вібрації тощо. Рекомендується провести перевірку підключення усіх з'єднань та елементів системи освітлення.

ПОЯСНЕННЯ ВИКОРИСТАНИХ ПОЗНАЧЕНЬ І СИМВОЛІВ

P1: Номінальна напруга.
P2: Максимальна потужність джерела світла.
P3: Галогенна лампа розжарювання.
P4: Цоколь / патрон.
P5: Регулювання кута світильника.
P6: Виріб відповідає вимогам Директив Євросоюзу (ЄС).
P7: Виріб не пристосований для покриття термоізоляційним матеріалом.
P8: Клас III. Виріб, у якому для живлення використовується безпечна дуже низька напруга (SELV), що виключає небезпеку ураження електричним струмом.
P9: Використовується лише всередині приміщень.
P10: Захист від проникнення твердих предметів розміром більшим, ніж 12мм.
P11: Символ визначає мінімальну відстань між світильником (його джерела світла) від місць і об'єктів освітлення.
P12: Світильник, у якому можна застосовувати самоекрануючі галогенові лампи розжарювання, або лампи з власним екраном. Увага: аналогічне позначення повинно міститися на лампі.
P13: Символ означає, що виріб не можна встановлювати на поверхні з нормальними параметрами займання.
P14: Сертифікат відповідності, що підтверджує відповідність якості продукції до затверджених стандартів на території Митного союзу

ЗАХИСТ НАВКОЛИШНЬОГО СЕРЕДОВИЩА

Піклуйтеся про чистоту і зовнішнє середовище. Рекомендується розділяти відходи.

ЗАУВАЖЕННЯ / ВКАЗІВКИ

Недотримання рекомендацій даної інструкції може спричинити, напр., пожежу, опіки, ураження електричним струмом, тілесні травми та завдати іншої матеріальної і нематеріальної шкоди. Додаткову інформацію щодо продуктів торгової марки Kanlux можна отримати на веб-сторінці: www.kanlux.com

Kanlux SA не несе відповідальності за наслідки недотримання даної інструкції.

Компанія Kanlux SA залишає за собою право вносити зміни в інструкцію - поточна версія для скачування на сайті www.kanlux.com.

LT

PASKIRTIS / TAIKYMAS

Gaminys skirtas varoti butuose bendriems buitiniams tikslams ir poreikiams tenkinti.

MONTAVIMAS

Draudžiama daryti techninius pakeitimus. Prieš pradedant montuoti susipažink su instrukcija. Montavimą turi atlikti asmuo turintis atitinkamus įgalinimus. Visi darbai turi būti atliekami atjungus maitinimą. Būtinas ypatingas atsargumas. Montavimo schema: žiūrėk iliustracijas. Prieš pirmą panaudojimą reikia įsitikinti, kad gaminys yra taisyklingai mechaniškai sumontuotas ir tinkamu būdu elektriškai sujungtas. Prijungiamieji laidai turi būti išvedžioti tokiu būdu, kad nebūtų galimas jų susilietimas su įkaistančiomis gaminio dalimis.

FUNKCIONALUMO BRUOŽAI

Gaminį skirtas vartoti patalpų viduje.

EKSPLOATAVIMO REKOMENDACIJOS / KONSERVAVIMAS

Konservavimas turi būti atliekamas atjungus maitinimą. Valyti tik švelniais ir sausais audiniais. Nevartoti cheminių valymo priemonių. Gaminį reikia maitinti tik nominalia įtampa arba įtampomis nurodytame diapazone. Gaminiui reikia taikyti šviesos šaltinius, kurių parametrai atitinka tuos nurodytus instrukcijoje. Šviesos šaltinis sušyla iki aukštos temperatūros. Gaminys gali įšilti iki padidintos temperatūros. Neuždengti gaminio apdangalais. Užtikrinti laisvą oro pritekėjimą. Visus laidus ir elementus bendradarbiaujančius su šviestuvu reikia įtaisyti tokiu būdu, kad jie nesusidurtų su sušilusiomis apšvietimo sistemos dalimis. Švietimo krypties reguliavimą ir/arba šviesos šaltinio keitimą atlikti gaminiui ataušus. Šviesos šaltinį keitimą galima atlikti gaminiui ataušus. žiūrėk iliustracijas. Gaminio nevartoti vietoje kur yra nepalankios aplinkos sąlygos pvz. dulkės, vanduo, drėgmė, vibracijos ir pan. Rekomenduojama patikrinti visų sujungimų ir apšvietimo sistemos elementų tinkamumą.

VARTOJAMŲ ŽENKLINIMŲ IR SIMBOLIŲ AIŠKINIMAS

P1: Nominali įtampa.
P2: Maksimali šviesos šaltinio galia.
P3: Halogeninė lemputė.
P4: Galvutė / patronas.
P5: Šviestuvo kampinė reguliacija.
P6: Gaminys atitinka Europos Sąjungos (ES) direktyvų reikalavimus.
P7: Gaminio negalima apdengti termoizoliacine medžiaga.
P8: III klasė. Gaminys, kurio atžvilgiu, apsaugai nuo elektros smūgio užtikrinti, maitinimui yra taikoma labai žema saugi įtampa (SELV), ko pasekmėje nėra aukštenių negu saugių įtampų susidarymo rizikos.
P9: Vartoti tik patalpų viduje.
P10: Apsauga nuo kietų kūnų didesnių negu 12mm.
P11: Simbolis reiškia minimalų atstumą kokį gali turėti šviestuvas (jo šviesos šaltinis) nuo apšviečiamų vietų ir objektų.
P12: Šviestuvai, kuriuose galima taikyti halogenines lempas su savitu ekranavimu arba turinčias nuosavą gaubtą.
P13: Simbolis reiškia, kad gaminys netinka montuoti ant normaliai degaus pagrindo.
P14: Atitikties sertifikatas patvirtinantis gamybos kokybę pagal užtvirtintus Muitinės Sąjungos teritorijoje standartus.

APLINKOSAUGA

Rūpinkitės švarumu ir aplinka.

Rekomenduojame sunaudotų pakuočių atliekų segregavimą.

PASTABOS / NURODYMAI

Nesilaikymas šios instrukcijos nurodymų gali sukelti pvz. gaisrą, nuplykimus, elektros smūgį, fizinius pažeidimus bei kitokias materialias ir nematerialias žalas. Papildomų informacijų Kanlux markės gaminių tema rasite svetainėje: www.kanlux.com

Kanlux SA neneša atsakomybės už pasekmes kilusias dėl šios instrukcijos reikalavimų nesilaikymo.

Įmonė Kanlux SA pasilieka sau teisę keisti instrukciją - aktualią versiją rasite tinklapyje: www.kanlux.com.

LV

IZMANTOJUMS / LIETOŠANA

Izstrādājums ir paredzēts lietošanai mājas apstākļos un vispārējam izmantojumam.

MONTĀŽA

Aizliegts veikt tehniskas izmaiņas. Pirms montāžas iepazīstieties ar instrukciju. Montāža jāveic personai kam ir piemērotas kvalifikācijas. Visas darbības jāveic esot izslēgtam spriegumam. Jābūt īpaši piesardzīgam. Montāžas shēma: skaties ilustrācijas. Pirms pirmās lietošanas jāpārliecinās, vai ir piemērots mehāniskais piestiprinājums un elektriskā pieslēgšana. Elektrības vadi jāsakārto tajā veidā, lai tie neienāktu saskarē ar izstrādājuma iesildītām daļām.

FUNKCIONĀLĀS ĪPAŠĪBAS

Izstrādājums jālieto telpu iekšā.

EKSPLUATĀCIJAS NORĀDĪJUMI / KONSERVĀCIJA

Konservācija jāveic esot izslēgtam spriegumam. Tīrīt tikai ar delikātiem un sausiem audumiem. Nelietojiet ķīmiskus tīrīšanas līdzekļus. Izstrādājums jāapgādā ar nominālo spriegumu vai spriegumiem norādītā apjomā. Izstrādājumā jālieto gaismas avoti, kādu parametri atbilst tiem parametriem, kas norādīti instrukcijā. Gaismas avots iesilst līdz aukstai temperatūrai. Izstrādājums var iesildīties līdz paaugstinātas temperatūras. Neapklājiet izstrādājumu. Jānodrošina brīva pieeja gaisam. Visi vadi un elementi, kas sadarbojas ar rāmi jānovieto tajā veidā, lai neļautu tiem ienākt saskarē ar apgaismojuma sistēmas iesildītām daļām. Spīdēšanas virziena regulēšana un/vai gaismas avota nomaina jāveic pēc tam kad izstrādājums atdzīsies. Gaismas avota nomaina jāveic pēc tam kad izstrādājums atdzisis: skaties ilustrācijas. Nelietojiet izstrādājumu vietā kur ir nelabvēlīgi ārējās vides apstākļi piem. putekļi, ūdens, mitrums, vibrācijas un līdz. Ieteicams pārbaudīt visu savienojumu un apgaismojuma sistēmas elementu pareizību.

IZMANTOTU APZĪMĒJUMU UN SIMBOLU IZSKAIDROŠANA

P1: Nominālais spriegums.
P2: Gaismas avota maksimālā jauda.
P3: Halogēna spuldze.
P4: Korpuss / rāmis.
P5: Gaismekļa leņķa regulācija.
P6: Izstrādājums atbilst Eiropas Savienības direktīvu prasībām (ES).
P7: Ražojumu nedrīkst pārklāt ar termoizolācijas materiālu.
P9: Klase III. Izstrādājums, kādā aizsardzību no elektrošoka veido barošana ar ļoti zemu drošo spriegumu (SELV) bez riska, ka parādīsies spriegumi kas ir augstāki nekā drošie.
P9: Lietot tikai telpu iekšā.
P10: Aizsardzība no cietām vielām kas ir lielākas nekā 12mm.
P11: Simbols nozīmē minimālo attālumu, kāds var būt apgaismojuma rāmim (tās gaisma avota) no vietām un apgaismotiem objektiem.
P12: Apgaismojuma rāmis, kādā var izmantot halogena spuldzi ar savu ekrānu vai ar savu apvalku.
P13: Simbols nozīmē, ka izstrādājums nav piemērots montāžai uz normāli uzliesmojošās virsmas.
P14: Atbilstības Sertifikāts, kas apliecina produkcijas kvalitāti ar Muitas Savienības teritorijā apstiprinātajiem standartiem.

VIDES AIZSARDZĪBA

Rūpējieties par tīrību un apkārtējo vidi. Leteicam šķirot iepakojumu atkritumus.

PIEZĪMES / NORĀDĪJUMI

Šīs instrukcijas norādījumu neievērošana var novest līdz piem. ugunsgrēka radīšanai, apdegumiem, elektrošokam, fiziskiem ievainojumiem un citiem materiāliem vai nemateriāliem zaudējumiem. Papildu informācija par Kanlux markas produktus ir pieejama šeit: www.kanlux.com

Kanlux SA nenes atbildību par sekām kas radīsies šīs instrukcijas norādījumu neievērošanas dēļ.

Firma Kanlux SA aizstāv sev tiesību mainīt instrukciju - aktuālā versija ir pieejama mājaslapā www.kanlux.com

EE

EESMÄRK / RAKENDUS

Seade mõeldud ärakasutamiseks korterites ja üldeesmärkideks.

MONTEERIMINE

Tehnilised muudatused reserveeritud . Enne kokkupanemise tööde asumist tutvu kasutamisejuhendiga. Monteerimistöösid peab sooritama vastavaid kvalifikatsioone omav isik. Igasugu tehinguid sooritada väljalülitatud toitevoolu korral. Tuleb säilitada erilised ettevaatlikkuse vahendid. Monteerimise skeem: vaata illustratsiooni. Enne esimest kasutamist tuleb ülekontrollida seade õigepärast mehaanilist kinnitust ja elektrilist ühendust. Ühendusjuhtmed tuleb sel viisil paigutada, et vältida nende kokkupuutumist üles kuumenevate seadmete osadega.

OTSTARBEKOHASED OMADUSED

Seaded kasutada ruumide sees.

EKSPLUATATSIOONILISED / HOOLDUS SOOVITUSED

Hooldus töösid sooritada väljalülitatud toitevooluga. Puhastada ainult õrnadega ja kuiva lapiga. Ärge kasutage keemilisi puhastusvahendeid. Seadet tuleb pingestada ainult nominaal väärtuse järgi või näidatud pinge vahemikus. Seadmes tuleb kasutada valgusallikaid, vastavalt parameetritele märgistatud kasutamise instruktsioonis. Valgusallikas kuumeneb ülesse kõrge temperatuurini. Seade võib kuumeneda kõrgematele temperatuuridele. Ärge katke seadet. Tagada vaba õhu juurdepääsu. Kõiksugu kaablid ja elemendid, mis teevad koostööd valgusti kerega peavad olema paigutatud sellises kohas, et mitte lubada neil kokku puutuda üleskuumendatud valgustussüsteemi elementidega. Valgustamise suuna reguleerimist ja/või valgusallikat tuleb väljavahedata ainult peale seadme ära jahtumist. Valgusallika väljavahetamist sooritada peale toote maha ajhtumist: vaata illustratsiooni. Seadet ei tohi kasutada kohtades, kus valitsevad mitte soodsad ümbrsukonna töötingimused, näiteks mustus, tolm, vesi, niiskus, vibratsioon, jne. On soovitatud ülekontrollida kõikide ahelate ühendused ja sammuti valgustuse süsteemi elemente.

KASUTATUD MÄRGISTUSTE JA SÜMBOLITE SELGITUSED

P1: Nominaal pinge.
P2: Valguseallika maksimaalne võimsus.
P3: Halogeenpirn.
P4: Sokkel / lambipesa.
P5: Valgusti kaldenurga reguleerimine.
P6: Toode vastab Euroopa Liidu (EL) Direktiivide nõuetele.
P7: Toode ei ole sobitatud katmiseks termoisolatsiooni kattega.
P8: III Klass. Seade, kus kaitse elektrilöögi eest on tagatud väga madala ohutu pingega toitlustamisel (SELV) vältides tekimast ohtlike lühiste riski.
P9: Kasutamiseks ainult ruumi sees.
P10: Kaitse tahkete kehade eest, suuremad kui 12mm.
P11: Märgistatud sümbol määrab ära minimaal kauguse, mida peab tagama valgustikeha (selle valguseallikas) kohtadest ja objektidest, mida valgustab.
P12: Valgustikere, kus saab kasutada ekraniseeritud halogeenpirni, või siis omavad kaitset iseendas.
P13: Simbols nozīmē, ka izstrādājums nav piemērots montāžai uz normāli uzliesmojošās virsmas.
P14: Vastavustunnistus, mis tõendab tootmise kvaliteedi vastavust kinnitatud standartidega Tolliliidu territooriumil.

KESKONNAKAITSE

Hoolitse puhtuse ja keskkonna eest.

Soovitame pakendijäätmete segregatsiooni.

MÄRKUSED / NÄPUNÄITED

Käesoleva käsiraamatus toodud soovituste eiramine, võivad põhjustada näiteks tulekahju, põletushaavu, elektrilööki, füüsilisi vigastusi ja muid kahjustusi nii materiaalseid ja immateriaalseid. Kanlux margi all olevate toodete kohta lisainfot leiate veebil: www.kanlux.com

Kanlux SA ei kanna mingisugust vastutust juhtumite eest, mis tulenevad mitte kinnipidamisest siin toodud kasutusjuhendusest.

Firma Kanlux SA jätab endale õiguse muudatuste tegemiseks kasutusjuhendis – kehtiva versiooni saab alla laadida veebilehelt www.kanlux.com.

HORN CTC, BASK CTC

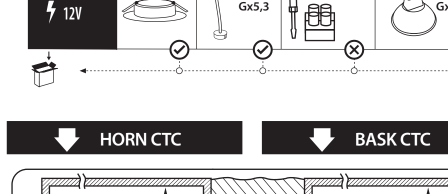

HORN CTC | **BASK CTC**

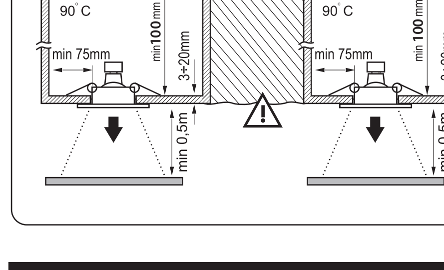

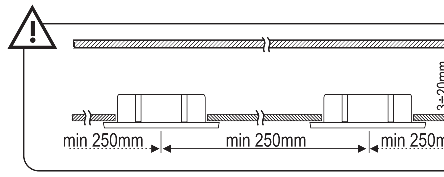

HORN CTC-3114 ø60÷75
HORN CTC-3115 ø70÷85
BASK CTC-5514 ø60÷70
BASK CTC-5515 ø75

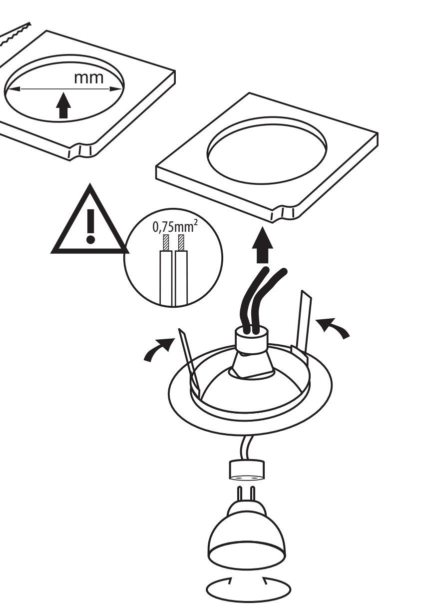

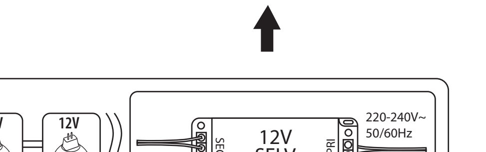

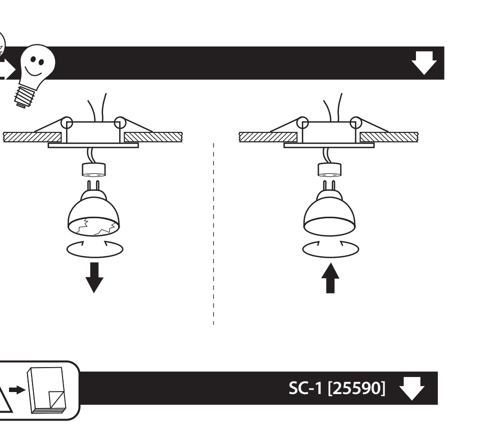

SC-1 [25590]

GB Using a light source with a power of less than 35W, we recommend using SC shields (available from Kanlux) - index: 25590. Using a light source with a power of 35W to 50W, it is required that SC shield be used in order to prevent the possibility of contact of the installation components with the light fitting elements. **DE** Bei Benutzung einer Lichtquelle unter 35W empfehlen wir die Verwendung eines Gehäuses SC (verfügbar im Angebot von Kanlux) - index: 25590. Bei Benutzung einer Lichtquelle von 35 bis 50W ist die Verwendung eines Gehäuses SC erforderlich, um einen möglichen Kontakt zwischen Bauteilen der Installation und heißen Leuchtelementen zu vermeiden. **FR** En utilisant une source de lumière d'une puissance inférieure à 35W utilisez la protection SC (disponible dans l'offre Kanlux) - index: 25590. Avec une source de lumière d'une puissance de 35 à 50W il est nécessaire d'utiliser une protection SC pour empêcher que les éléments de l'installation entrent en contact avec les éléments chauds du luminaire. **ES** Para la fuente de luz de potencia inferior a 35W, se recomienda el uso de la luminaria SC (disponible en la oferta de Kanlux) - index: 25590. Para la fuente de luz de potencia de 35 a 50W se requiere el uso de la luminaria SC a fin de evitar el contacto entre los elementos de la instalación con los elementos calientes de la luminaria. **IT** Usando la sorgente di potenza inferiore a 35W consigliamo di usare la protezione SC (accessibile nell'offerta Kanlux) - index: 25590. Usando la sorgente di luce da 35 a 50W e' richiesto l'uso della protezione SC per impedire la possibilita' di contatto degli elementi dell'impianto con gli elementi caldi della lampada. **DK** Ved hjælp af en lyskilde med en effekt på mindre end 35W, anbefaler vi brug af SC skjolde (tilgængelig i Kanlux) - index: 25590. Ved brug af en lyskilde med en effekt på 35 til 50W kræves S.C. skjold for at forhindre muligheden for kontaktelementer af anlægget med lampeskjolden. **NL** Bij gebruik van een lichtbron met een vermogen < 35 W wordt een SC-huls aanbevolen (verkrijgbaar bij Kanlux) - index: 25590. Bij gebruik van een lichtbron met een vermogen van 35 tot 50 W moet er een SC-huls worden gebruikt om contact van geïnstalleerde elementen met hete armatuuronderdelen te vermijden. **SE** För ljuskällor med kraft lägre än 35W rekommenderas SC-hölje (tillgängliga från Kanlux) - index: 25590. Ljuskällor med kraft mellan 35 och 50W kräver SC-hölje för att hindra kontakt mellan olika delar i installation med heta lamphållare. **FI** Käytettäessä valonlähdettä, jonka teho on alle 35 W, suosittelemme kotelon SC käyttöä (saatavilla Kanluxin valikoimasta) - index: 25590. Käytettäessä valonlähdettä, jonka teho on 35W ja 50W välillä on kuorta SC käytettävä, jotta valaisimen kuumat osat eivät pääse kosketuksiin muihin rakenteisiin. **NO** Ved bruk av en lyskilde med kraft på mindre enn 35W anbefaler vi å bruke SC-skjerm (tilgjengelig i Kanlux sitt tilbud) - index: 25590. Ved bruk av en lyskilde med kraft på 35 opp til 50 W er nødvendig å benytte SC-skjerm for å hindre at elementer i installasjonen har kontakt med varme elementer av armaturen. **PL** Przy użyciu źródła światła o mocy poniżej 35W zalecamy użycie osłony SC (dostępnej w ofercie Kanlux) - index: 25590. Przy użyciu źródła światła o mocy od 35 do 50W wymagane jest zastosowanie osłony SC aby zapobiec możliwości zetknięcia się elementów instalacji z gorącymi elementami oprawy. **CZ** V případě použití světelného zdroje s výkonem pod 35W doporučujeme použít clonu (z nabídky Kanlux) - index: 25590. V případě použití světelného zdroje s výkonem od 35 do 50W je nutné použít clonu SC v zájmu prevence kontaktu součástí instalace s horkými díly svítidla. **SK** Pri použití svetelného zdroja pod 35 W odporúčame použitie krytu SC (dostupného v ponuke Kanlux) - index: 25590. Pri použití svetelného zdroja s výkonom od 35 do 50 W sa vyžaduje použitie krytu SC, aby sa zabránilo možnosti kontaktu prvkov inštalácie s horúcimi súčasťami rámu. **HU** 35W teljesítményűnél kisebb fényforrás használatakor ajánlott az SC burkolat alkalmazása (a Kanlux kínálatában megtalálható) - index: 25590. 35 és 50W közötti teljesítményű fényforrás használatakor kötelező az SC burkolat alkalmazása annak érdekében, hogy az elektromos bekötés egyetlen eleme se tudjon érintkezni a lámpatest felhevülő részeivel. **RO/MD** Dacă se utilizează o sursă de lumină cu o putere de peste 35W se recomandă utilizarea unei carcase SC (disponibile în oferta Kanlux) - index: 25590. Dacă se utilizează o sursă de lumină cu o putere de la 35 până la 50W se cere utilizarea unei carcase SC pentru prevenirea atingerii elementelor instalaţiei cu părţile fierbinţi ale corpului de iluminat. **GR** σε χρήση φωτός της ισχύος κάτω από 35W προτείνεται εφαρμογή του προστατευτικού SC (διατίθεται στην προσφορά Kanlux) - index: 25590. σε χρήση φωτός της ισχύος από 35 έως 50W απαιτείται εφαρμογή του προστατευτικού SC με σκοπό την προστασία από επαφή εξαρτημάτων της εγκατάστασης με ζεστά εξαρτήματα της λυχνιολαβής. **MK** кај користење на извор на светлина со моќност помала од 35W, препорачуваме употреба на заштити SC (достапни во Kanlux) - index: 25590. кај користење на извор на светлина со моќност од 35 до 50W е потребна употреба на заштита SC за да се спречи можноста за контакт на елементи на инсталацијата со доделување на школка. **SI** V primeru vira svetlobe z močjo manj kot 35W je priporočena uporaba zaščite SC (na voljo v ponudbi podjetja Kanlux) - index: 25590. V primeru vira svetlobe z močjo od 35 do 50W je nujno potrebno uporabiti zaščito SC, da se prepreči morebitni stik elementov instalacije z vročimi elementi svetilke. **RS/HR** Ako se koristi izvor svetlosti snage manje od 35W, preporučuje se korišćenje zaštitnog omotača SC (dostupan u ponudi Kanluxa) - index: 25590. Ako se koristi izvor svetlosti snage od 35W do 50W zahteva se korišćenje zaštitnog omotača SC kako bi se sprečilo dodirivanje elemenata instalacije s vrelim elementima svetiljke. **BG** при използване на източник на светлина с мощност под 35W препоръчваме използване на защита SC (достъпна в офертата на Kanlux) - index: 25590. при използване на източник на светлина с мощност от 35 до 50W се изисквo използване на защита SC, за да се предотврати възможността за контакт между елементите на инсталацията с горещите елементи на корпуса. **RU/BY** При использовании источника света мощностью менее 35Вт, рекомендуется использование заслонки SC (доступной в предложении Kanlux) - index: 25590. При использовании источника света мощностью от 35 до 50Вт, необходимо использовать заслонку SC, которая защищает от возможности контакта горячих элементов системы с частями светильника. **UA** з використанням джерела світла потужністю до 35 Вт рекомендуємо використати корпус SC (з пропозиції "Kanlux") - index: 25590. використовуючи джерело світла потужністю від 35 до 50 Вт вимагається застосування корпусу SC, щоб запобігти контакту елементів системи з гарячими елементами світильника. **LT** Naudojant šviesos šaltinį su mažiau nei 35W galios, rekomenduojame SC gaubtą (galima rasti Kanlux pasiūlyme) - index: 25590. Naudojant šviesos šaltinį, kurio galia nuo 35 iki 50W reikalaujamas SC gaubtas, kad išvengti instaliacijos elementų susilietimo su karštais šviestuvo elementais. **LV** Lietojot gaismas avotu ar jaudu zem 35W, iesakām izmantot SC aizsargu (kas pieejams Kanlux produktu klāstā) - index: 25590. Lietojot gaismas avotu ar jaudu no 35 līdz 50W, nepieciešams izmantot SC aizsargu, lai novērstu instalācijas elementu saskari ar karstiem gaismekļa elementiem. **EE** Valgusallika väiksema kui 35W võimsuse korral on soovitatav kasutada SC katet (saadaval Kanlux pakkumises) - index: 25590. Alates 35 kuni 50W võimsusega valgusallika kasutamise korral on nõutav SC katte kasutamine, et vältida paigaldise elementide valgusti kuumade elementidega.

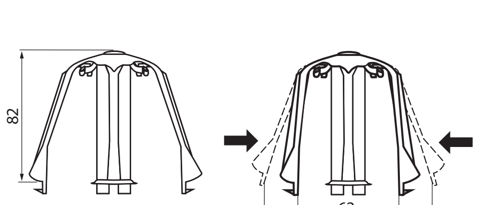
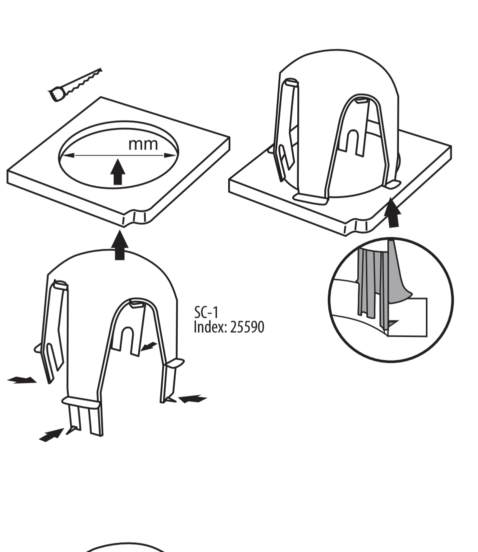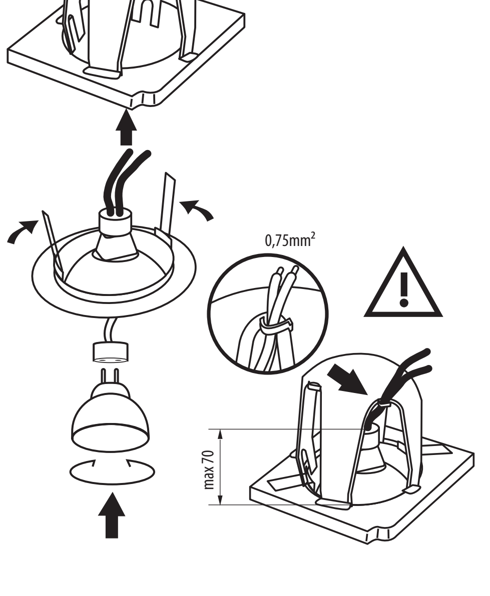
HORN CTC-3114 ø65÷75
HORN CTC-3115 ø70÷85
BASK CTC-5514 ø65÷70
BASK CTC-5515 ø75