Завантажено з mamadecor.ua

BARVANOR

YARN YOUNG 48

ЗОВНІШНІЙ ВИГЛЯД

ГАБАРИТНІ РОЗМІРИ

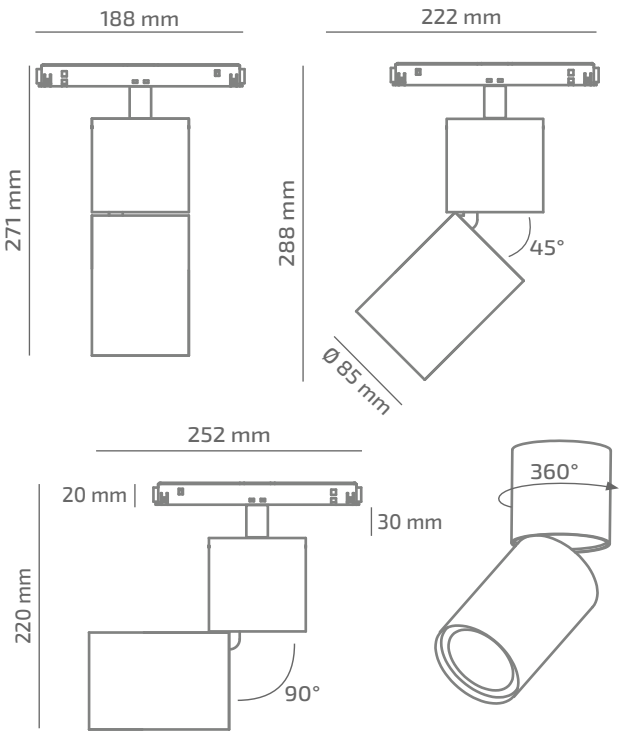

ВИРІБ

Назва	YARN YOUNG 48
Артикул	YRY-TL-01740023RF490
Колір корпуса	БІЛИЙ/ЧОРНИЙ/RAL
Категорія	ТРЕКОВІ 48VDC

СВІТЛОТЕХНІЧНІ ХАРАКТЕРИСТИКИ

Джерело світла	LED
Світловий потік світильника	1997 Lm*
Потужність світильника	17.7 W*
Колірна температура	4000 K
Індекс кольоропередачі	≥ 90
Крок МакАдам	3
Кут розкриття світлового пучка	23°
Тип кривої сили світла	ГЛИБОКА
Світлова віддача світильника	113 Lm/W*
Коефіцієнт потужності	**
Дімінг	1-10/DALI/CASAMBI***
Джерело живлення	В КОМПЛЕКТІ
Клас енергоспоживання	A+
Поворот по горизонталі	360°
Поворот по вертикалі	90°
Термін служби	50.000h (L80B10)
Напруга живлення	48 VDC
Коэфіцієнт пульсацій	≤ 1 %
Клас електроізоляції	III
Виробник джерела живлення	KGP/ENTITY/TCI
Виробник світлового елемента	SAMSUNG

ІНШІ ХАРАКТЕРИСТИКИ

Ступінь захисту	IP 20
Вага нетто	1100 g
Вага брутто	1320 g
Розмір упаковки	105 x 210 x 290 mm
Матеріали	АЛЮМІНІЙ, СТАЛЬ, ПОЛІКАРБОНАТ

5 РОКІВ ГАРАНТІЇ

* Потужність, світловий потік та світлова ефективність зазначені без врахування AC/DC джерела живлення (придбавається окремо), та можуть змінюватись в залежності від його характеристик

** Залежить від характеристик AC/DC джерела живлення (придбавається окремо)

*** Спосіб керування освітленням по технології Bluetooth Low Energy