Завантажено з mamadecor.ua

TORINO HOLDING S.A.
Strzeszyńska 33, 60-479 Poznań,
biuro@lampy.it www.azzardolighting.com

LINDA 23 3000K

RODZAJ / TYPE : WPUST / INLET

ŹRÓDŁO ŚWIATŁA / SOURCE : LED 18W

		White	AZ2244	5901238422440
		Chrome	AZ2246	5901238422464

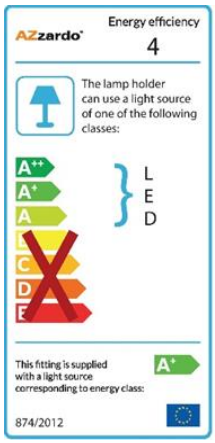

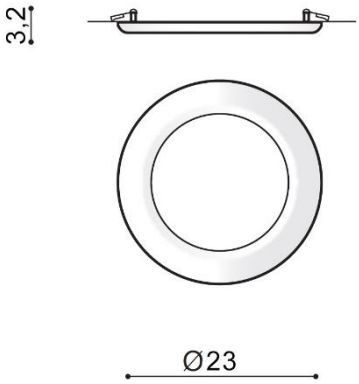

PARAMETRY ŹRÓDŁA ŚWIATŁA / LIGHTING PARAMETERS:	1500 lumens	3000K	230V	IP 20	RA ≥90	LED int

BUDOWA / CONSTRUCTION :	ILOŚĆ / QUANTITY	MATERIAŁ / MATERIAL	KOLOR / COLOR
• konstrukcja / type	1	aluminium / aluminum	-

WYMIARY / DIMENSION (cm) :	WYSOKOŚĆ / HEIGHT	ŚREDNICA / SZEROKOŚĆ DIAMETER / WIDTH	DŁUGOŚĆ / LENGTH
• lampa / lamp	3,2	23	-
• otwór montażowy / inlet opening	-	21	-

WYPOSAŻENIE / EQUIPMENT :	RODZAJ / TYPE	DŁUGOŚĆ / LENGTH	KOLOR / COLOR
• instrukcja montażu / instruction	w zestawie / included	-	-
• zestaw montażowy/ mounting kit	w zestawie / included	-	-
OPAKOWANIE / PACKAGE (cm) :	**KARTON 1 / BOX 1**	**KARTON 2 / BOX 2**	**KARTON 3 / BOX 3**
• wysokość / height	24	-	-
• szerokość / width	24	-	-
• głębokość / depth	4,5	-	-
• waga brutto (kg) / gross weight	0,8	-	-
• waga netto (kg) / net weight	0,7	-	-

Powyższe dane mają jedynie charakter informacyjny. Rzeczywiste dane mogą się nieznacznie różnić ze względu na proces produkcyjny. TORINO HOLDING zastrzega sobie prawo do zmiany przedstawianych materiałów i parametrów technicznych produktów bez wcześniejszego powiadomienia.

Aktualizacja: 26.10.2020