Завантажено з mamadecor.ua

AGARA
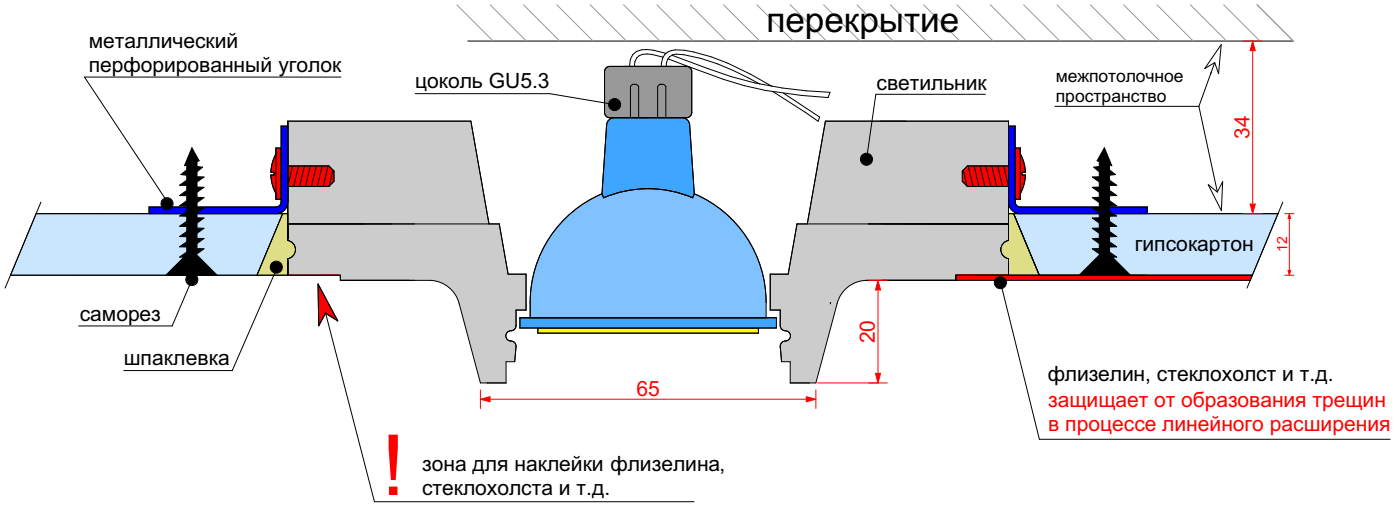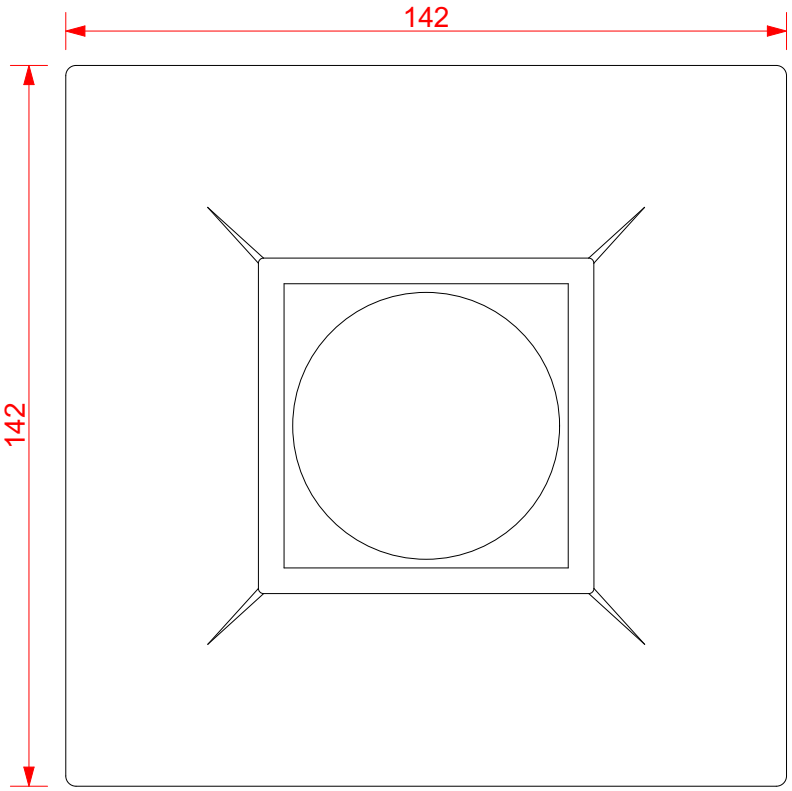
гипсовый встраиваемый светильник СВ 004